ECOBARRIO FUSUNGA

BORDE URBANO COMO ELEMENTO DE TRANSICIÓN ENTRE LA CIUDAD Y SU PERIFERIA.

BITACORA
PLANOS TÉCNICOS

NICOLAS DAVID CHAVARRO MOLINA

Alumno

ARQ. JUAN PABLO PATERNINA P.

Director de proyecto

INSERCIÓN ARQUITECTÓNICA EN CONTEXTOS URBANO - REGIONALES II

2021-2



UNIVERSIDAD Piloto DE COLOMBIA | Facultad de Arquitectura y Artes



[A]

INDICE / COMPONENTE URBANO

LOCALIZACIÓN DEL PROYECTO **A-000**

CONDICIÓN DEL TERRENO Y CONTEXTO **A-000**

IMPLANTACIÓN URBANA GENERAL **A-001**

FRAGMENTO URBANO Nº1 / IMPLANTACIÓN URBANA **A-002**

SECCIÓN URBANA A-A' FRAGMENTO Nº1 **A-003**

ZOOM DETALLE SECCIÓN URBANA A-A' FRAGMENTO Nº1 **A-004**

ZOOM DETALLE EN PLANTA SECCIÓN URBANA A-A' FRAGMENTO Nº1 **A-005**

FRAGMENTO URBANO Nº2 / IMPLANTACIÓN URBANA **A-006**

SECCIÓN URBANA B-B' FRAGMENTO Nº2 **A-007**

ZOOM DETALLE SECCIÓN URBANA B-B' FRAGMENTO Nº2 **A-008**

ZOOM DETALLE EN PLANTA SECCIÓN URBANA B-B' FRAGMENTO Nº2 **A-009**

FRAGMENTO URBANO Nº3 / IMPLANTACIÓN URBANA **A-010**

SECCIÓN URBANA C-C' FRAGMENTO Nº3 **A-011**

ZOOM DETALLE SECCIÓN URBANA C-C' FRAGMENTO Nº3 **A-012**

ZOOM DETALLE EN PLANTA SECCIÓN URBANA C-C' FRAGMENTO Nº3 **A-013**

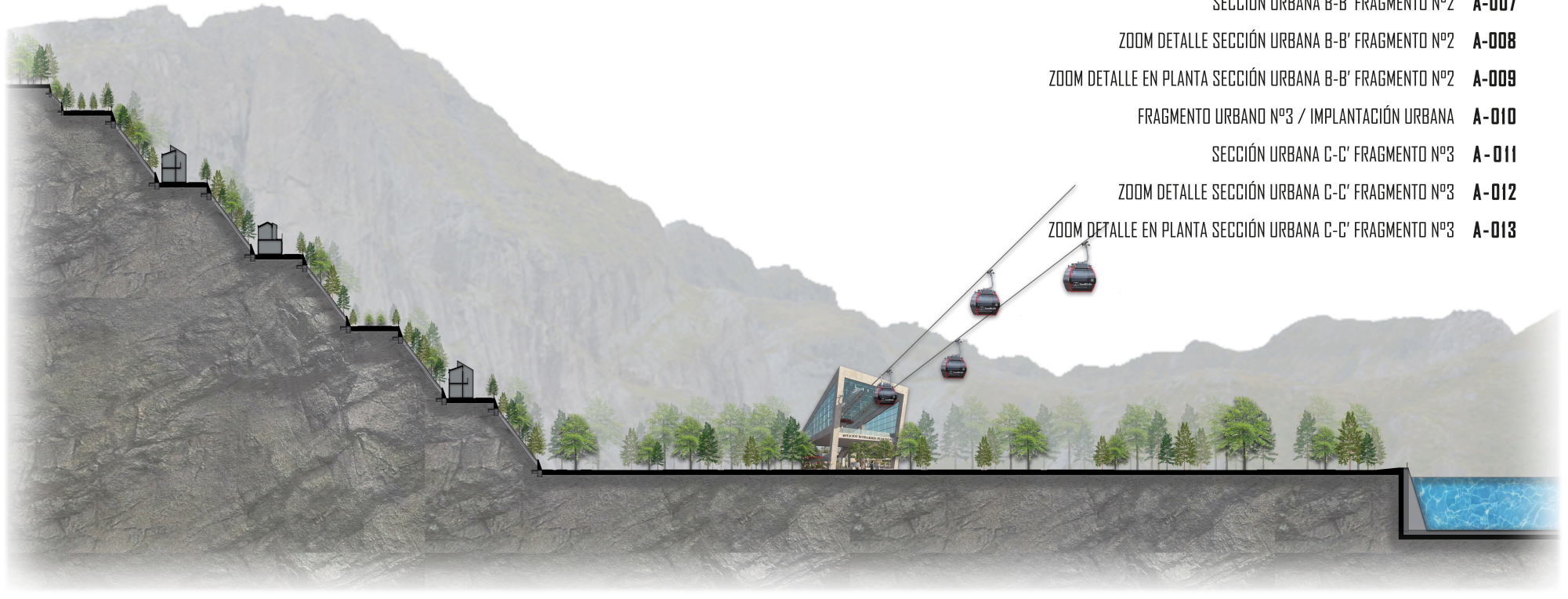

ECOBARRIO FUSUNGA

BORDE URBANO COMO ELEMENTO DE TRANSICIÓN ENTRE LA CIUDAD Y SU PERIFERIA.

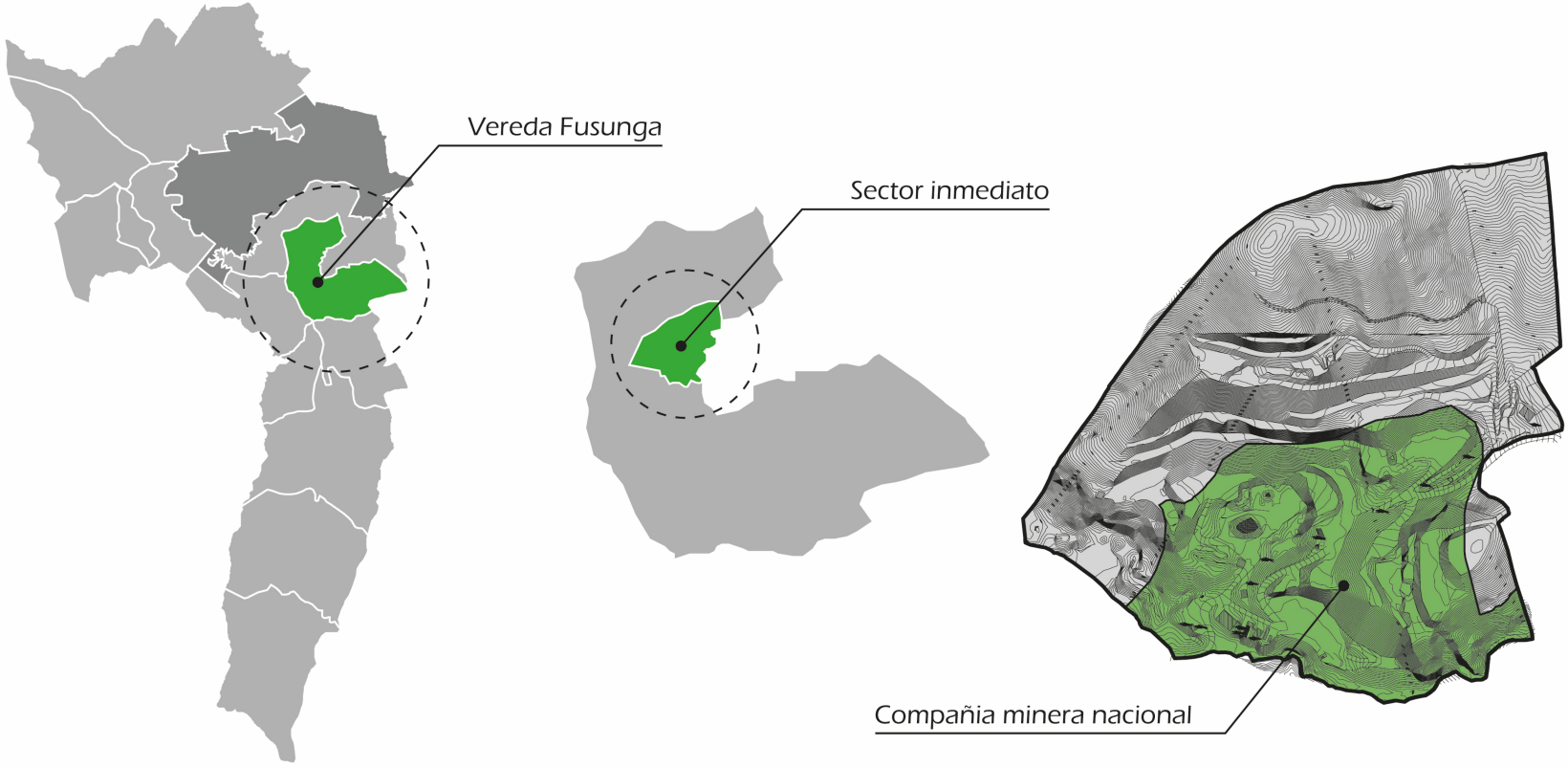

Municipio de Soacha	SECTOR MACRO
Centro urbanizado Soacha	Vereda Fusunga

Vereda Fusunga	SECTOR MESO
Sector inmediato	

Sector inmediato	SECTOR MICRO
Compañia minera nacional	

LOCALIZACIÓN DEL PROYECTO

A-000

CONDICION ACTUAL

TOPOGRAFIA ACTUAL

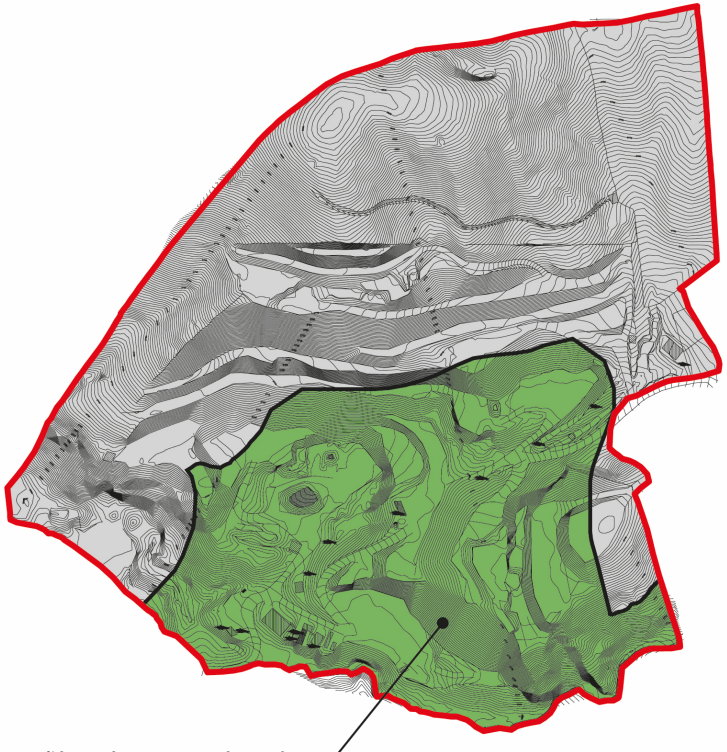

ÁREA BRUTA	186.304 m2
ÁREA NETA	70.607 m2

ESTRUCTURACIÓN

PLANTEAMIENTO FORMAL

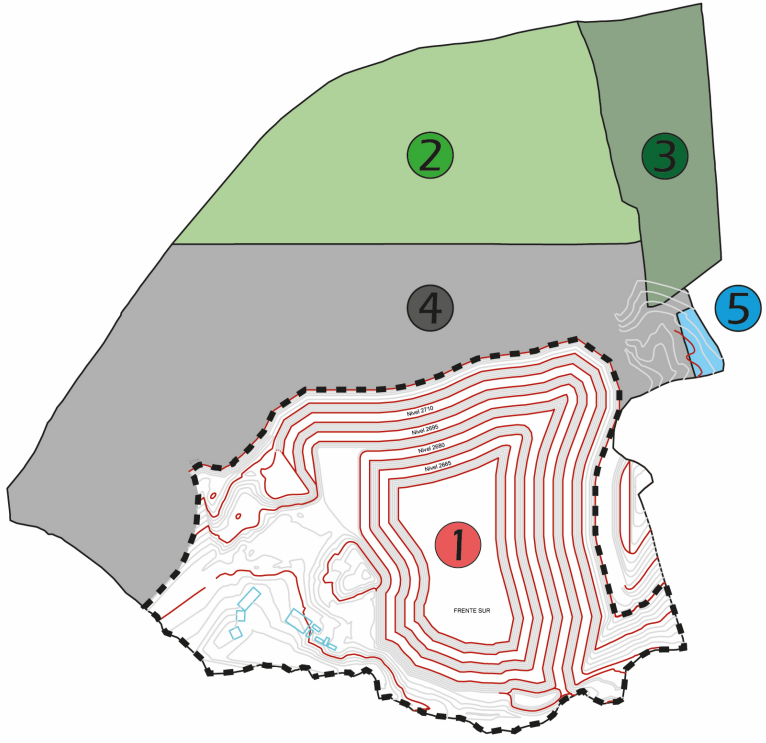

1 Area actual utilizable (70.607 m2)

3 Area futura minera (Forestal)

5 Area de producción (Vivero)

2 Area futura minera (Matorral)

4 Area minera en intervención (Cantera)

CONDICIÓN DEL TERRENO Y CONTEXTO

A-000

IMPLANTACIÓN URBANA ECOBARRIO FUSUNGA / URBAN IMPLANTATION ECOBARRIO FUSUNGA

ESC. 1:800

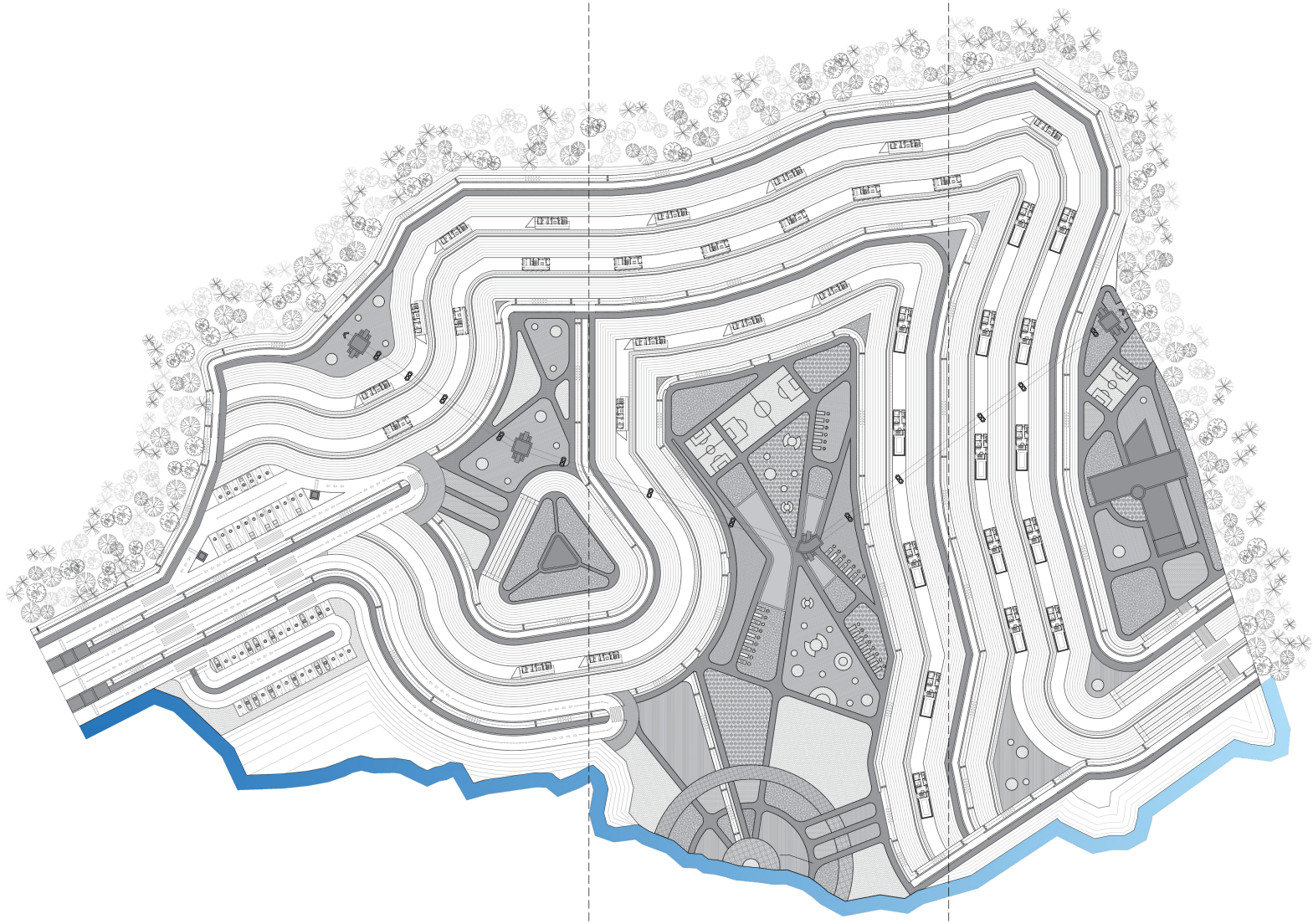

FRAGMENTO URBANO N°1

FRAGMENTO URBANO N°2

FRAGMENTO URBANO N°3

REVISIÓN: | PLANO N°: A-001 | 19 / 10

UniPiloto

ECOBARRIO FUSUNGA

LOCALIZACIÓN:

- COLOMBIA -
CUNDINAMARCA / SOACHA

SECTOR: VEREDA FUSUNGA

CONTENIDO DE LA PLANCHA:

COMPONENTE URBANO ECOBARRIO FUSUNGA

IMPLANTACIÓN URBANA GENERAL

CONVENCIONES

- A — SECCIÓN / CORTE URBANO
- A — EJES / ALINEACIÓN ESTRUCTURAL
- NIVEL EN PLANTA / VISTA EN PLANO
- NIVEL EN SECCIÓN O ALSADO

ENCARGADOS

Institución a cargo.

UNIVERSIDAD PILOTO DE COLOMBIA

Arq. aprendiz.

Nicolas David Chavarro Molina

C.C 1010052782

Director de proyecto.

Arq. Juan Pablo Paternina

FECHA DE ENTREGA:

22 - NOVIEMBRE - 2021

TIPO DE ESCALAS:

ESC. 1:800

DIBUJO:

ARQ. APRENDIZ

Nicolas David Chavarro Molina

C.C 1010052782

Codigo institucional: 1710396

ARCHIVO DIGITAL:

PROYECTO:

ECOBARRIO FUSUNGA

EL BORDE URBANO COMO ELEMENTO DE TRANSICIÓN ENTRE LA CIUDAD Y SU PERIFERIA

REVISION: | PLANO N°: A-001 | 01 / 61

FRAGMENTO URBANO N°1 ECOBARRIO FUSUNGA / URBAN FRAGMENT N°1 ECOBARRIO FUSUNGA

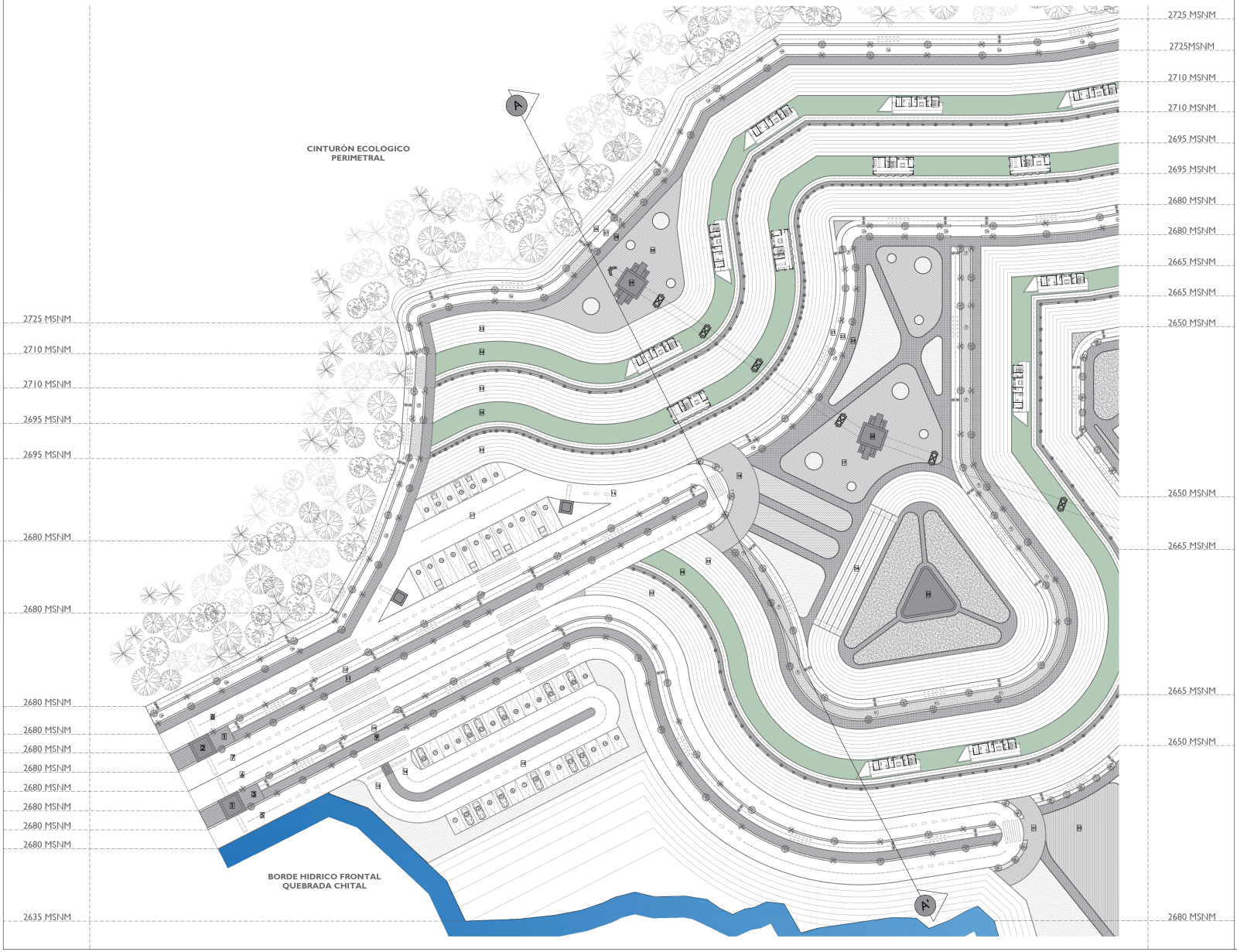

POGRAMA URBANO

1. PUESTO DE CONTROL N°1 (ACCESO N°1)
2. PUESTO DE CONTROL N°2 (ACCESO N°2)
3. ACCESO PEATONAL ESPACIO PÚBLICO PRINCIPAL (CENTRAL)
4. ACCESO PEATONAL ESPACIO PÚBLICO SECUNDARIO (INTERMEDIO)
5. ACCESO VEHICULAR HACIA ESPACIO PÚBLICO PRINCIPAL
6. SALIDA VEHICULAR ESPACIO PÚBLICO PRINCIPAL
7. ACCESO VEHICULAR HACIA ESPACIO PÚBLICO INTERMEDIO
8. SALIDA VEHICULAR ESPACIO PÚBLICO INTERMEDIO
9. CIRCULACIÓN PEATONAL ACCESO N°1
10. CIRCULACIÓN BICITURISMO ACCESO N°1
11. CIRCULACIÓN PEATONAL ACCESO N°2
12. CIRCULACIÓN BICITURISMO ACCESO N°2
13. ACCESO VEHICULAR PARQUEADERO PRIVADO ECOBARRIO
14. SALIDA VEHICULAR PARQUEADERO PRIVADO ECOBARRIO
15. PARQUEADERO PRIVADO ECOBARRIO
16. ACCESO ZONA DE CARGA (PRODUCCIÓN HUERTA URBANA)
17. ZONA DE CARGA VEHICULOS / PARQUEADERO VEHICULOS PESADOS (PRODUCCIÓN HUERTA URBANA)
18. BARRERA CIRCULACIÓN VEHICULAR / INGRESO ESPACIO PÚBLICO SUPERIÓR
19. ESPACIO PÚBLICO INTERMEDIO
20. ESPACIÓN INTERMEDIA MEDIO DE CIRCULACIÓN MASIVO (TELEFERICO ECOBARRIO)
21. CIRCULACIÓN PERIMETRAL INTERMEDIA (SENDERO BICITURISMO)
22. CIRCULACIÓN PERIMETRAL INTERMEDIA (SENDERO DEPORTIVO)
23. CIRCULACIÓN PERIMETRAL INTERMEDIA (SENDERO PEATONAL)
24. RAMPA DE ACCESO SECTOR PRODUCTIVO (HUERTA URBANA)
25. SECTOR PRODUCTIVO SOCIAL (HUERTA URBANA)
26. CIRCULACIÓN PERIMETRAL SUPERIÓR (SENDERO BICITURISMO)
27. CIRCULACIÓN PERIMETRAL SUPERIÓR (SENDERO DEPORTIVO)
28. CIRCULACIÓN PERIMETRAL SUPERIÓR (SENDERO PEATONAL)
29. ESPACIÓN SUPERIÓR MEDIO DE CIRCULACIÓN MASIVO (TELEFERICO ECOBARRIO)
30. ESPACIO PÚBLICO SUPERIOR (MIRADOR ECOBARRIO)
31. BARRERA VEHICULAR ESPACIO PÚBLICO PRINCIPAL (CENTRAL)
32. INGRESO ESPACIO PUBLICO PRINCIPAL (CENTRAL)
33. TERRAZAS DE RESTAURACIÓN ECOLÓGICA
34. TERRAZAS DE IMPLANTACIÓN ARQUITECTÓNICA RESIDENCIAL (TIPOLOGÍA N°1)
35. TERRAZAS DE IMPLANTACIÓN ARQUITECTÓNICA RESIDENCIAL (TIPOLOGÍA N°3)

N O E S

ESC. 1:400

REVISION: | PLANO N°: A-002 | 02 | 19

UniPiloto

ECOBARRIO FUSUNGA

LOCALIZACIÓN:

- COLOMBIA - CUNDINAMARCA / SOACHA

SECTOR: VEREDA FUSUNGA

CONTENIDO DE LA PLANCHA:

COMPONENTE URBANO ECOBARRIO FUSUNGA

FRAGMENTO URBANO N°1 IMPLANTACIÓN URBANA



ENCARGADOS

Institución a cargo.

UNIVERSIDAD PILOTO DE COLOMBIA

Arq. aprendiz.

Nicolas David Chavarro Molina

C.C 1010052782

Director de proyecto.

Arq. Juan Pablo Paternina

FECHA DE ENTREGA:

22 - NOVIEMBRE - 2021

TIPO DE ESCALAS:

ESC. 1:400

DIBUJO:

ARQ. APRENDIZ

Nicolas David Chavarro Molina

C.C 1010052782

Codigo institucional: 1710396

ARCHIVO DIGITAL:

PROYECTO:

ECOBARRIO FUSUNGA

EL BORDE URBANO COMO ELEMENTO DE TRANSICIÓN ENTRE LA CIUDAD Y SU PERIFERIA

REVISION: | PLANO N°: A-002 | 02 | 61

SECCIÓN URBANA A-A' (FRAGMENTO N°1) ECOBARRIO FUSUNGA / URBAN SECTION A-A' (FRAGMENT N°1) ECOBARRIO FUSUNGA

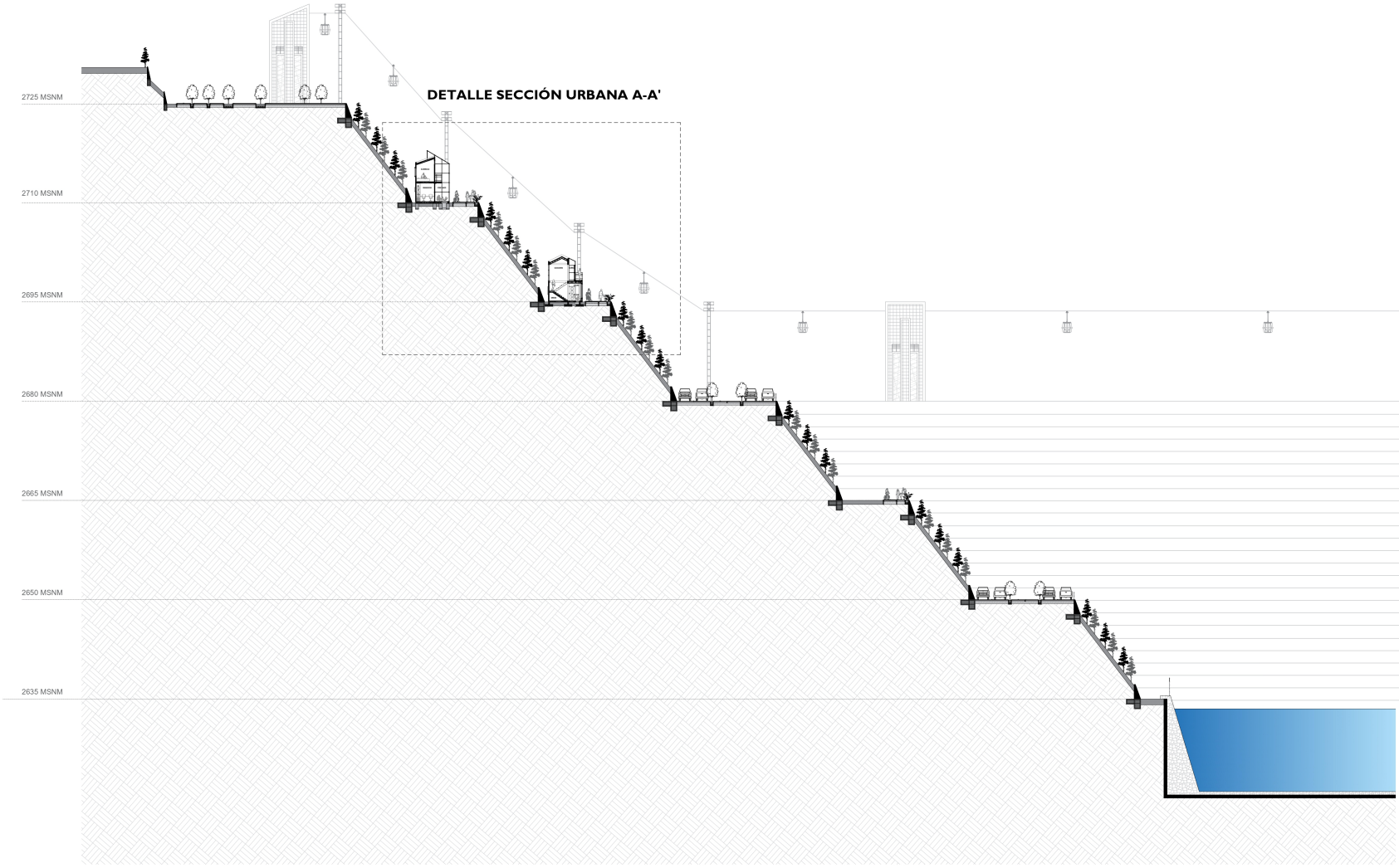

ESC. 1:400

REVISIÓN: A-003 PLANO N°: 61 / 03

UniPiloto

ECOBARRIO FUSUNGA

LOCALIZACIÓN:

- COLOMBIA - CUNDINAMARCA / SOACHA

SECTOR: VEREDA FUSUNGA

CONTENIDO DE LA PLANCHA:

COMPONENTE URBANO ECOBARRIO FUSUNGA

SECCIÓN URBANA A-A' FRAGMENTO N°1

CONVENCIONES

- SECCIÓN / CORTE URBANO
- EJES / ALINEACIÓN ESTRUCTURAL
- NIVEL EN PLANTA / VISTA EN PLANO
- NIVEL EN SECCIÓN O ALZADO

ENCARGADOS

Institución a cargo.

UNIVERSIDAD PILOTO DE COLOMBIA

Arq. aprendiz.

Nicolas David Chavarro Molina

C.C 1010052782

Director de proyecto.

Arq. Juan Pablo Paternina

FECHA DE ENTREGA:

22 - NOVIEMBRE - 2021

TIPO DE ESCALAS:

ESC. 1:400

DIBUJO:

ARQ. APRENDIZ

Nicolas David Chavarro Molina

C.C 1010052782

Codigo institucional: 1710396

ARCHIVO DIGITAL:

PROYECTO:

ECOBARRIO FUSUNGA

EL BORDE URBANO COMO ELEMENTO DE TRANSICIÓN ENTRE LA CIUDAD Y SU PERIFERIA

REVISIÓN: PLANO N°: A-003 03 / 61

DETALLE SECCIÓN URBANA A-A' ECOBARRIO FUSUNGA / URBAN SECTION DETAIL A-A' ECOBARRIO FUSUNGA

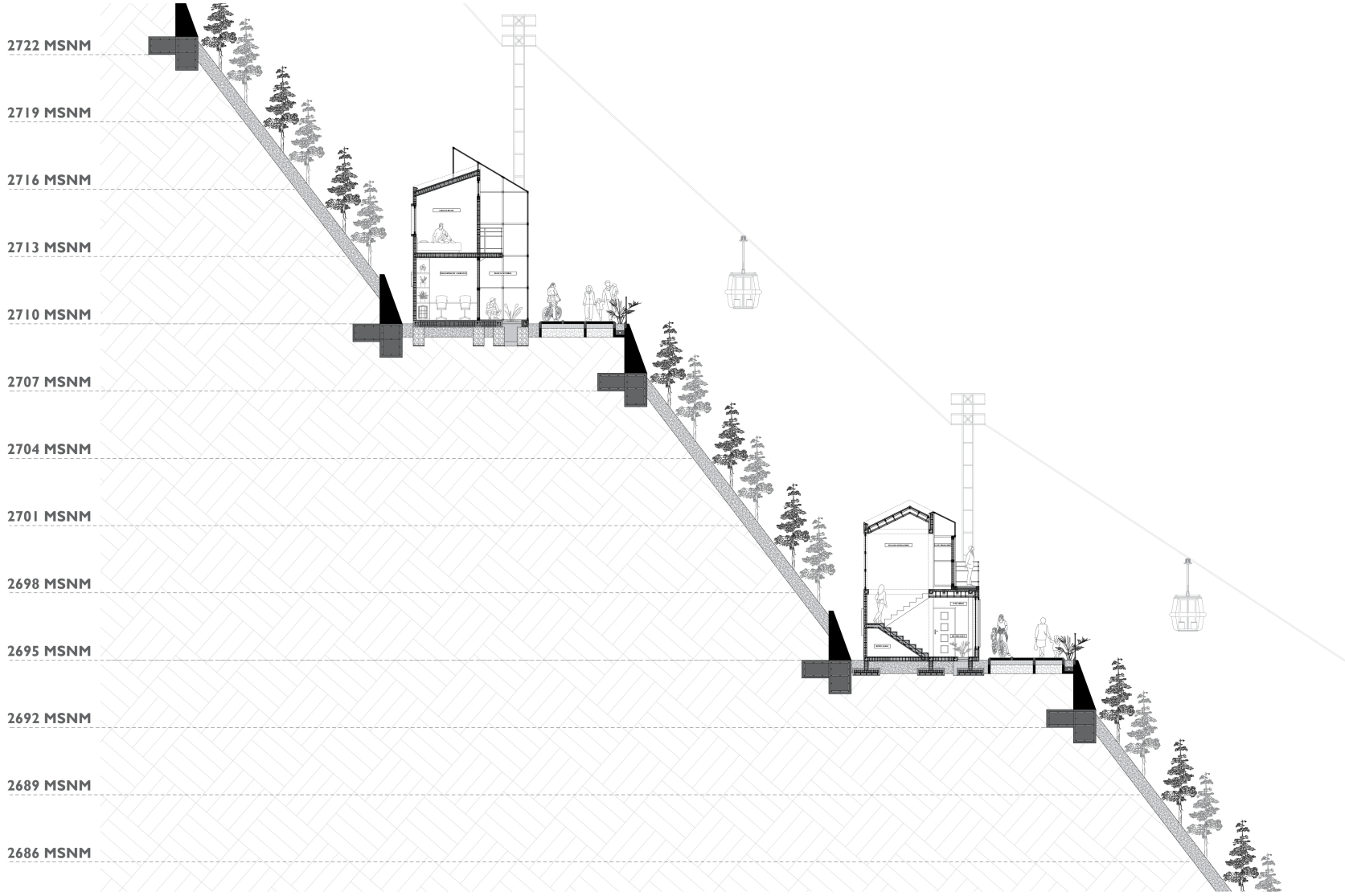

ESC. 1:100

UniPiloto

ECOBARRIO FUSUNGA

LOCALIZACIÓN:

- COLOMBIA -
CUNDINAMARCA / SOACHA

SECTOR: VEREDA FUSUNGA

CONTENIDO DE LA PLANCHA:

COMPONENTE URBANO
ECOBARRIO FUSUNGA

DETALLE SECCIÓN
URBANA A-A'
FRAGMENTO N°1

CONVENCIONES

SECCIÓN / CORTE URBANO

EJES / ALINEACIÓN ESTRUCTURAL

NIVEL EN PLANTA / VISTA EN PLANO

NIVEL EN SECCIÓN O ALZADO

ENCARGADOS

Institución a cargo.

UNIVERSIDAD PILOTO
DE COLOMBIA

Arq. aprendiz.

Nicolas David Chavarro
Molina

C.C 1010052782

Director de proyecto.

Arq. Juan Pablo Paternina

FECHA DE ENTREGA:

22 - NOVIEMBRE - 2021

TIPO DE ESCALAS:

ESC. 1:100

DIBUJO:

ARQ. APRENDIZ
Nicolas David Chavarro Molina
C.C 1010052782
Codigo institucional: 1710396

ARCHIVO DIGITAL:

PROYECTO:

ECOBARRIO FUSUNGA

EL BORDE URBANO COMO ELEMENTO DE TRANSICIÓN ENTRE LA CIUDAD Y SU PERIFERIA

REVISIÓN:

PLANO N°: A-004

HOJA N°: 04 / 61

DETALLE URBANO EN PLANTA SECCIÓN URBANA A-A' ECOBARRIO FUSUNGA / DETAIL ON PLANT URBAN SECTION A-A'

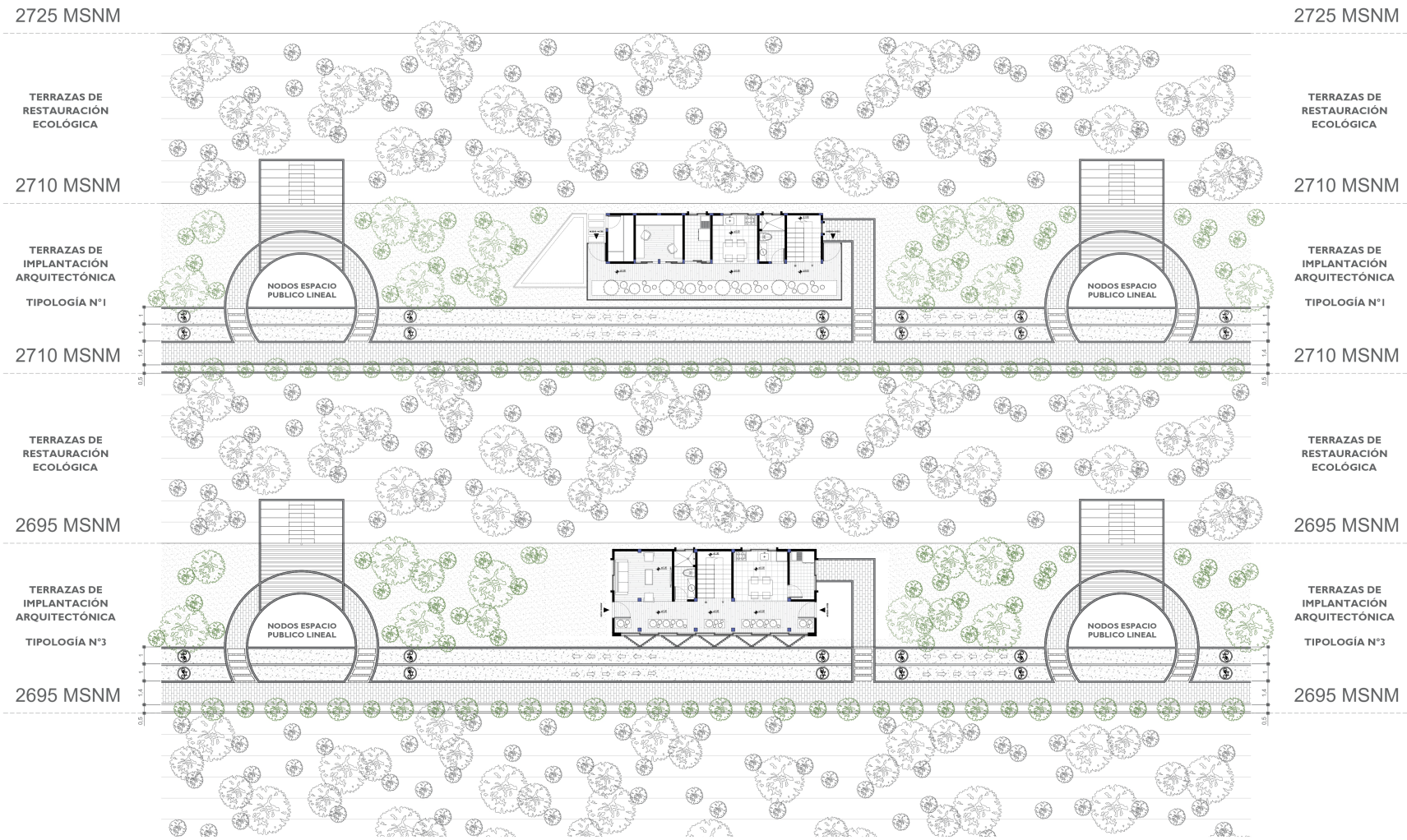

ESC. 1:100

REVISION: | PLANO N°: A-005 | 19 / 05

UniPiloto

ECOBARRIO FUSUNGA

LOCALIZACIÓN:

- COLOMBIA - CUNDINAMARCA / SOACHA

SECTOR: VEREDA FUSUNGA

CONTENIDO DE LA PLANCHA:

COMPONENTE URBANO ECOBARRIO FUSUNGA

DETALLE EN PLANTA SECCIÓN URBANA A-A'

CONVENCIONES

- SECCIÓN / CORTE URBANO
- EJES / ALINEACIÓN ESTRUCTURAL
- NIVEL EN PLANTA / VISTA EN PLANO
- NIVEL EN SECCIÓN O ALSADO

ENCARGADOS

Institución a cargo.

UNIVERSIDAD PILOTO DE COLOMBIA

Arq. aprendiz.

Nicolas David Chavarro Molina

C.C 1010052782

Director de proyecto.

Arq. Juan Pablo Paternina

FECHA DE ENTREGA:

22 - NOVIEMBRE - 2021

TIPO DE ESCALAS:

ESC. 1:100

DIBUJO:

ARQ. APRENDIZ

Nicolas David Chavarro Molina

C.C 1010052782

Codigo institucional: 1710396

ARCHIVO DIGITAL:

PROYECTO:

ECOBARRIO FUSUNGA

EL BORDE URBANO COMO ELEMENTO DE TRANSICIÓN ENTRE LA CIUDAD Y SU PERIFERIA

REVISION: | PLANO N°: A-005 | 05 / 61

FRAGMENTO URBANO N°2 ECOBARRIO FUSUNGA / URBAN FRAGMENT N°2 ECOBARRIO FUSUNGA

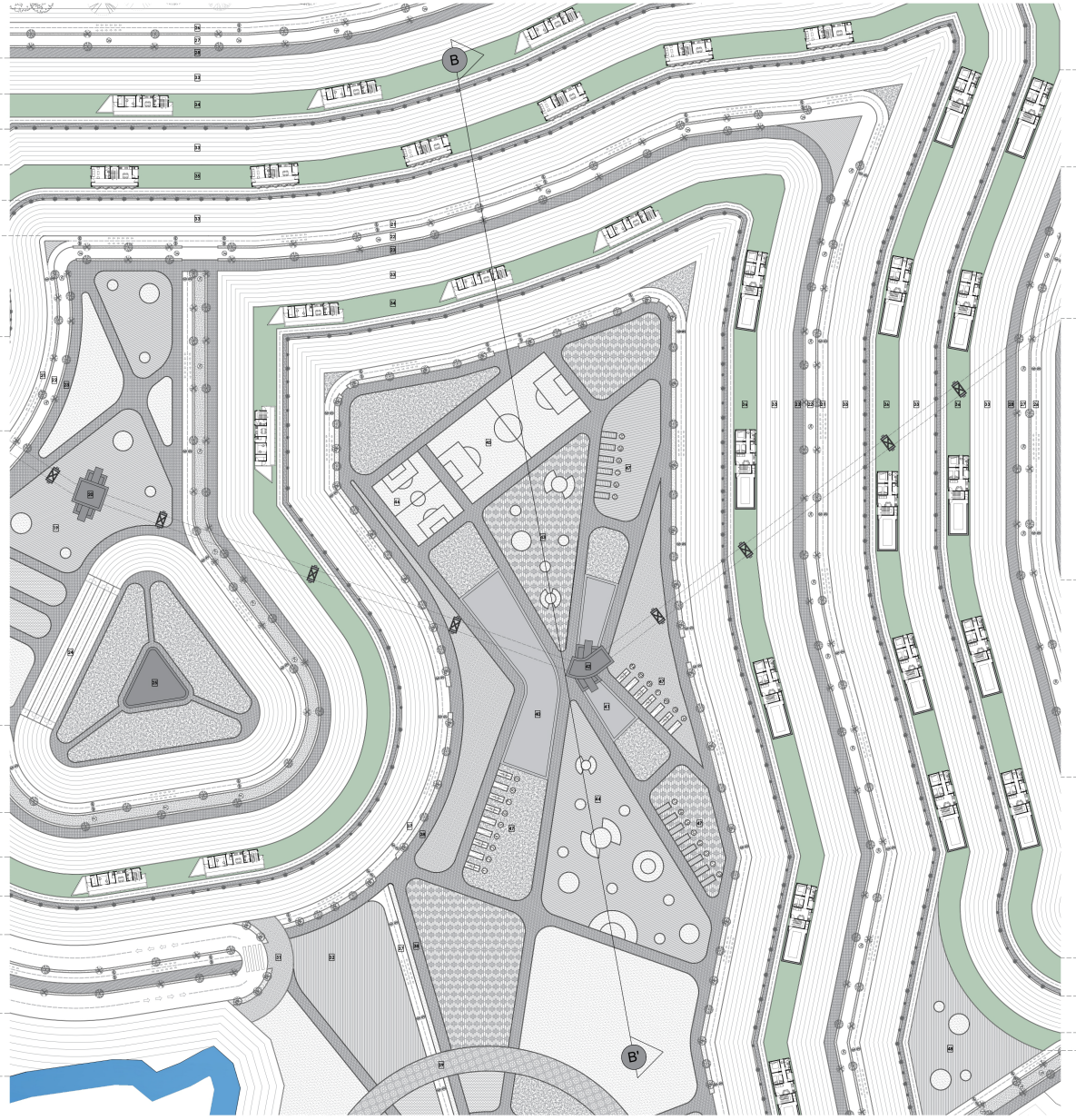

POGRAMA URBANO

19 ESPACIO PÚBLICO INTERMEDIO
20 ESPACIÓN INTERMEDIA MEDIO DE CIRCULACIÓN MASIVO (TELEFERICO ECOBARRIO)
21 CIRCULACIÓN PERIMETRAL INTERMEDIA (SENDERO BICITURISMO)
22 CIRCULACIÓN PERIMETRAL INTERMEDIA (SENDERO DEPORTIVO)
23 CIRCULACIÓN PERIMETRAL INTERMEDIA (SENDERO PEATONAL)
24 RAMPA DE ACCESO SECTOR PRODUCTIVO (HUERTA URBANA)
25 SECTOR PRODUCTIVO SOCIAL (HUERTA URBANA)
26 CIRCULACIÓN PERIMETRAL SUPERIÓR (SENDERO BICITURISMO)
27 CIRCULACIÓN PERIMETRAL SUPERIÓR (SENDERO DEPORTIVO)
28 CIRCULACIÓN PERIMETRAL SUPERIÓR (SENDERO PEATONAL)
31 BARRERA VEHICULAR ESPACIO PÚBLICO PRINCIPAL (CENTRAL)
32 INGRESO ESPACIO PÚBLICO PRINCIPAL (CENTRAL)
33 TERRAZAS DE RESTAURACIÓN ECOLÓGICA
34 TERRAZAS DE IMPLANTACIÓN ARQUITECTÓNICA RESIDENCIAL (TIPOLOGÍA N°1)
35 TERRAZAS DE IMPLANTACIÓN ARQUITECTÓNICA RESIDENCIAL (TIPOLOGÍA N°3)
36 TERRAZAS DE IMPLANTACIÓN ARQUITECTÓNICA RESIDENCIAL (TIPOLOGÍA N°2)
37 CIRCULACIÓN PERIMETRAL ESPACIO PÚBLICO PRINCIPAL (SENDERO PEATONAL)
38 CIRCULACIÓN PERIMETRAL ESPACIO PÚBLICO PRINCIPAL (SENDERO BICITURISMO)
39 SENDERO NODO PRINCIPAL ESPACIO PÚBLICO PRINCIPAL
40 FRAGMENTO IZQUIERDO CENTRO CULTURAL ECOBARRIO
41 FRAGMENTO DERECHO CENTRO CULTURAL ECOBARRIO
42 ESPACIÓN PRINCIPAL MEDIO DE CIRCULACIÓN MASIVO (TELEFERICO ECOBARRIO)
43 ESPACIO PÚBLICO INMEDIATO CENTRO CULTURAL ECOBARRIO (FRAGMENTO PORTERIOR)
44 ESPACIO PÚBLICO INMEDIATO CENTRO CULTURAL ECOBARRIO (FRAGMENTO FRONTAL)
45 CANCHA FUTBOL 6 ESPACIO PUBLICO CENTRAL ECOBARRIO
46 CANCHA MIXTA DEPORTIVA ECOBARRIO
47 PARQUEADERO SOSTENIBLE BICIUSUARIOS
48 MIRADOR TERRAZA ARQUITECTÓNICA

N
O E
S

ESC. 1:400

REVISION: | PLANO N°: A-006 | HOJA N°: 19 de 90

UniPiloto

ECOBARRIO FUSUNGA

LOCALIZACIÓN:

- COLOMBIA - CUNDINAMARCA / SOACHA

SECTOR: VEREDA FUSUNGA

CONTENIDO DE LA PLANCHA:

COMPONENTE URBANO ECOBARRIO FUSUNGA

FRAGMENTO URBANO N°2 IMPLANTACIÓN URBANA



ENCARGADOS

Institución a cargo.

UNIVERSIDAD PILOTO DE COLOMBIA

Arq. aprendiz.

Nicolas David Chavarro Molina

C.C 1010052782

Director de proyecto.

Arq. Juan Pablo Paternina

FECHA DE ENTREGA:

22 - NOVIEMBRE - 2021

TIPO DE ESCALAS:

ESC. 1:400

DIBUJO:

ARQ. APRENDIZ

Nicolas David Chavarro Molina

C.C 1010052782

Codigo institucional: 1710396

ARCHIVO DIGITAL:

PROYECTO:

ECOBARRIO FUSUNGA

EL BORDE URBANO COMO ELEMENTO DE TRANSICIÓN ENTRE LA CIUDAD Y SU PERIFERIA

REVISION: | PLANO N°: A-006 | HOJA N°: 06 de 61

SECCIÓN URBANA B-B' (FRAGMENTO N°2) ECOBARRIO FUSUNGA / URBAN SECTION A-A' (FRAGMENT N°1) ECOBARRIO FUSUNGA

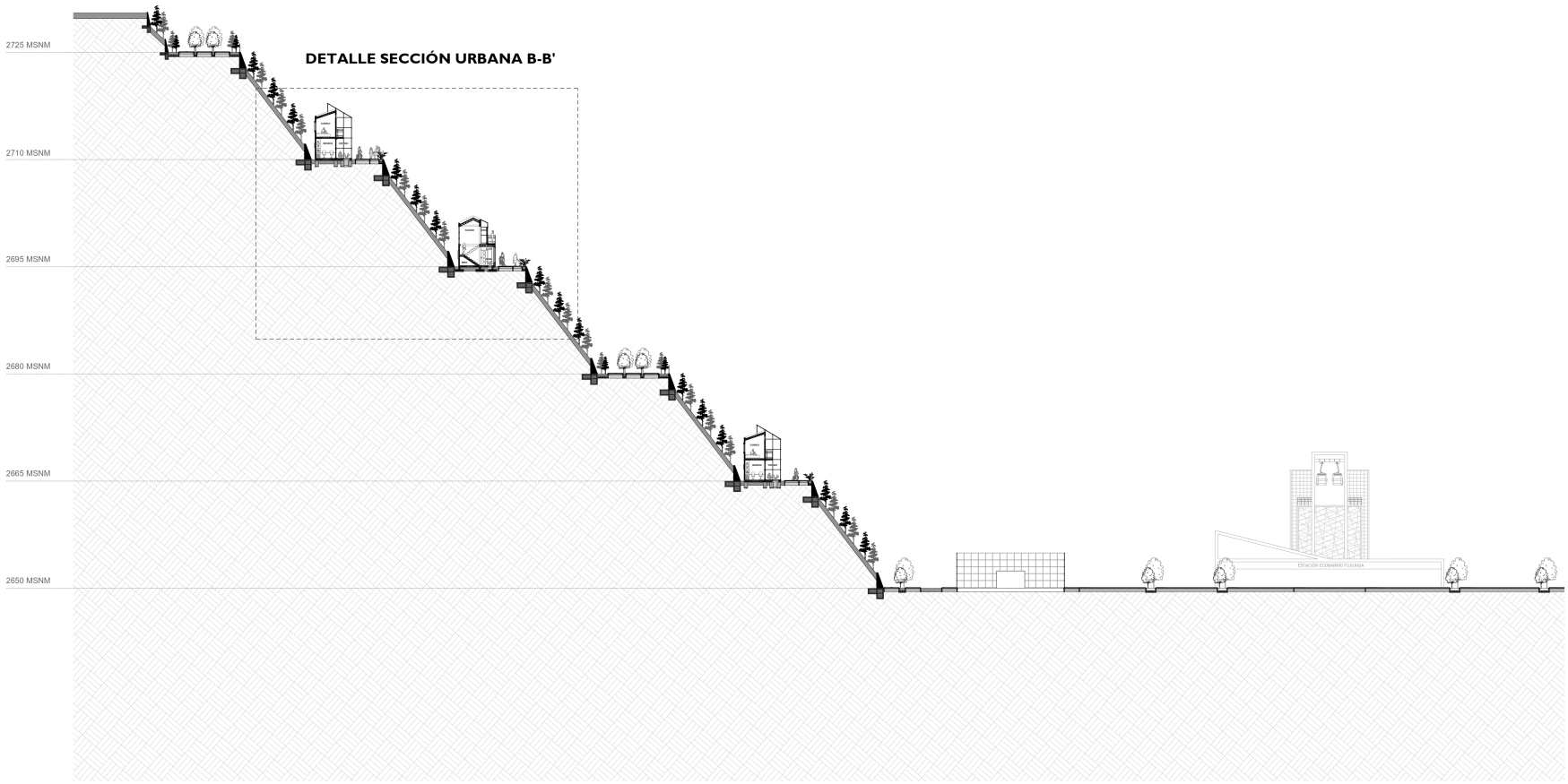

ESC. 1:400

REVISIÓN: | PLANO N°: A-007 | 07 / 61

UniPiloto

ECOBARRIO FUSUNGA

LOCALIZACIÓN:

- COLOMBIA - CUNDINAMARCA / SOACHA

SECTOR: VEREDA FUSUNGA

CONTENIDO DE LA PLANCHA:

COMPONENTE URBANO ECOBARRIO FUSUNGA

SECCIÓN URBANA B-B' FRAGMENTO N°2

CONVENCIONES

- SECCIÓN / CORTE URBANO
- EJES / ALINEACIÓN ESTRUCTURAL
- NIVEL EN PLANTA / VISTA EN PLANO
- NIVEL EN SECCIÓN O ALSADO

ENCARGADOS

Institución a cargo.

UNIVERSIDAD PILOTO DE COLOMBIA

Arq. aprendiz.

Nicolas David Chavarro Molina

C.C 1010052782

Director de proyecto.

Arq. Juan Pablo Paternina

FECHA DE ENTREGA:

22 - NOVIEMBRE - 2021

TIPO DE ESCALAS:

ESC. 1:400

DIBUJO:

ARQ. APRENDIZ

Nicolas David Chavarro Molina

C.C 1010052782

Codigo institucional: 1710396

ARCHIVO DIGITAL:

PROYECTO:

ECOBARRIO FUSUNGA

EL BORDE URBANO COMO ELEMENTO DE TRANSICIÓN ENTRE LA CIUDAD Y SU PERIFERIA

REVISION: | PLANO N°: A-007 | 07 / 61

DETALLE SECCIÓN URBAN B-B' ECOBARRIO FUSUNGA / URBAN SECTION DETAIL B-B' ECOBARRIO FUSUNGA



ESC. 1:100

REVISIÓN:	PLANO N°: A-008	19 / 80

UniPiloto

ECOBARRIO FUSUNGA

LOCALIZACIÓN:

- COLOMBIA -
CUNDINAMARCA / SOACHA

SECTOR: VEREDA FUSUNGA

CONTENIDO DE LA PLANCHA:

COMPONENTE URBANO
ECOBARRIO FUSUNGA

DETALLE SECCIÓN
URBANA B-B'
FRAGMENTO N°2

CONVENCIONES

- SECCIÓN / CORTE URBANO
- EJES / ALINEACIÓN ESTRUCTURAL
- NIVEL EN PLANTA / VISTA EN PLANO
- NIVEL EN SECCIÓN O ALSADO

ENCARGADOS

Institución a cargo.

UNIVERSIDAD PILOTO
DE COLOMBIA

Arq. aprendiz.

Nicolas David Chavarro
Molina

C.C 1010052782

Director de proyecto.

Arq. Juan Pablo Paternina

FECHA DE ENTREGA:

22 - NOVIEMBRE - 2021

TIPO DE ESCALAS:

ESC. 1:100

DIBUJO:

ARQ. APRENDIZ
Nicolas David Chavarro Molina
C.C 1010052782
Codigo institucional: 1710396

ARCHIVO DIGITAL:

PROYECTO:

ECOBARRIO FUSUNGA

EL BORDE URBANO COMO ELEMENTO DE TRANSICIÓN ENTRE LA CIUDAD Y SU PERIFERIA

REVISION:	PLANO N°:	PLANO N°
	A-008	08 / 61

DETALLE URBANO EN PLANTA SECCIÓN URBANA B-B' ECOBARRIO FUSUNGA / DETAIL ON PLANT URBAN SECTION B-B'

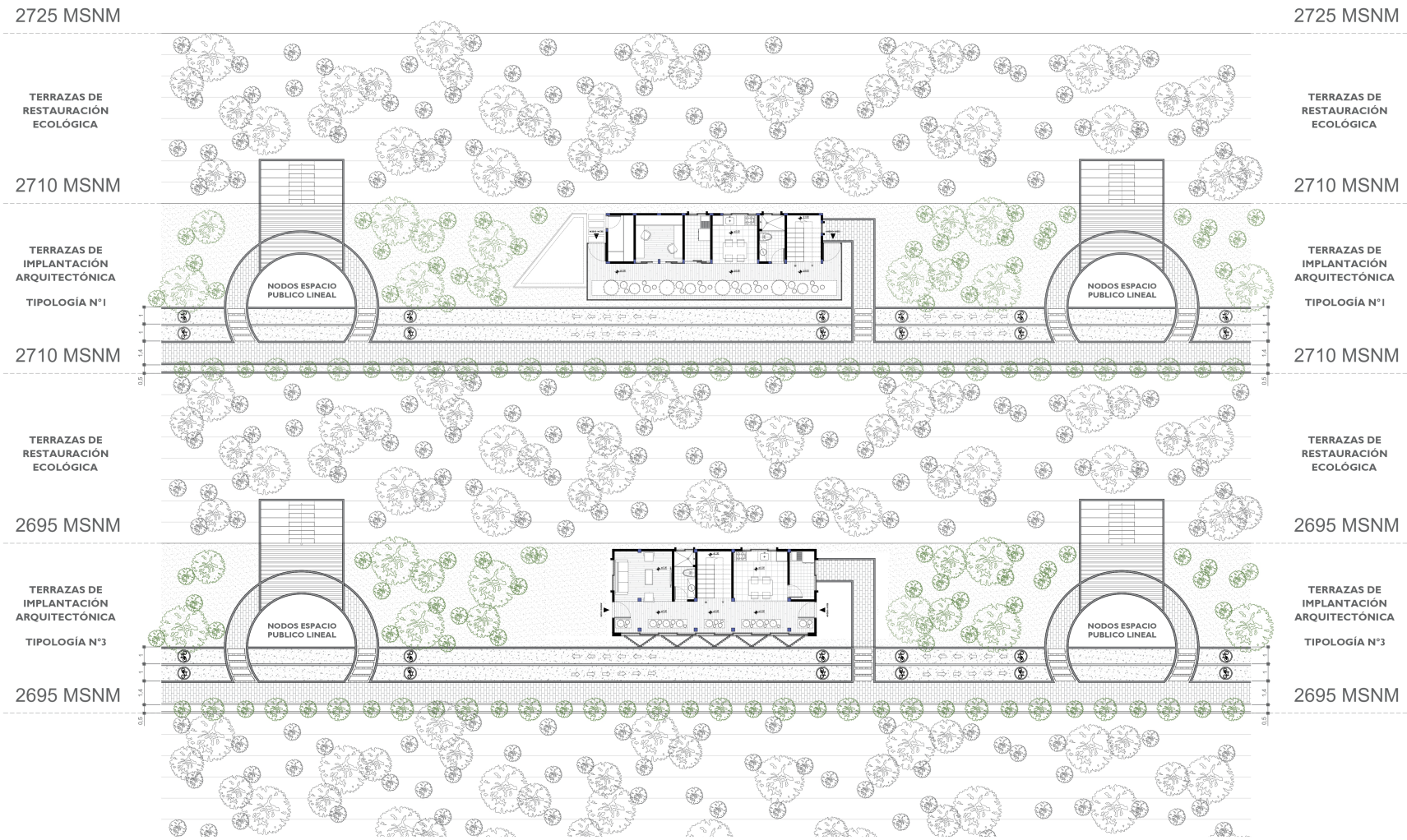

ESC. 1:100

REVISIÓN:
PLANO N°: A-009
19 / 60

UniPiloto

ECOBARRIO FUSUNGA

LOCALIZACIÓN:
- COLOMBIA - CUNDINAMARCA / SOACHA
SECTOR: VEREDA FUSUNGA

CONTENIDO DE LA PLANCHA:
COMPONENTE URBANO ECOBARRIO FUSUNGA
DETALLE EN PLANTA SECCIÓN URBANA B-B'

CONVENCIONES
- SECCIÓN / CORTE URBANO
- EJES / ALINEACIÓN ESTRUCTURAL
- NIVEL EN PLANTA / VISTA EN PLANO
- NIVEL EN SECCIÓN O ALZADO

ENCARGADOS

Institución a cargo.
UNIVERSIDAD PILOTO DE COLOMBIA
Arq. aprendiz.
Nicolas David Chavarro Molina
C.C 1010052782
Director de proyecto.
Arq. Juan Pablo Paternina

FECHA DE ENTREGA:
22 - NOVIEMBRE - 2021

TIPO DE ESCALAS:
ESC. 1:100

DIBUJO:
ARQ. APRENDIZ
Nicolas David Chavarro Molina
C.C 1010052782
Codigo institucional: 1710396

ARCHIVO DIGITAL:

PROYECTO:
ECOBARRIO FUSUNGA
EL BORDE URBANO COMO ELEMENTO DE TRANSICIÓN ENTRE LA CIUDAD Y SU PERIFERIA

REVISIÓN:
PLANO N°: A-009
09 / 61

FRAGMENTO URBANO N°3 ECOBARRIO FUSUNGA / URBAN FRAGMENT N°3 ECOBARRIO FUSUNGA

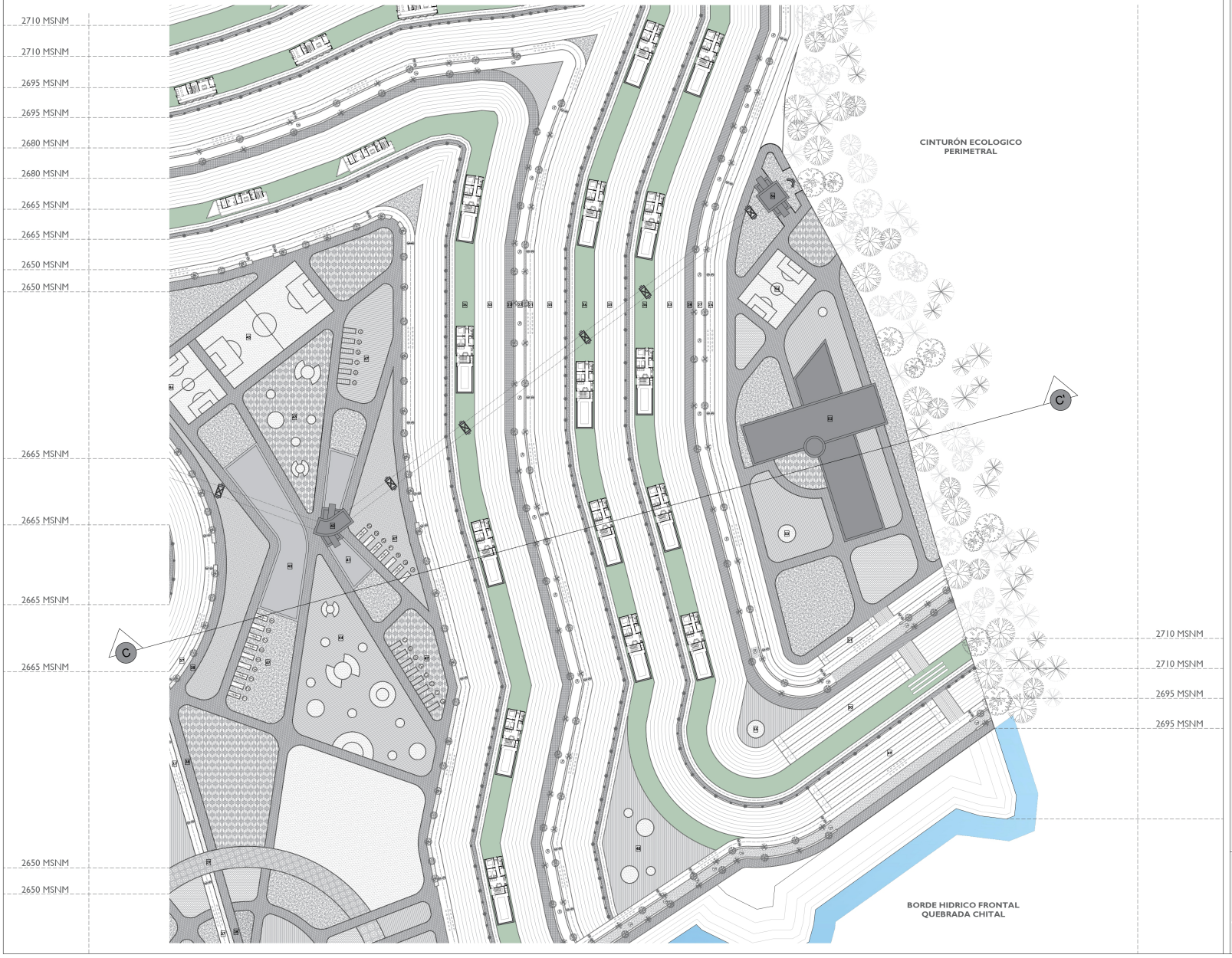

POGRAMA URBANO

- 26 CIRCULACIÓN PERIMETRAL SUPERIOR (SENDERO BICITURISMO)
- 27 CIRCULACIÓN PERIMETRAL SUPERIOR (SENDERO DEPORTIVO)
- 28 CIRCULACIÓN PERIMETRAL SUPERIOR (SENDERO PEATONAL)
- 31 BARRERA VEHICULAR ESPACIO PUBLICO PRINCIPAL (CENTRAL)
- 32 INGRESO ESPACIO PUBLICO PRINCIPAL (CENTRAL)
- 33 TERRAZAS DE RESTAURACIÓN ECOLÓGICA
- 34 TERRAZAS DE IMPLANTACIÓN ARQUITECTÓNICA RESIDENCIAL (TIPOLOGÍA N°1)
- 35 TERRAZAS DE IMPLANTACIÓN ARQUITECTÓNICA RESIDENCIAL (TIPOLOGÍA N°3)
- 36 TERRAZAS DE IMPLANTACIÓN ARQUITECTÓNICA RESIDENCIAL (TIPOLOGÍA N°2)
- 37 CIRCULACIÓN PERIMETRAL ESPACIO PÚBLICO PRINCIPAL (SENDERO PEATONAL)
- 38 CIRCULACIÓN PERIMETRAL ESPACIO PÚBLICO PRINCIPAL (SENDERO BICITURISMO)
- 39 SENDERO NODO PRINCIPAL ESPACIO PÚBLICO PRINCIPAL
- 40 FRAGMENTO IZQUIERDO CENTRO CULTURAL ECOBARRIO
- 41 FRAGMENTO DERECHO CENTRO CULTURAL ECOBARRIO
- 42 ESPACIÓN PRINCIPAL MEDIO DE CIRCULACIÓN MASIVO (TELEFERICO ECOBARRIO)
- 43 ESPACIO PÚBLICO INMEDIATO CENTRO CULTURAL ECOBARRIO (FRAGMENTO PORTERIOR)
- 44 ESPACIO PÚBLICO INMEDIATO CENTRO CULTURAL ECOBARRIO (FRAGMENTO FRONTAL)
- 45 CANCHA FUTBOL 6 ESPACIO PUBLICO CENTRAL ECOBARRIO
- 46 CANCHA MIXTA DEPORTIVA ECOBARRIO
- 47 PARQUEADERO SOSTENIBLE BICIUSUARIOS
- 48 MIRADOR TERRAZA ARQUITECTÓNICA
- 49 RAMPA DE ACCESO TERRAZA ARQUITECTÓNICA CENTRAL ECOBARRIO
- 50 RAMPA DE ACCESO TERRAZA ARQUITECTÓNICA SUPERIOR ECOBARRIO
- 51 RAMPA DE ACCESO SECTOR EDUCACIONAL
- 52 EQUIPAMIENTO INSTITUCIONAL (INSTITUCIÓN EDUCATIVA INTERNA ECOBARRIO)
- 53 ESPACIO PUBLICO SECTOR EDUCACIONAL ECOBARRIO
- 54 CANCHA MIXTA SECTOR EDUCACIONAL ECOBARRIO
- 55 MIRADOR SECTOR EDUCACIONAL ECOBARRIO
- 56 ESPACIÓN SECTOR EDUCACIONAL MEDIO DE CIRCULACIÓN MASIVO (TELEFERICO ECOBARRIO)

N O E S

ESC. 1:400

REVISION: | PLANO N°: A-010 | 19 / 01

UniPiloto

ECOBARRIO FUSUNGA

LOCALIZACIÓN:

- COLOMBIA - CUNDINAMARCA / SOACHA

SECTOR: VEREDA FUSUNGA

CONTENIDO DE LA PLANCHA:

COMPONENTE URBANO ECOBARRIO FUSUNGA

FRAGMENTO URBANO N°3 IMPLANTACIÓN URBANA



ENCARGADOS

Institución a cargo.

UNIVERSIDAD PILOTO DE COLOMBIA

Arq. aprendiz.

Nicolas David Chavarro Molina

C.C 1010052782

Director de proyecto.

Arq. Juan Pablo Paternina

FECHA DE ENTREGA:

22 - NOVIEMBRE - 2021

TIPO DE ESCALAS:

ESC. 1:400

DIBUJO:

ARQ. APRENDIZ

Nicolas David Chavarro Molina

C.C 1010052782

Codigo institucional: 1710396

ARCHIVO DIGITAL:

PROYECTO:

ECOBARRIO FUSUNGA

EL BORDE URBANO COMO ELEMENTO DE TRANSICIÓN ENTRE LA CIUDAD Y SU PERIFERIA

REVISION: | PLANO N°: A-010 | 10 / 61

SECCIÓN URBANA C-C' (FRAGMENTO N°3) ECOBARRIO FUSUNGA / URBAN SECTION C-C' (FRAGMENT N°3) ECOBARRIO FUSUNGA

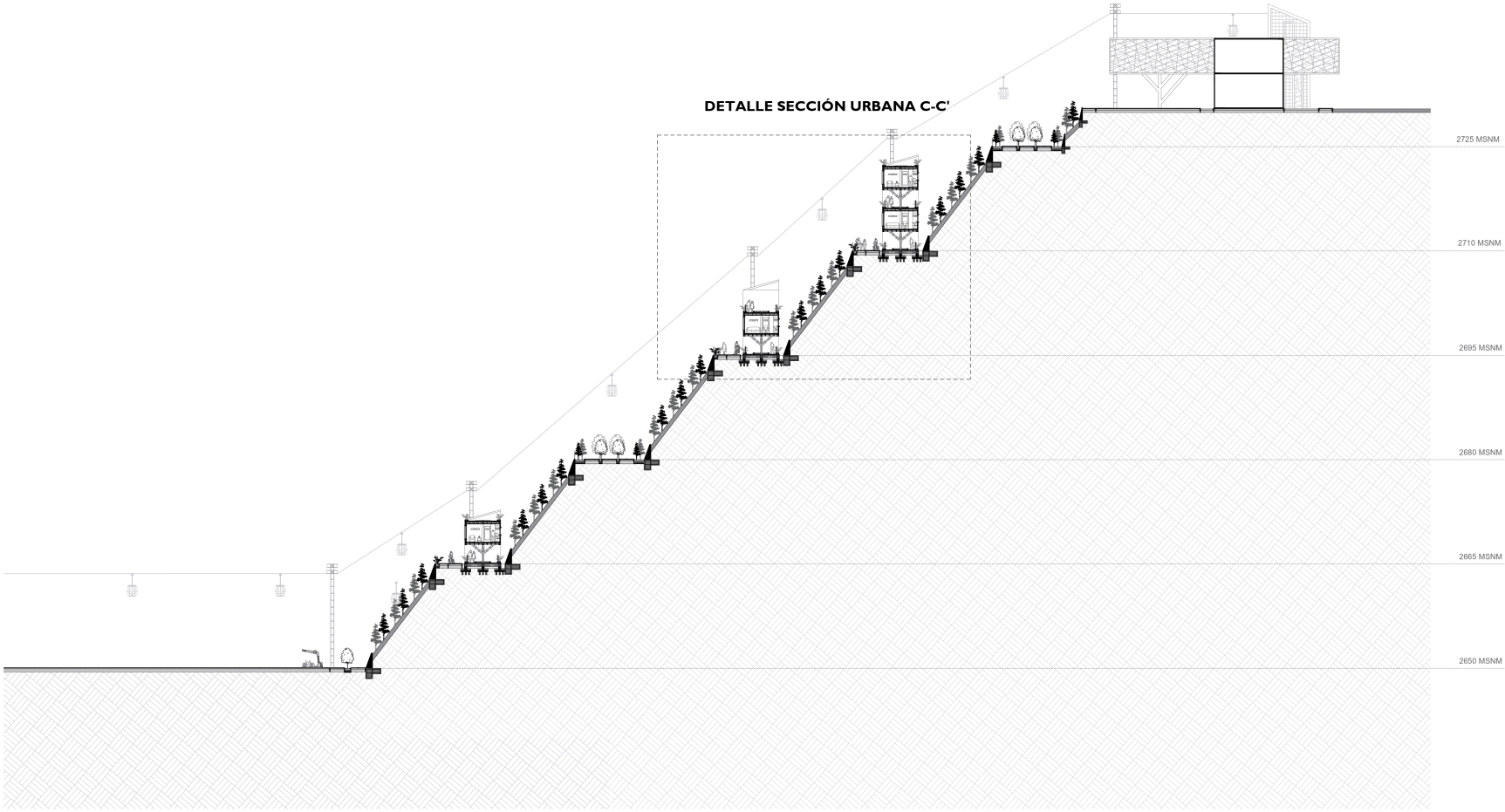

ESC. 1:400

REVISION:
PLANO N°: A-011
19 / 11

UniPiloto

ECOBARRIO FUSUNGA

LOCALIZACIÓN:

- COLOMBIA -
CUNDINAMARCA / SOACHA

SECTOR: VEREDA FUSUNGA

CONTENIDO DE LA PLANCHA:

COMPONENTE URBANO ECOBARRIO FUSUNGA

SECCIÓN URBANA C-C' FRAGMENTO N°3

CONVENCIONES

- SECCIÓN / CORTE URBANO
- EJES / ALINEACIÓN ESTRUCTURAL
- NIVEL EN PLANTA / VISTA EN PLANO
- NIVEL EN SECCIÓN O ALZADO

ENCARGADOS

Institución a cargo.

UNIVERSIDAD PILOTO DE COLOMBIA

Arq. aprendiz.

Nicolas David Chavarro Molina

C.C 1010052782

Director de proyecto.

Arq. Juan Pablo Paternina

FECHA DE ENTREGA:

22 - NOVIEMBRE - 2021

TIPO DE ESCALAS:

ESC. 1:400

DIBUJO:

ARQ. APRENDIZ

Nicolas David Chavarro Molina

C.C 1010052782

Codigo institucional: 1710396

ARCHIVO DIGITAL:

PROYECTO:

ECOBARRIO FUSUNGA

EL BORDE URBANO COMO ELEMENTO DE TRANSICIÓN ENTRE LA CIUDAD Y SU PERIFERIA

REVISION:

PLANO N°: A-011

11 / 61

DETALLE SECCIÓN URBANA C-C' ECOBARRIO FUSUNGA / URBAN SECTION DETAIL C-C' ECOBARRIO FUSUNGA

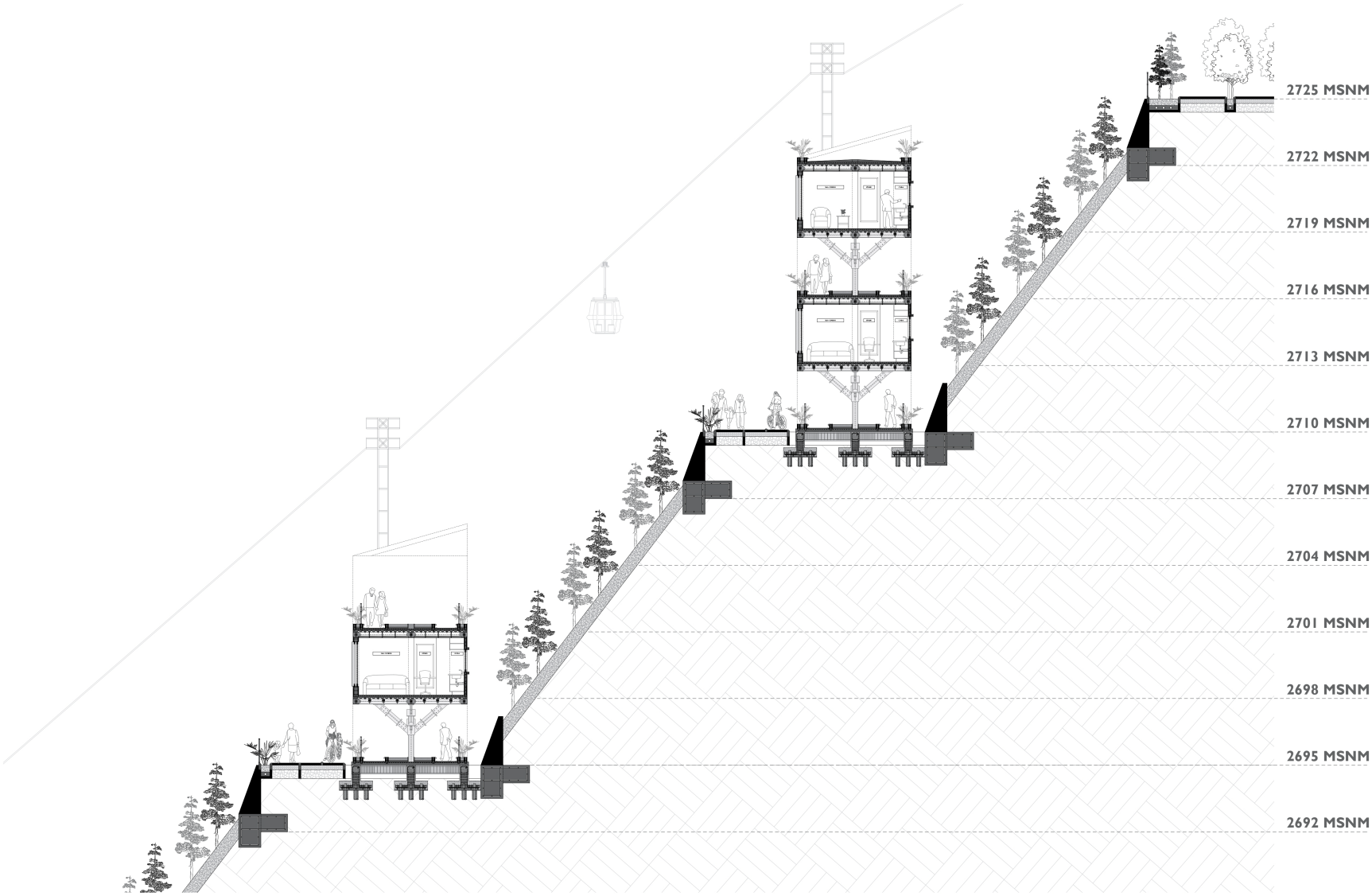

ESC. 1:100

REVISIÓN: A-012 PLANO Nº: 61

UniPiloto

ECOBARRIO FUSUNGA

LOCALIZACIÓN:

- COLOMBIA -
CUNDINAMARCA / SOACHA

SECTOR: VEREDA FUSUNGA

CONTENIDO DE LA PLANCHA:

COMPONENTE URBANO
ECOBARRIO FUSUNGA

DETALLE SECCIÓN
URBANA C-C'
FRAGMENTO Nº3

CONVENCIONES

- SECCIÓN / CORTE URBANO
- EJES / ALINEACIÓN ESTRUCTURAL
- NIVEL EN PLANTA / VISTA EN PLANO
- NIVEL EN SECCIÓN O ALZADO

ENCARGADOS

Institución a cargo.

UNIVERSIDAD PILOTO
DE COLOMBIA

Arq. aprendiz.

Nicolas David Chavarro
Molina

C.C 1010052782

Director de proyecto.

Arq. Juan Pablo Paternina

FECHA DE ENTREGA:

22 - NOVIEMBRE - 2021

TIPO DE ESCALAS:

ESC. 1:100

DIBUJO:

ARQ. APRENDIZ
Nicolas David Chavarro Molina
C.C 1010052782
Codigo institucional: 1710396

ARCHIVO DIGITAL:

ECOBARRIO FUSUNGA

EL BORDE URBANO COMO ELEMENTO DE
TRANSICIÓN ENTRE LA CIUDAD Y SU PERIFERIA

REVISIÓN: PLANO Nº: A-012 12 / 61

DETALLE URBANO EN PLANTA SECCIÓN URBANA C-C' ECOBARRIO FUSUNGA / DETAIL ON PLANT URBAN SECTION C-C'



ESC. 1:100

UniPiloto

ECOBARRIO FUSUNGA

LOCALIZACIÓN:

- COLOMBIA - CUNDINAMARCA / SOACHA

SECTOR: VEREDA FUSUNGA

CONTENIDO DE LA PLANCHA:

COMPONENTE URBANO ECOBARRIO FUSUNGA

DETALLE EN PLANTA SECCIÓN URBANA C-C'

CONVENCIONES

SECCIÓN / CORTE URBANO

EJES / ALINEACIÓN ESTRUCTURAL

NIVEL EN PLANTA / VISTA EN PLANO

NIVEL EN SECCIÓN O ALZADO

ENCARGADOS

Institución a cargo.

UNIVERSIDAD PILOTO DE COLOMBIA

Arq. aprendiz.

Nicolas David Chavarro Molina

C.C 1010052782

Director de proyecto.

Arq. Juan Pablo Paternina

FECHA DE ENTREGA:

22 - NOVIEMBRE - 2021

TIPO DE ESCALAS:

ESC. 1:100

DIBUJO:

ARQ. APRENDIZ

Nicolas David Chavarro Molina

C.C 1010052782

Codigo institucional: 1710396

ARCHIVO DIGITAL:

ECOBARRIO FUSUNGA

EL BORDE URBANO COMO ELEMENTO DE TRANSICIÓN ENTRE LA CIUDAD Y SU PERIFERIA

REVISIÓN:

PLANO N°: A-013

HOJA N°: 13 / 61

[B]

INDICE / COMPONENTE ARQUITECTÓNICO

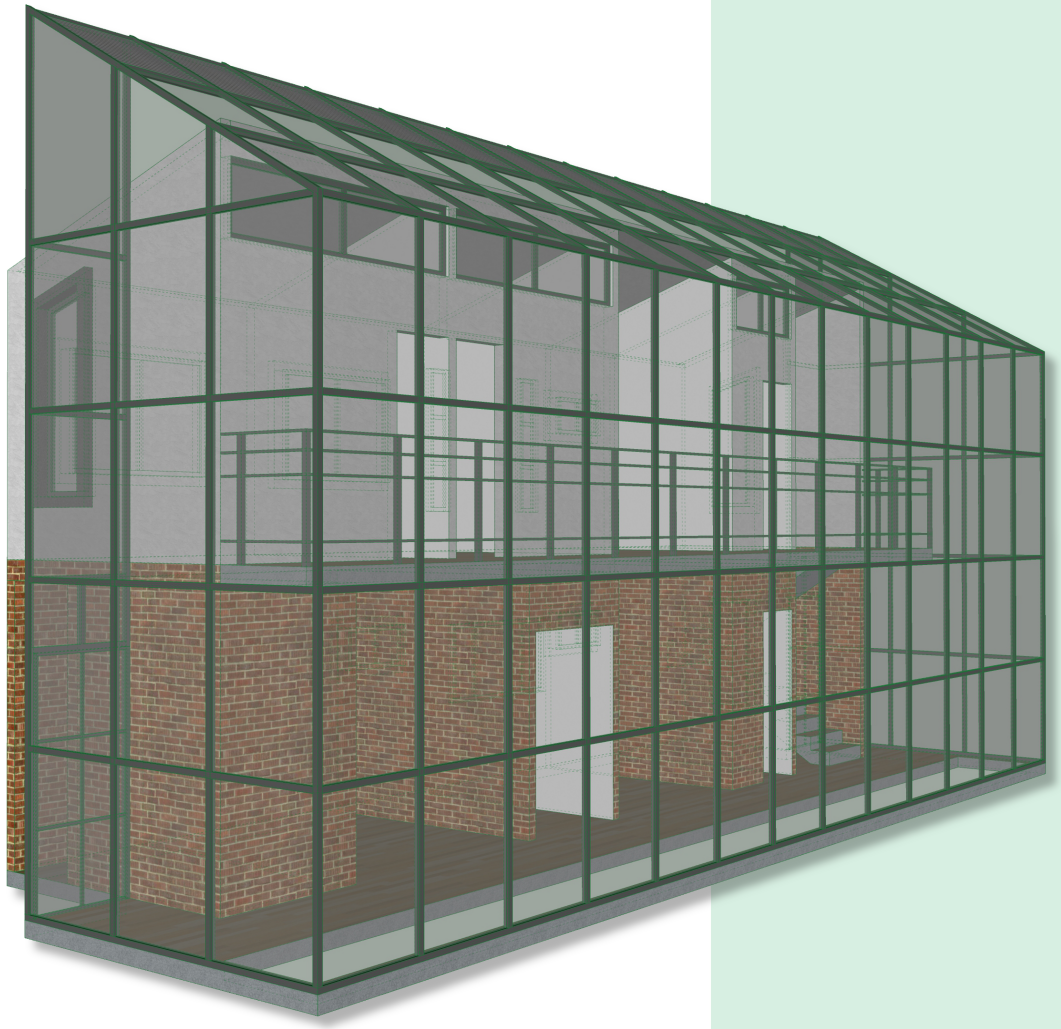

TIPOLOGÍA Nº1

PLANTA ARQUITECTÓNICA PRIMER PISO TIPOLOGÍA Nº1 **B-001**

PLANTA ARQUITECTÓNICA SEGUNDO PISO TIPOLOGÍA Nº1 **B-002**

FACHADA FRONTAL TIPOLOGÍA Nº1 **B-003**

FACHADA POSTERIOR TIPOLOGÍA Nº1 **B-004**

FACHADA LAT. IZQUIERDA / FACHADA LAT. DERECHA TIPOLOGÍA Nº1 **B-005**

SECCIÓN ARQUITECTÓNICA A-A' TIPOLOGÍA Nº1 **B-006**

PLANTAS ESTRUCTURALES TIPOLOGÍA Nº1 **B-007**

PLANTA ARQUITECTÓNICA PRIMER PISO - TIPOLOGÍA N°1 / FIRST FLOOR ARCHITECTURAL TYPOLOGY N° 1

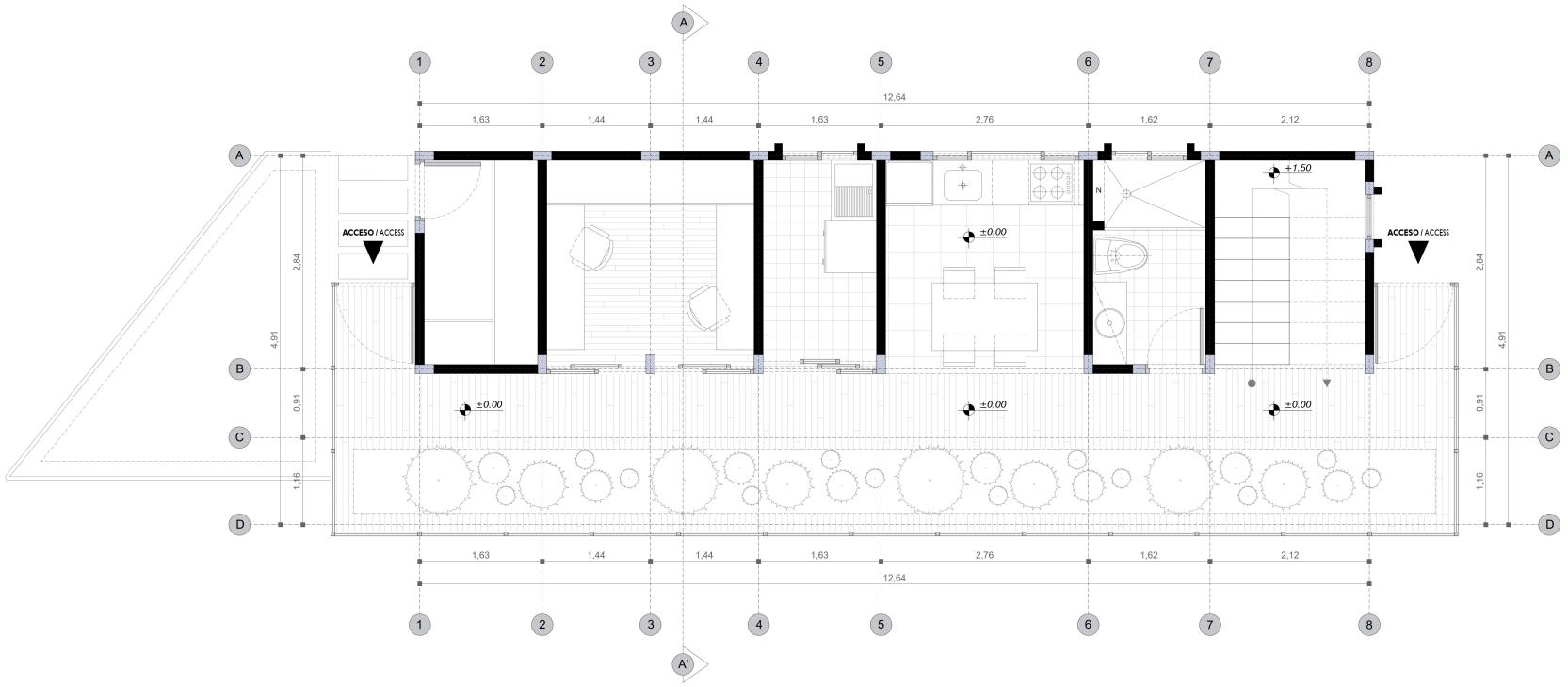

ESC. 1:35

PROGRAMA ARQUITECTÓNICO Y ÁREAS / ARCHITECTURAL PROGRAM AND AREAS

1. CIRCULACIÓN VERTICAL **(6.45 m2)**
2. BAÑO AUXILIAR **(4.79 m2)**
3. COCINA / COMEDOR **(8.16 m2)**
4. ZONA DE ASEO Y LAVADO **(4.82 m2)**
5. ÁREA DE GERMINACIÓN Y CLASIFICACIÓN **(8.52 m2)**
6. BODEGA / CUARTO DE ALMACENAMIENTO **(5 m2)**
7. CORREDOR / CIRCULACIÓN **(22.80 m2)**
8. ÁREA DE CULTIVO INTERIOR **(12.38 m2)**

9. ÁREA DE CULTIVO Y PRODUCTIVIDAD EXTERIOR **(11.47 m2)**

INDICACIÓN EN PLANTA / INDICATION

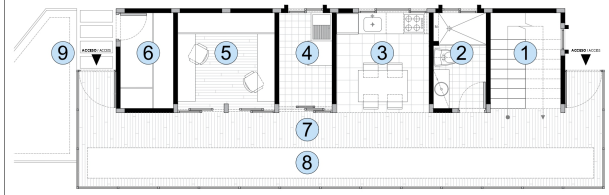

ESC. 1:100

REVISION: B-001
PLANO N°: 14 / 61

UniPiloto

ECOBARRIO FUSUNGA

LOCALIZACIÓN:
- COLOMBIA - CUNDINAMARCA / SOACHA
SECTOR: VEREDA FUSUNGA

CONTENIDO DE LA PLANCHA:
PLANTA ARQUITECTÓNICA -TIPOLOGÍA N°1-
PRIMER PISO

CONVENCIONES
SECCIÓN / CORTE ARQUITECTÓNICO
EJES / ALINEACIÓN ESTRUCTURAL
NIVEL EN PLANTA / VISTA EN PLANO
NIVEL EN SECCIÓN O ALZADO

ENCARGADOS

Institución a cargo.
UNIVERSIDAD PILOTO DE COLOMBIA
Arq. aprendiz.
Nicolas David Chavarro Molina
C.C 1010052782
Director de proyecto.
Arq. Juan Pablo Paternina

FECHA DE ENTREGA:
22 - NOVIEMBRE - 2021

TIPO DE ESCALAS:
ESC. 1:35

DIBUJO:
ARQ. APRENDIZ
Nicolas David Chavarro Molina
C.C 1010052782
Codigo institucional: 1710396

ARCHIVO DIGITAL:

PROYECTO:
ECOBARRIO FUSUNGA
EL BORDE URBANO COMO ELEMENTO DE TRANSICIÓN ENTRE LA CIUDAD Y SU PERIFERIA

PLANTA ARQUITECTÓNICA SEGUNDO PISO - TIPOLOGÍA N°1 / SECOND FLOOR ARCHITECTURAL TYPOLOGY N°1

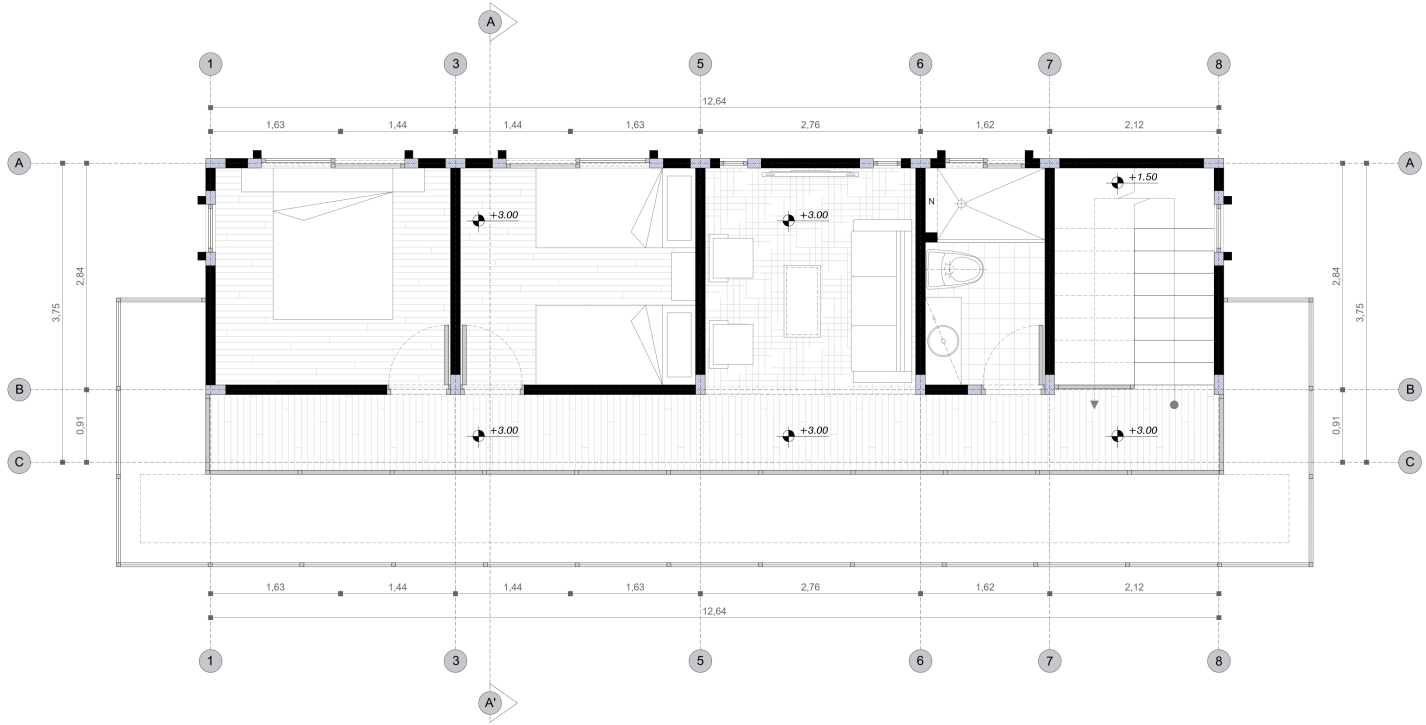

ESC. 1:35

PROGRAMA ARQUITECTÓNICO Y ÁREAS / ARCHITECTURAL PROGRAM AND AREAS

1. CIRCULCIÓN VERTICAL **(6.45 m2)**
2. BAÑO PRIVADO **(4.79 m2)**
3. ÁREA SOCIAL PRIVADA **(8.16 m2)**
4. HABITACIÓN AUXILIAR **(9.08 m2)**
5. HABITACIÓN PRINCIPAL **(9.26 m2)**
6. CIRCULACIÓN EN BALCÓN INTERIOR **(12.76 m2)**
7. VACIO HACIA ÁREA DE CULTIVO INTERIOR **(22.35 m2)**

INDICACIÓN EN PLANTA / INDICATION

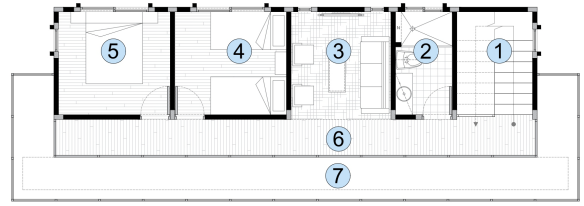

ESC. 1:100

REVISION: | PLANO N°: B-002 | 15 / 61

UniPiloto

ECOBARRIO FUSUNGA

LOCALIZACIÓN:

- COLOMBIA - CUNDINAMARCA / SOACHA

SECTOR: VEREDA FUSUNGA

CONTENIDO DE LA PLANCHA:

PLANTA ARQUITECTÓNICA -TIPOLOGÍA N°1-

SEGUNDO PISO

CONVENCIONES

- SECCIÓN / CORTE ARQUITECTÓNICO
- EJES / ALINEACIÓN ESTRUCTURAL
- NIVEL EN PLANTA / VISTA EN PLANO
- NIVEL EN SECCIÓN O ALSADO

ENCARGADOS

Institución a cargo.

UNIVERSIDAD PILOTO DE COLOMBIA

Arq. aprendiz.

Nicolas David Chavarro Molina

C.C 1010052782

Director de proyecto.

Arq. Juan Pablo Paternina

FECHA DE ENTREGA:

22 - NOVIEMBRE - 2021

TIPO DE ESCALAS:

ESC. 1:35

DIBUJO:

ARQ. APRENDIZ

Nicolas David Chavarro Molina

C.C 1010052782

Codigo institucional: 1710396

ARCHIVO DIGITAL:

PROYECTO:

ECOBARRIO FUSUNGA

EL BORDE URBANO COMO ELEMENTO DE TRANSICIÓN ENTRE LA CIUDAD Y SU PERIFERIA

REVISION: | PLANO N°: B-002 | 15 / 61

FACHADA FRONTAL TIPOLOGÍA N°1 / FRONT FACADE TYPOLOGY N° 1

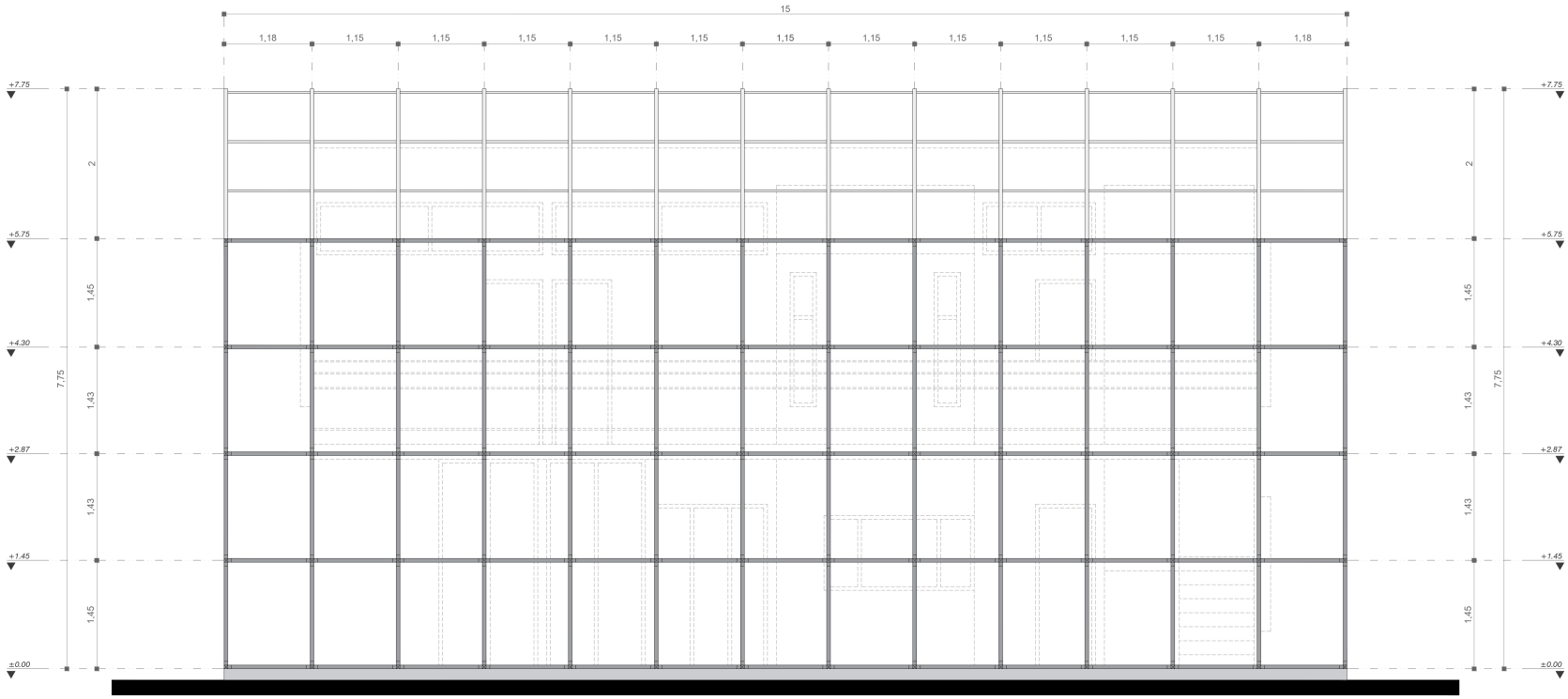

ESC. 1:35

UniPiloto

ECOBARRIO FUSUNGA

LOCALIZACIÓN:

- COLOMBIA -
CUNDINAMARCA / SOACHA

SECTOR: VEREDA FUSUNGA

CONTENIDO DE LA PLANCHA:

FACHADA
TIPOLOGÍA N°1

- FACHADA FRONTAL -

CONVENCIONES

SECCIÓN / CORTE ARQUITECTÓNICO
EJES / ALINEACIÓN ESTRUCTURAL
NIVEL EN PLANTA / VISTA EN PLANO
NIVEL EN SECCIÓN O ALZADO

ENCARGADOS

Institución a cargo.

UNIVERSIDAD PILOTO DE COLOMBIA

Arq. aprendiz.

Nicolas David Chavarro Molina

C.C 1010052782

Director de proyecto.

Arq. Juan Pablo Paternina

FECHA DE ENTREGA:

22 - NOVIEMBRE - 2021

TIPO DE ESCALAS:

ESC. 1:35

DIBUJO:

ARQ. APRENDIZ
Nicolas David Chavarro Molina
C.C 1010052782
Codigo institucional: 1710396

ARCHIVO DIGITAL:

PROYECTO:

ECOBARRIO FUSUNGA

EL BORDE URBANO COMO ELEMENTO DE TRANSICIÓN ENTRE LA CIUDAD Y SU PERIFERIA

REVISIÓN:

PLANO N°: B-003

PLANO: 16 / 61

FACHADA POSTERIOR TIPOLOGÍA N°1 / REAR FACADE TYPOLOGY N° 1

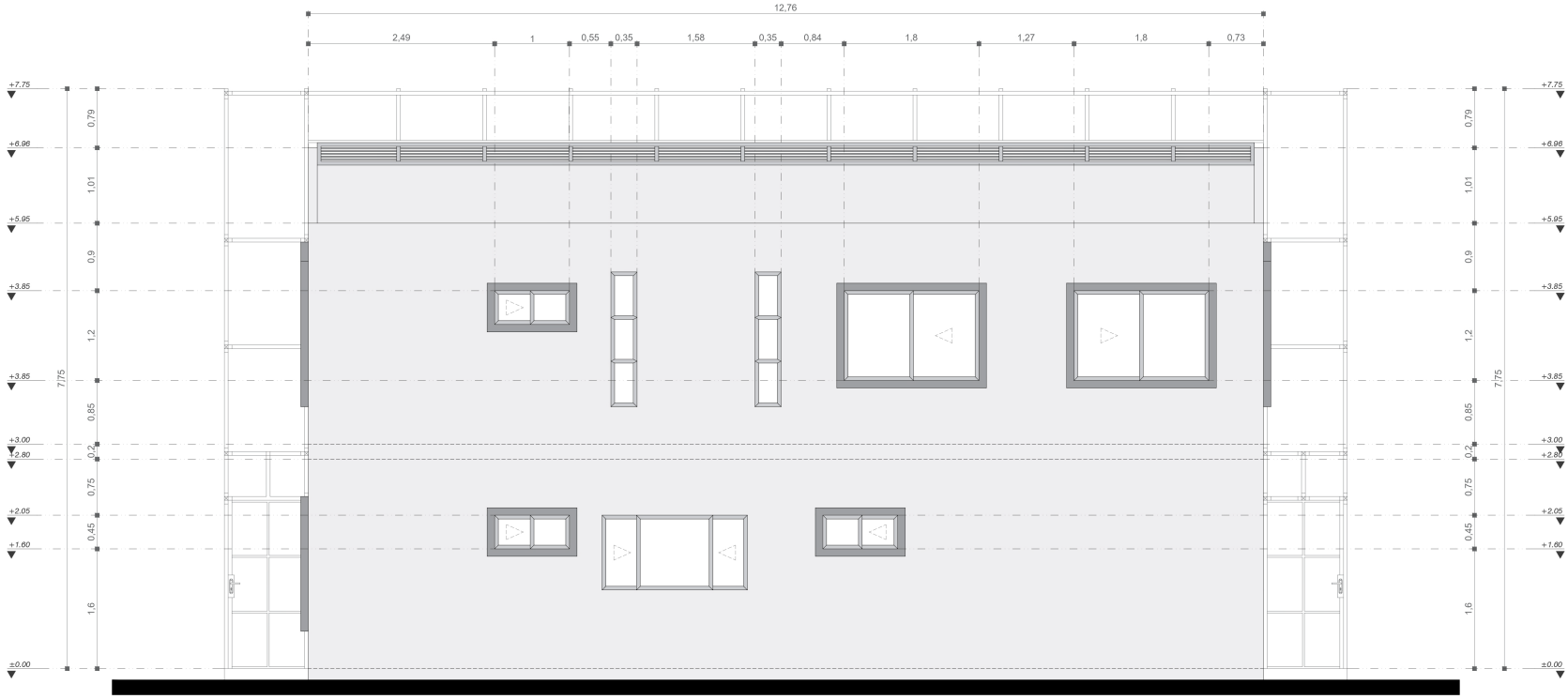

ESC. 1:35

REVISION:	PLANO N°: B-004	PLANO: 17 / 61

UniPiloto

ECOBARRIO FUSUNGA

LOCALIZACIÓN:

- COLOMBIA -
CUNDINAMARCA / SOACHA

SECTOR: VEREDA FUSUNGA

CONTENIDO DE LA PLANCHA:

FACHADA
TIPOLOGÍA N°1

- FACHADA POSTERIOR -

CONVENCIONES

- SECCIÓN / CORTE ARQUITECTÓNICO
- EJES / ALINEACIÓN ESTRUCTURAL
- NIVEL EN PLANTA / VISTA EN PLANO
- NIVEL EN SECCIÓN O ALZADO

ENCARGADOS

Institución a cargo.

UNIVERSIDAD PILOTO DE COLOMBIA

Arq. aprendiz.

Nicolas David Chavarro Molina

C.C 1010052782

Director de proyecto.

Arq. Juan Pablo Paternina

FECHA DE ENTREGA:

22 - NOVIEMBRE - 2021

TIPO DE ESCALAS:

ESC. 1:35

DIBUJO:

ARQ. APRENDIZ
Nicolas David Chavarro Molina
C.C 1010052782
Codigo institucional: 1710396

ARCHIVO DIGITAL:

PROYECTO:

ECOBARRIO FUSUNGA

EL BORDE URBANO COMO ELEMENTO DE TRANSICIÓN ENTRE LA CIUDAD Y SU PERIFERIA

FACHADA LATERAL IZQUIERDA TIPOLOGÍA N°1 /
LEFT SIDE FACADE TYPOLOGY N°1

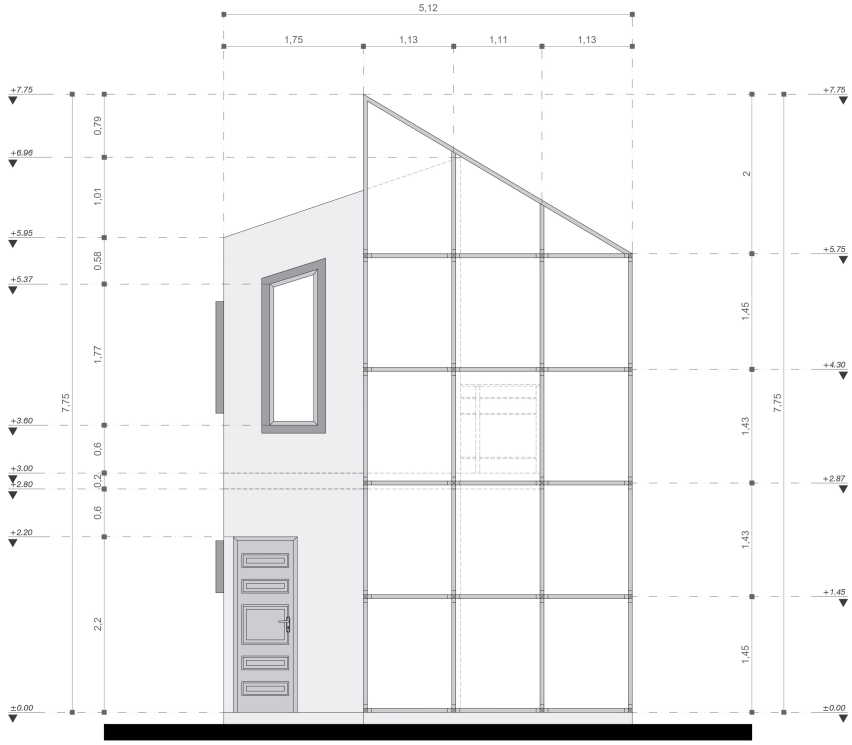

FACHADA LATERAL DERECHA TIPOLOGÍA N°1 /
RIGHT SIDE FACADE TYPOLOGY N°1

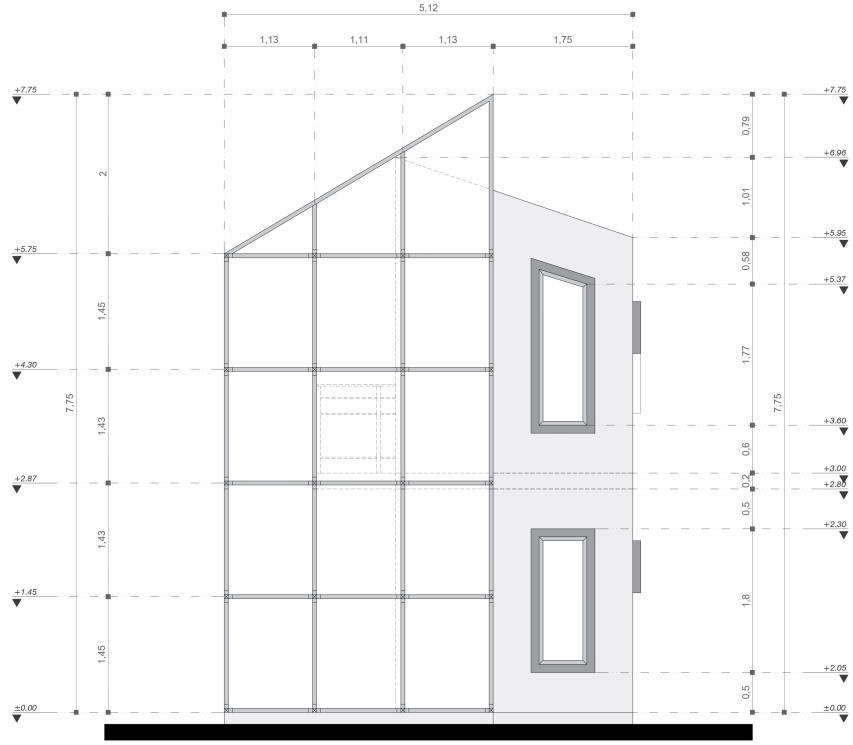

ESC. 1:35

REVISIÓN:	PLANO N°: B-005	19 / 61

UniPiloto

ECOBARRIO FUSUNGA

LOCALIZACIÓN:

- COLOMBIA -
CUNDINAMARCA / SOACHA

SECTOR: VEREDA FUSUNGA

CONTENIDO DE LA PLANCHA:

FACHADAS
TIPOLOGÍA N°1

- FACHADA LAT. IZQUIERDA
- FACHADA LAT. DERECHA

CONVENCIONES

- SECCIÓN / CORTE ARQUITECTÓNICO
- EJES / ALINEACIÓN ESTRUCTURAL
- NIVEL EN PLANTA / VISTA EN PLANO
- NIVEL EN SECCIÓN O ALSADO

ENCARGADOS

Institución a cargo.

UNIVERSIDAD PILOTO DE COLOMBIA

Arq. aprendiz.

Nicolas David Chavarro Molina

C.C 1010052782

Director de proyecto.

Arq. Juan Pablo Paternina

FECHA DE ENTREGA:

22 - NOVIEMBRE - 2021

TIPO DE ESCALAS:

ESC. 1:35

DIBUJO:

ARQ. APRENDIZ
Nicolas David Chavarro Molina
C.C 1010052782
Codigo institucional: 1710396

ARCHIVO DIGITAL:

PROYECTO:

ECOBARRIO FUSUNGA

EL BORDE URBANO COMO ELEMENTO DE TRANSICIÓN ENTRE LA CIUDAD Y SU PERIFERIA

REVISION:	PLANO N°:	Cuadro n°:
	B-005	18 / 61

SECCIÓN ARQUITECTÓNICA A-A' TIPOLOGÍA N°1 / ARCHITECTURAL SECTION A-A' TYPOLOGY N°1

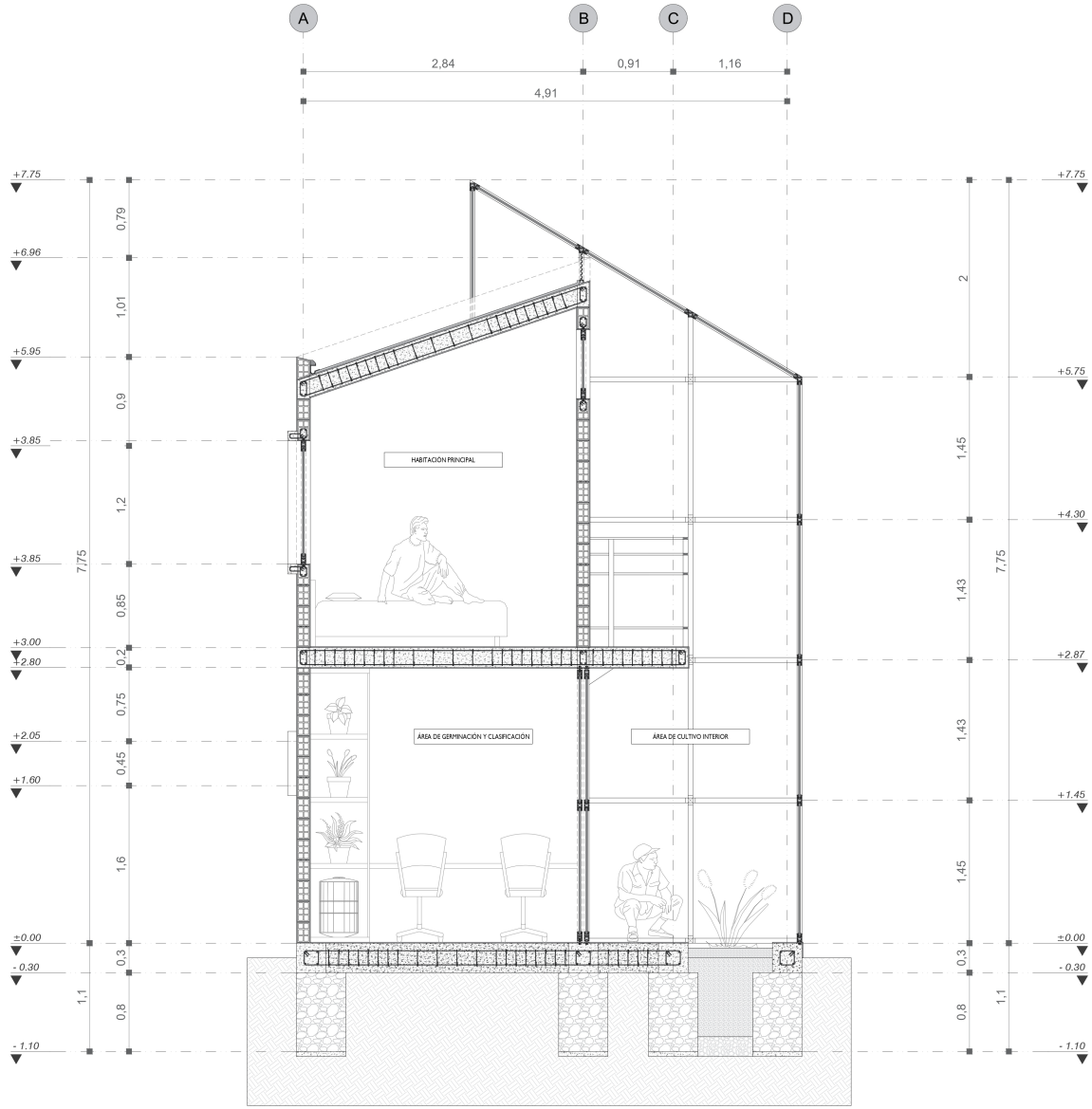

ESC. 1:25

REVISION:	PLANO N°: B-006	19 / 61

UniPiloto

ECOBARRIO FUSUNGA

LOCALIZACIÓN:

- COLOMBIA - CUNDINAMARCA / SOACHA

SECTOR: VEREDA FUSUNGA

CONTENIDO DE LA PLANCHA:

SECCIÓN ARQUITECTÓNICA - TIPOLOGÍA N°1 -

SECCIÓN A-A'

CONVENCIONES

- SECCIÓN / CORTE ARQUITECTÓNICO
- EJES / ALINEACIÓN ESTRUCTURAL
- NIVEL EN PLANTA / VISTA EN PLANO
- NIVEL EN SECCIÓN O ALSADO

ENCARGADOS

Institución a cargo.

UNIVERSIDAD PILOTO DE COLOMBIA

Arq. aprendiz.

Nicolas David Chavarro Molina

C.C 1010052782

Director de proyecto.

Arq. Juan Pablo Paternina

FECHA DE ENTREGA:

22 - NOVIEMBRE - 2021

TIPO DE ESCALAS:

ESC. 1:25

DIBUJO:

ARQ. APRENDIZ

Nicolas David Chavarro Molina

C.C 1010052782

Codigo institucional: 1710396

ARCHIVO DIGITAL:

PROYECTO:

ECOBARRIO FUSUNGA

EL BORDE URBANO COMO ELEMENTO DE TRANSICIÓN ENTRE LA CIUDAD Y SU PERIFERIA

REVISION:	PLANO N°:	PLANO N°: 19 / 61
	B-006	

PLANTA ESTRUCTURAL (CIMENTACIÓN) TIPOLOGÍA N°1 / STRUCTURAL FLOOR (FOUNDATION) TYPOLOGY N° 1

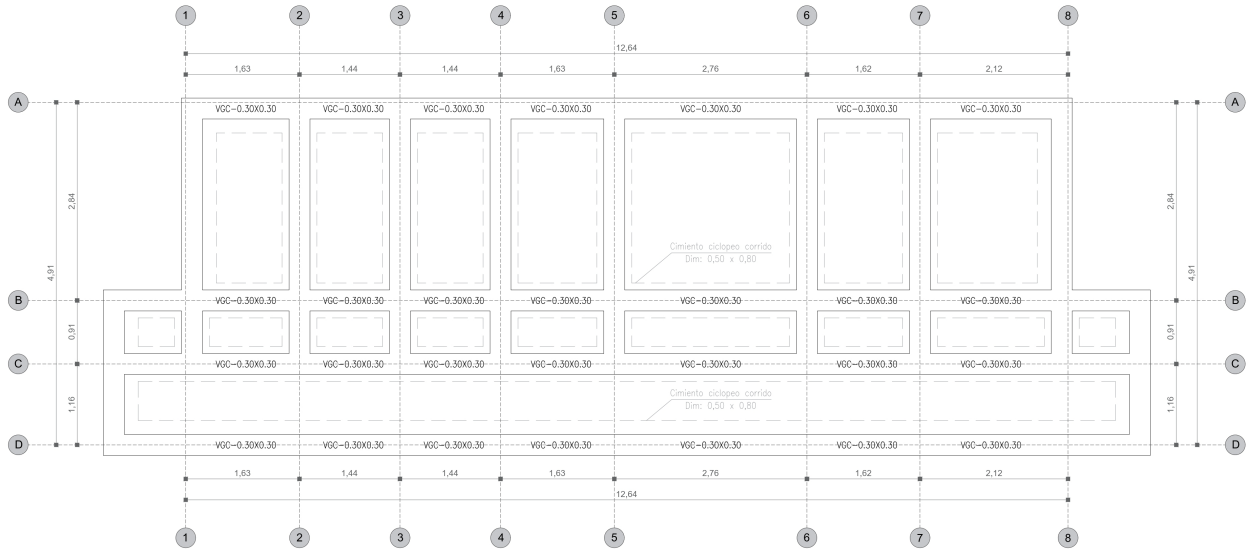

ESC. 1:40

PLANTA ESTRUCTURAL (ENTREPISO) TIPOLOGÍA N°1 / STRUCTURAL FLOOR (INTERFLOOR) TYPOLOGY N° 1

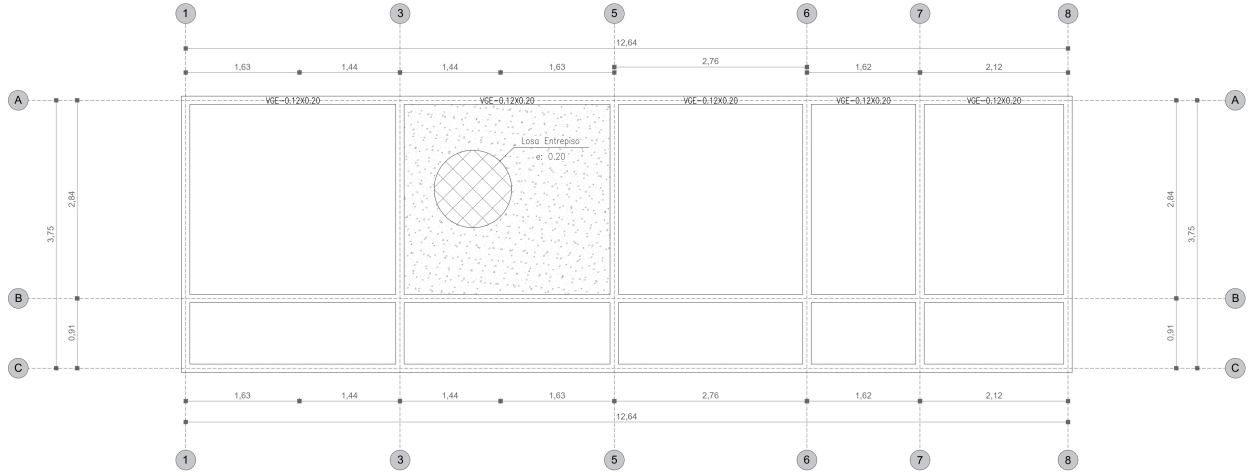

ESC. 1:35

UniPiloto

ECOBARRIO FUSUNGA

LOCALIZACIÓN:

- COLOMBIA -
CUNDINAMARCA / SOACHA

SECTOR: VEREDA FUSUNGA

CONTENIDO DE LA PLANCHA:

PLANTAS ESTRUCTURALES
- TIPOLOGÍA N°1 -

- CIMENTACIÓN
- ENTREPISO

CONVENCIONES

SECCIÓN / CORTE ARQUITECTÓNICO
EJES / ALINEACIÓN ESTRUCTURAL
NIVEL EN PLANTA / VISTA EN PLANO
NIVEL EN SECCIÓN O ALZADO

ENCARGADOS

Institución a cargo.

UNIVERSIDAD PILOTO DE COLOMBIA

Arq. aprendiz.

Nicolas David Chavarro Molina

C.C 1010052782

Director de proyecto.

Arq. Juan Pablo Paternina

FECHA DE ENTREGA:

22 - NOVIEMBRE - 2021

TIPO DE ESCALAS:

ESC. 1:35

DIBUJO:

ARQ. APRENDIZ
Nicolas David Chavarro Molina
C.C 1010052782
Codigo institucional: 1710396

ARCHIVO DIGITAL:

PROYECTO:

ECOBARRIO FUSUNGA

EL BORDE URBANO COMO ELEMENTO DE TRANSICION ENTRE LA CIUDAD Y SU PERIFERIA

REVISION:

PLANO N°: B-007

HOJA N°: 20 de 61

[B]

INDICE / COMPONENTE ARQUITECTÓNICO

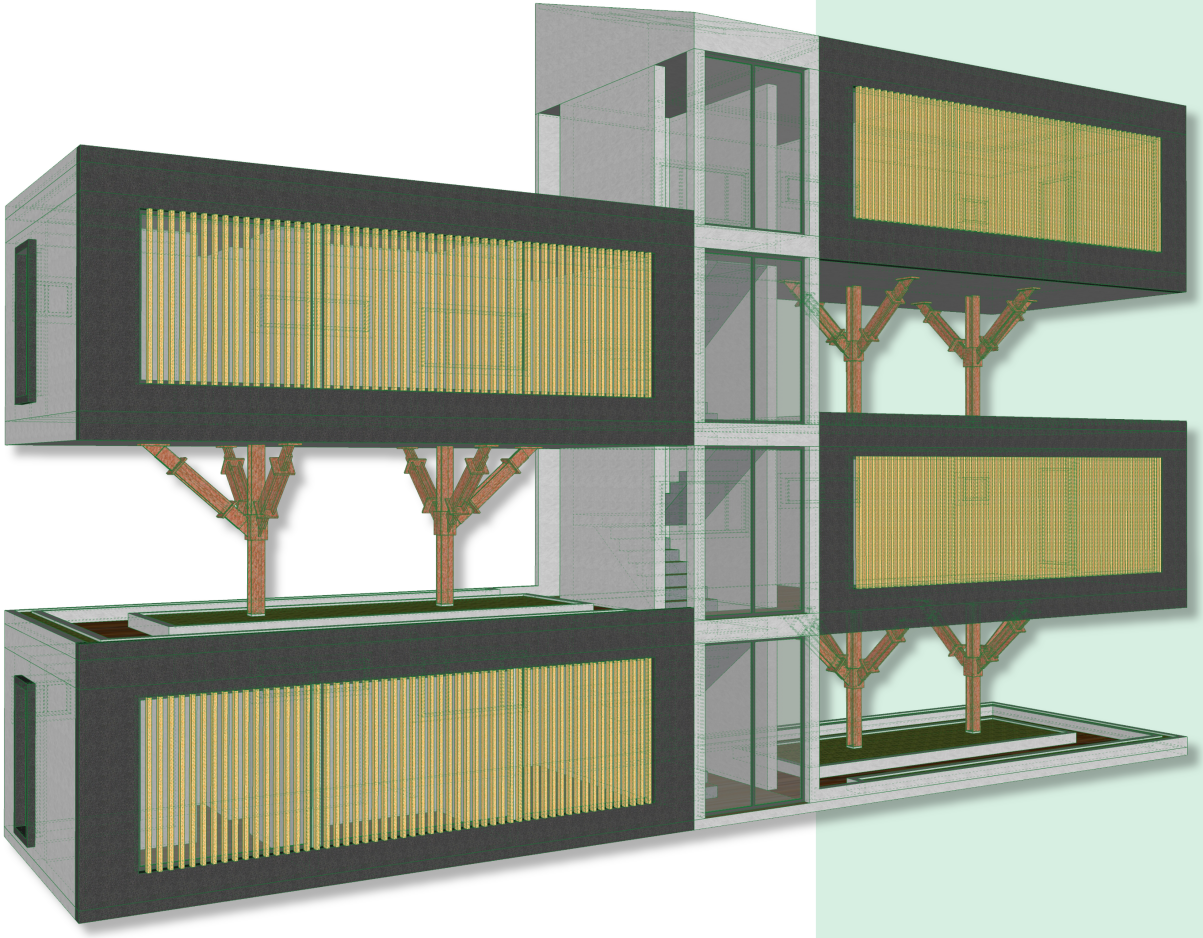

TIPOLOGÍA Nº2

PLANTA ARQUITECTÓNICA PRIMER PISO TIPOLOGÍA Nº2 **B-008**

PLANTA ARQUITECTÓNICA SEGUNDO PISO TIPOLOGÍA Nº2 **B-009**

FACHADA FRONTAL TIPOLOGÍA Nº2 **B-010**

FACHADA POSTERIOR TIPOLOGÍA Nº2 **B-011**

FACHADA LAT. IZQUIERDA / FACHADA LAT. DERECHA TIPOLOGÍA Nº2 **B-012**

SECCIÓN ARQUITECTÓNICA A-A' TIPOLOGÍA Nº2 **B-013**

PLANTAS ESTRUCTURALES TIPOLOGÍA Nº2 **B-014**

PLANTA ARQUITECTÓNICA PRIMER PISO (ACCESO) - TIPOLOGÍA N°2 / FIRST FLOOR ARCHITECTURAL (ACCESS) TYPOLOGY N°2

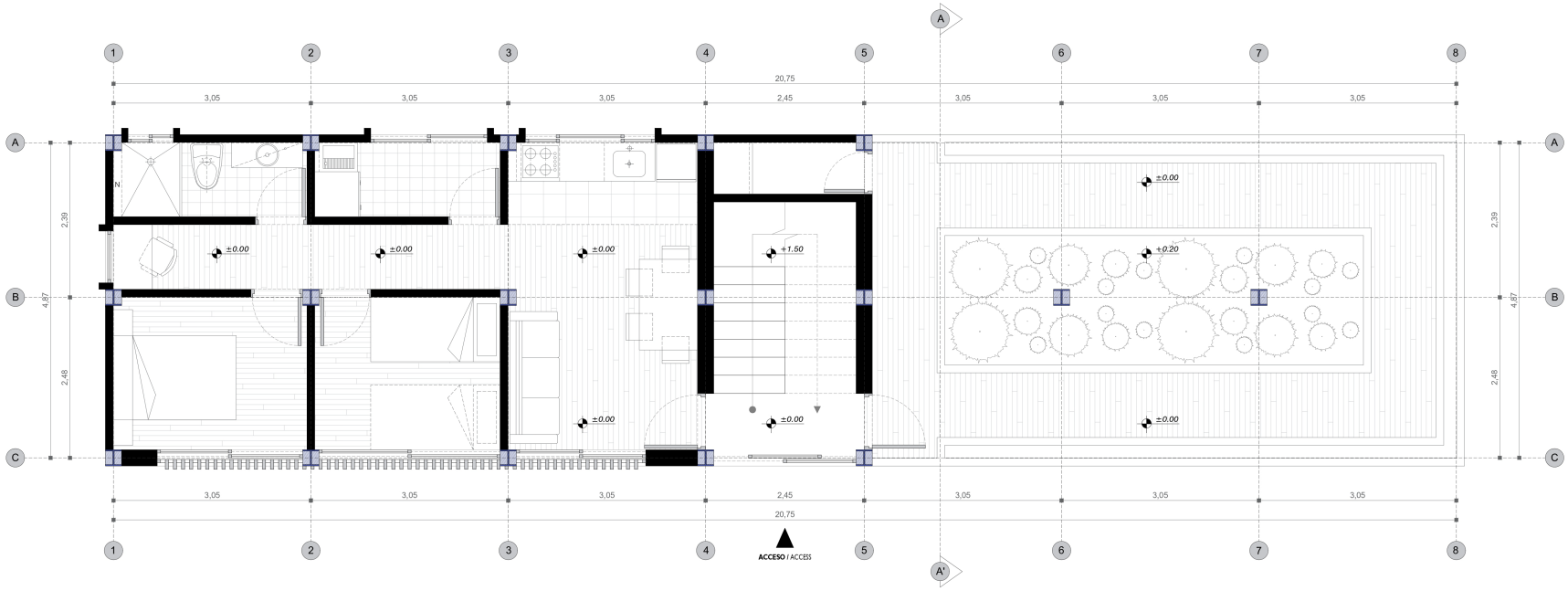

ESC. 1:40

PROGRAMA ARQUITECTÓNICO Y ÁREAS / ARCHITECTURAL PROGRAM AND AREAS

1. CIRCULACIÓN VERTICAL **(10 m2)**
2. ÁREA DE ALMACENAMIENTO **(2.55 m2)**
3. COCINA **(4.41 m2)**
4. SALA / COMEDOR **(11.61 m2)**
5. ÁREA DE ASEO Y LAVADO **(4.14 m2)**
6. CIRCULACIÓN INTERIOR **(3.91 m2)**
7. HABITACIÓN AUXILIAR **(8.14 m2)**
8. BAÑO PRIVADO **(4.32 m2)**
9. ESTUDIO **(2.25 m2)**
10. HABITACIÓN PRINCIPAL **(8.66 m2)**
11. CORREDOR EXTERIOR TERRAZA **(23.40 m2)**
12. AREA VERDE EXTERIOR **(15.03 m2)**
13. BARRERA VERDE PERIMETRAL **(9.03 m2)**

INDICACIÓN EN PLANTA / INDICATION

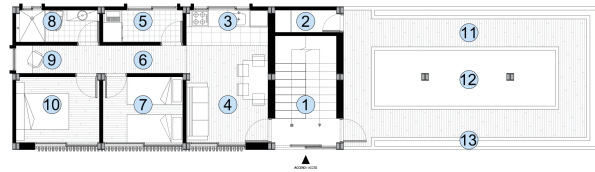

ESC. 1:100

REVISION: A-008

UniPiloto

ECOBARRIO FUSUNGA

LOCALIZACIÓN:
- COLOMBIA -
CUNDINAMARCA / SOACHA
SECTOR: VEREDA FUSUNGA

CONTENIDO DE LA PLANCHA:
PLANTA ARQUITECTÓNICA
- TIPOLOGÍA N°2 -
PRIMER PISO (ACCESO)

CONVENCIONES
SECCIÓN / CORTE ARQUITECTÓNICO
EJES / ALINEACIÓN ESTRUCTURAL
NIVEL EN PLANTA / VISTA EN PLANO
NIVEL EN SECCIÓN O ALZADO

ENCARGADOS

Institución a cargo.
UNIVERSIDAD PILOTO DE COLOMBIA
Arq. aprendiz.
Nicolas David Chavarro Molina
C.C 1010052782
Director de proyecto.
Arq. Juan Pablo Paternina

FECHA DE ENTREGA:
22 - NOVIEMBRE - 2021

TIPO DE ESCALAS:
ESC. 1:40

DIBUJO:
ARQ. APRENDIZ
Nicolas David Chavarro Molina
C.C 1010052782
Codigo institucional: 1710396

ARCHIVO DIGITAL:

PROYECTO:
ECOBARRIO FUSUNGA
EL BORDE URBANO COMO ELEMENTO DE TRANSICIÓN ENTRE LA CIUDAD Y SU PERIFERIA

REVISION:
PLANO N°: B-008
21
61

PLANTA ARQUITECTÓNICA SEGUNDO PISO (PLANTA TIPO) - TIPOLOGÍA N°2 / SECOND FLOOR ARCHITECTURAL TYPOLOGY N°2

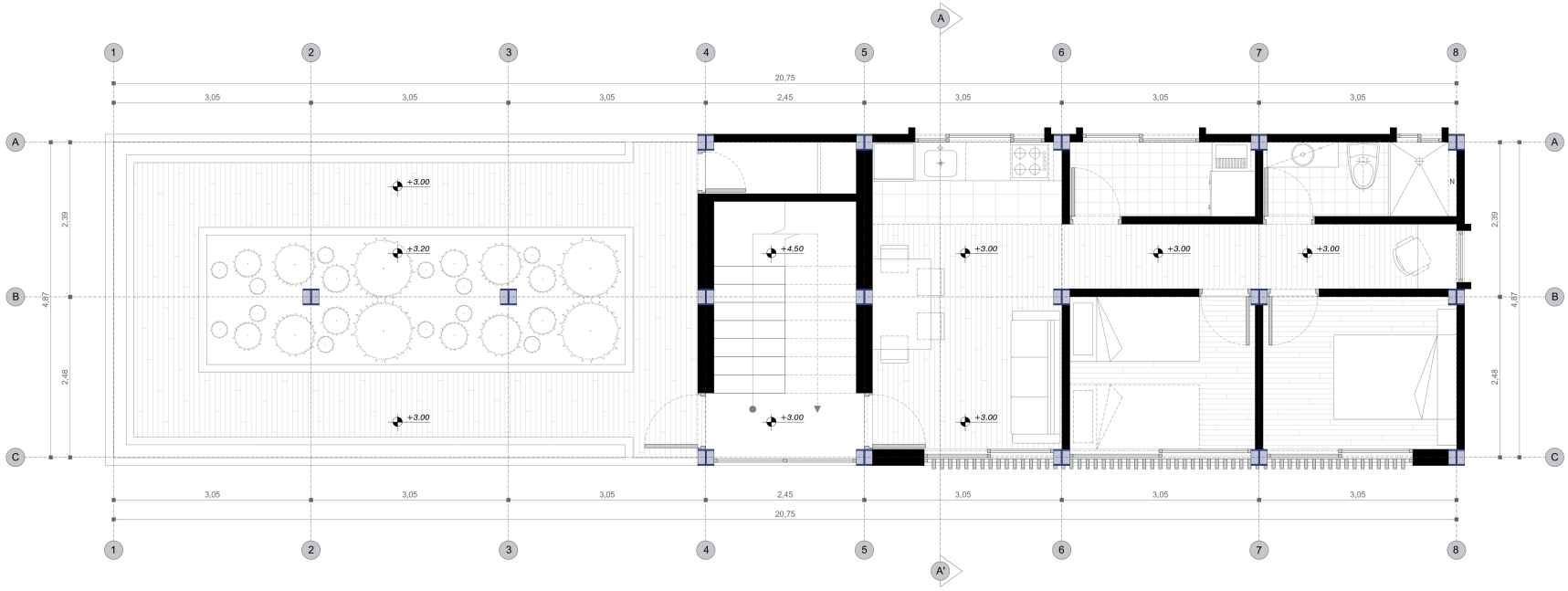

ESC. 1:40

PROGRAMA ARQUITECTÓNICO Y ÁREAS / ARCHITECTURAL PROGRAM AND AREAS

1. CIRCULACIÓN VERTICAL **(10 m2)**
2. ÁREA DE ALMACENAMIENTO **(2.55 m2)**
3. COCINA **(4.41 m2)**
4. SALA / COMEDOR **(11.61 m2)**
5. ÁREA DE ASEO Y LAVADO **(4.14 m2)**
6. CIRCULACIÓN INTERIOR **(3.91 m2)**
7. HABITACIÓN AUXILIAR **(8.14 m2)**
8. BAÑO PRIVADO **(4.32 m2)**
9. ESTUDIO **(2.25 m2)**
10. HABITACIÓN PRINCIPAL **(8.66 m2)**
11. CORREDOR EXTERIOR TERRAZA **(23.40 m2)**
12. AREA VERDE EXTERIOR **(15.03 m2)**
13. BARRERA VERDE PERIMETRAL **(9.03 m2)**

INDICACIÓN EN PLANTA / INDICATION

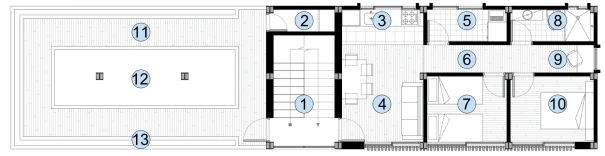

ESC. 1:100

REVISION: B-009
PLANO N°: 22 / 61

UniPiloto

ECOBARRIO FUSUNGA

LOCALIZACIÓN:
- COLOMBIA - CUNDINAMARCA / SOACHA
SECTOR: VEREDA FUSUNGA

CONTENIDO DE LA PLANCHA:
PLANTA ARQUITECTÓNICA - TIPOLOGÍA N°2 -
SEGUNDO PISO (PLANTA TIPO)

CONVENCIONES
SECCIÓN / CORTE ARQUITECTÓNICO
EJES / ALINEACIÓN ESTRUCTURAL
NIVEL EN PLANTA / VISTA EN PLANO
NIVEL EN SECCIÓN O ALZADO

ENCARGADOS

Institución a cargo.
UNIVERSIDAD PILOTO DE COLOMBIA
Arq. aprendiz.
Nicolas David Chavarro Molina
C.C 1010052782
Director de proyecto.
Arq. Juan Pablo Paternina

FECHA DE ENTREGA:
22 - NOVIEMBRE - 2021

TIPO DE ESCALAS:
ESC. 1:40

DIBUJO:
ARQ. APRENDIZ
Nicolas David Chavarro Molina
C.C 1010052782
Codigo institucional: 1710396

ARCHIVO DIGITAL:

PROYECTO:
ECOBARRIO FUSUNGA
EL BORDE URBANO COMO ELEMENTO DE TRANSICIÓN ENTRE LA CIUDAD Y SU PERIFERIA

FACHADA FRONTAL TIPOLOGÍA N°2 / FRONT FACADE TYPOLOGY N°2



ESC. 1:40

UniPiloto

ECOBARRIO FUSUNGA

LOCALIZACIÓN:

- COLOMBIA -
CUNDINAMARCA / SOACHA

SECTOR: VEREDA FUSUNGA

CONTENIDO DE LA PLANCHA:

FACHADA
TIPOLOGÍA N°2

- FACHADA FRONTAL -

CONVENCIONES

SECCIÓN / CORTE ARQUITECTÓNICO
EJES / ALINEACIÓN ESTRUCTURAL
NIVEL EN PLANTA / VISTA EN PLANO
NIVEL EN SECCIÓN O ALZADO

ENCARGADOS

Institución a cargo.

UNIVERSIDAD PILOTO DE COLOMBIA

Arq. aprendiz.

Nicolas David Chavarro Molina

C.C 1010052782

Director de proyecto.

Arq. Juan Pablo Paternina

FECHA DE ENTREGA:

22 - NOVIEMBRE - 2021

TIPO DE ESCALAS:

ESC. 1:40

DIBUJO:

ARQ. APRENDIZ
Nicolas David Chavarro Molina
C.C 1010052782
Codigo institucional: 1710396

ARCHIVO DIGITAL:

PROYECTO:

ECOBARRIO FUSUNGA

EL BORDE URBANO COMO ELEMENTO DE TRANSICIÓN ENTRE LA CIUDAD Y SU PERIFERIA

REVISIÓN:

PLANO N°: B-010

PLANO: 23 / 61

FACHADA POSTERIOR TIPOLOGÍA N°2 / REAR FACADE TYPOLOGY N°2



ESC. 1:40

UniPiloto

ECOBARRIO FUSUNGA

LOCALIZACIÓN:

- COLOMBIA -
CUNDINAMARCA / SOACHA

SECTOR: VEREDA FUSUNGA

CONTENIDO DE LA PLANCHA:

FACHADA
TIPOLOGÍA N°2

- FACHADA POSTERIOR -

CONVENCIONES

SECCIÓN / CORTE ARQUITECTÓNICO

EJES / ALINEACIÓN ESTRUCTURAL

NIVEL EN PLANTA / VISTA EN PLANO

NIVEL EN SECCIÓN O ALZADO

ENCARGADOS

Institución a cargo.

UNIVERSIDAD PILOTO DE COLOMBIA

Arq. aprendiz.

Nicolas David Chavarro Molina

C.C 1010052782

Director de proyecto.

Arq. Juan Pablo Paternina

FECHA DE ENTREGA:

22 - NOVIEMBRE - 2021

TIPO DE ESCALAS:

ESC. 1:40

DIBUJO:

ARQ. APRENDIZ
Nicolas David Chavarro Molina
C.C 1010052782
Codigo institucional: 1710396

ARCHIVO DIGITAL:

PROYECTO:

ECOBARRIO FUSUNGA

EL BORDE URBANO COMO ELEMENTO DE TRANSICIÓN ENTRE LA CIUDAD Y SU PERIFERIA

REVISIÓN:

PLANO N°: B-011

HOJA N°: 24 / 61

FACHADA LATERAL IZQUIERDA TIPOLOGÍA N°2 /
LEFT SIDE FACADE TYPOLOGY N°2

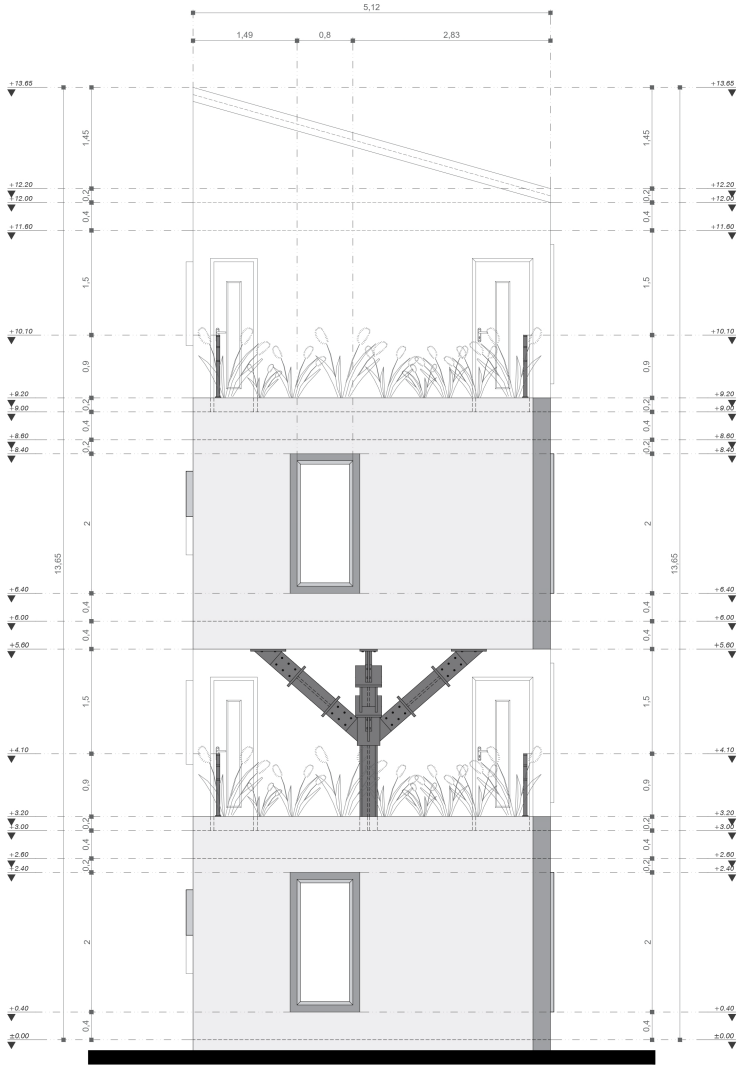

FACHADA LATERAL DERECHA TIPOLOGÍA N°2 /
RIGHT SIDE FACADE TYPOLOGY N°2

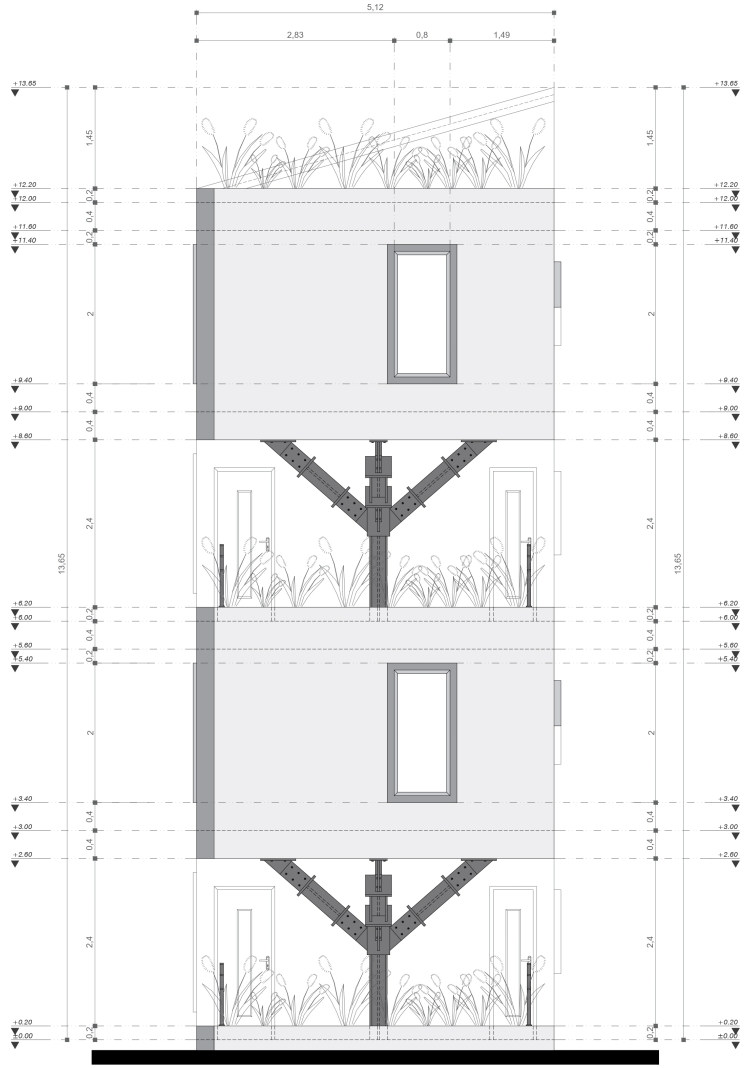

ESC. 1:40

UniPiloto

ECOBARRIO FUSUNGA

LOCALIZACIÓN:

- COLOMBIA -
CUNDINAMARCA / SOACHA

SECTOR: VEREDA FUSUNGA

CONTENIDO DE LA PLANCHA:

FACHADAS
TIPOLOGÍA N°2

- FACHADA LAT. IZQUIERDA
- FACHADA LAT. DERECHA

CONVENCIONES

SECCIÓN / CORTE ARQUITECTÓNICO

EJES / ALINEACIÓN ESTRUCTURAL

NIVEL EN PLANTA / VISTA EN PLANO

NIVEL EN SECCIÓN O ALZADO

ENCARGADOS

Institución a cargo.

UNIVERSIDAD PILOTO DE COLOMBIA

Arq. aprendiz.

Nicolas David Chavarro Molina

C.C 1010052782

Director de proyecto.

Arq. Juan Pablo Paternina

FECHA DE ENTREGA:

22 - NOVIEMBRE - 2021

TIPO DE ESCALAS:

ESC. 1:40

DIBUJO:

ARQ. APRENDIZ
Nicolas David Chavarro Molina
C.C 1010052782
Codigo institucional: 1710396

ARCHIVO DIGITAL:

PROYECTO:

ECOBARRIO FUSUNGA

EL BORDE URBANO COMO ELEMENTO DE TRANSICION ENTRE LA CIUDAD Y SU PERIFERIA

REVISION:

PLANO N°: B-012

HOJA N°: 25 / 61

SECCIÓN ARQUITECTÓNICA A-A' TIPOLOGÍA N°2 / ARCHITECTURAL SECTION A-A' TYPOLOGY N°2

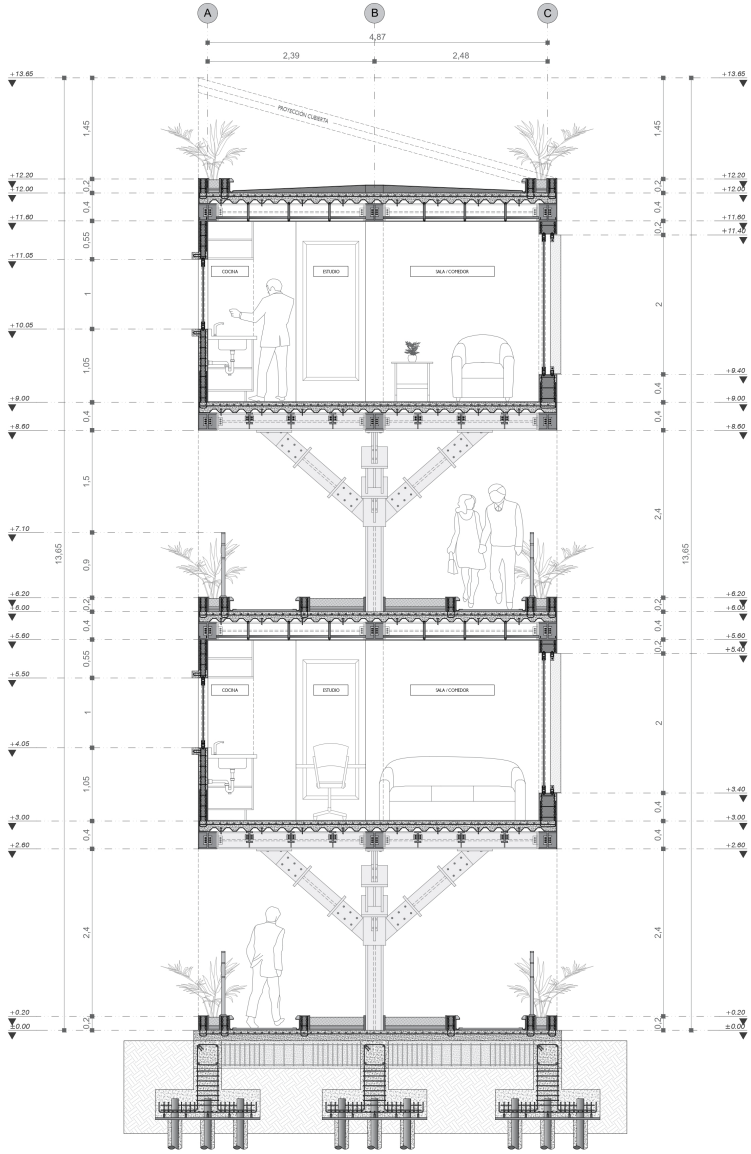

ESC. 1:40

REVISIÓN: B-013 — PLANO N°: 26 / 61

UniPiloto

ECOBARRIO FUSUNGA

LOCALIZACIÓN:

- COLOMBIA -
CUNDINAMARCA / SOACHA

SECTOR: VEREDA FUSUNGA

CONTENIDO DE LA PLANCHA:

SECCIÓN ARQUITECTÓNICA
- TIPOLOGÍA N°2 -

SECCIÓN A-A'

CONVENCIONES

- SECCIÓN / CORTE ARQUITECTÓNICO
- EJES / ALINEACIÓN ESTRUCTURAL
- NIVEL EN PLANTA / VISTA EN PLANO
- NIVEL EN SECCIÓN O ALZADO

ENCARGADOS

Institución a cargo.

UNIVERSIDAD PILOTO DE COLOMBIA

Arq. aprendiz.

Nicolas David Chavarro Molina

C.C 1010052782

Director de proyecto.

Arq. Juan Pablo Paternina

FECHA DE ENTREGA:

22 - NOVIEMBRE - 2021

TIPO DE ESCALAS:

ESC. 1:40

DIBUJO:

ARQ. APRENDIZ

Nicolas David Chavarro Molina

C.C 1010052782

Codigo institucional: 1710396

ARCHIVO DIGITAL:

PROYECTO:

ECOBARRIO FUSUNGA

EL BORDE URBANO COMO ELEMENTO DE TRANSICIÓN ENTRE LA CIUDAD Y SU PERIFERIA

REVISIÓN: — PLANO N°: B-013 — 26 / 61

PLANTA ESTRUCTURAL (CIMENTACIÓN) TIPOLOGÍA N°2 / STRUCTURAL FLOOR (FOUNDATION) TYPOLOGY N° 2

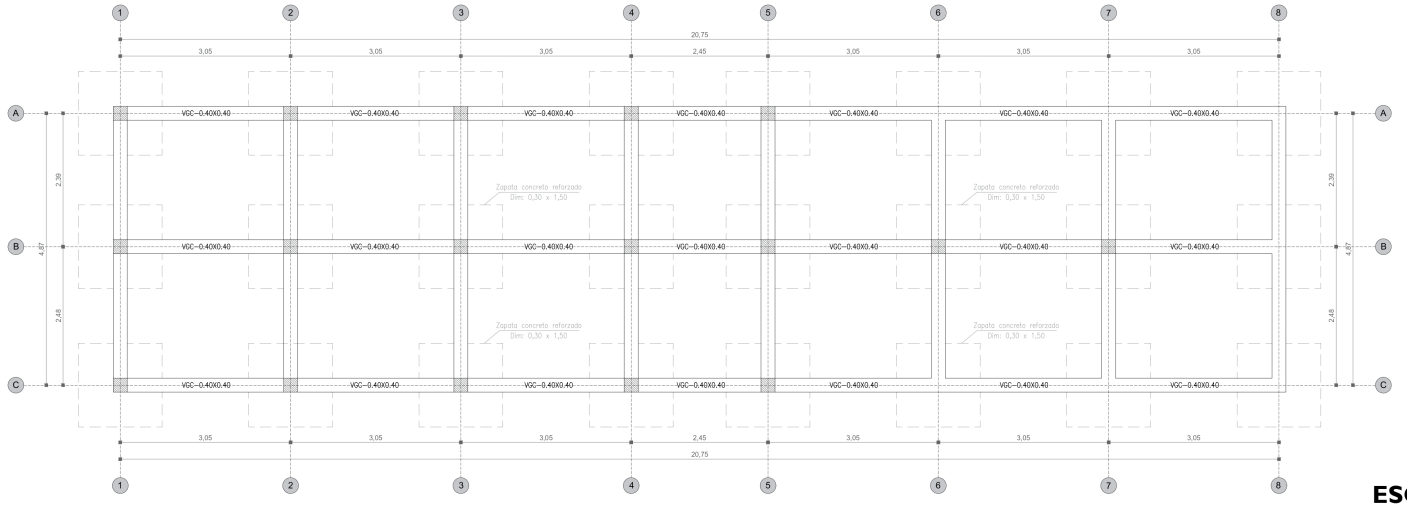

ESC. 1:40

PLANTA ESTRUCTURAL (ENTREPISO) TIPOLOGÍA N°2 / STRUCTURAL FLOOR (INTERFLOOR) TYPOLOGY N° 2

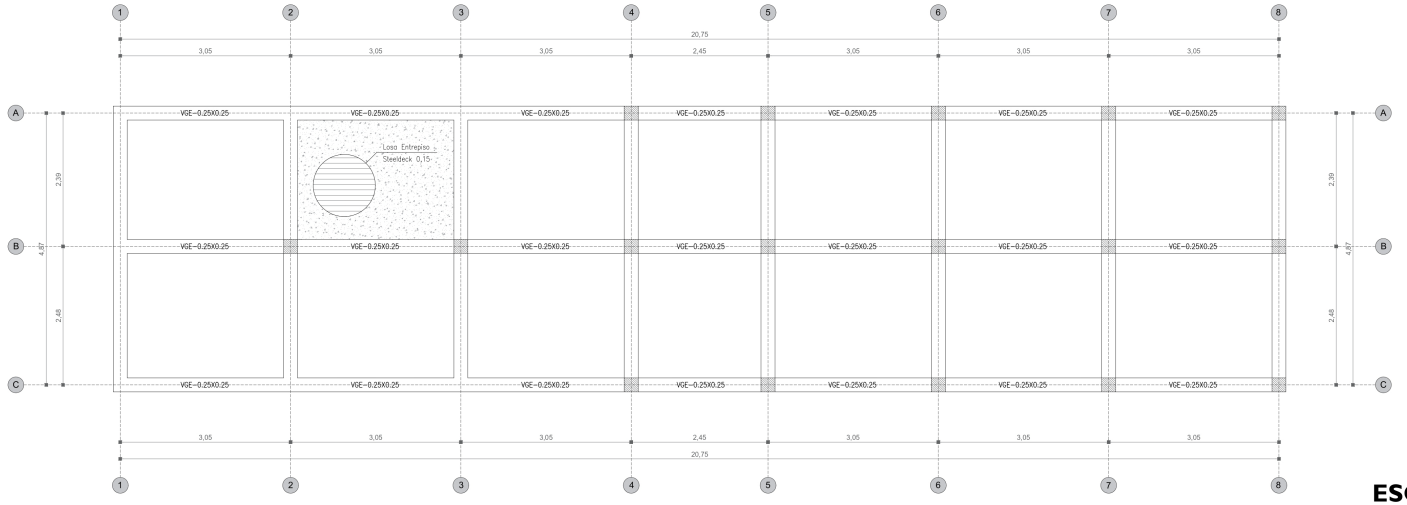

ESC. 1:40

REVISIÓN: B-014

PLANO N°: 27 / 61

UniPiloto

ECOBARRIO FUSUNGA

LOCALIZACIÓN:

- COLOMBIA -
CUNDINAMARCA / SOACHA

SECTOR: VEREDA FUSUNGA

CONTENIDO DE LA PLANCHA:

PLANTAS ESTRUCTURALES
- TIPOLOGÍA N°2 -

- CIMENTACIÓN
- ENTREPISO

CONVENCIONES

- SECCIÓN / CORTE ARQUITECTÓNICO
- EJES / ALINEACIÓN ESTRUCTURAL
- NIVEL EN PLANTA / VISTA EN PLANO
- NIVEL EN SECCIÓN O ALZADO

ENCARGADOS

Institución a cargo.

UNIVERSIDAD PILOTO DE COLOMBIA

Arq. aprendiz.

Nicolas David Chavarro Molina

C.C 1010052782

Director de proyecto.

Arq. Juan Pablo Paternina

FECHA DE ENTREGA:

22 - NOVIEMBRE - 2021

TIPO DE ESCALAS:

ESC. 1:40

DIBUJO:

ARQ. APRENDIZ
Nicolas David Chavarro Molina
C.C 1010052782
Codigo institucional: 1710396

ARCHIVO DIGITAL:

PROYECTO:

ECOBARRIO FUSUNGA

EL BORDE URBANO COMO ELEMENTO DE TRANSICIÓN ENTRE LA CIUDAD Y SU PERIFERIA

REVISIÓN: B-014

PLANO N°: 27 / 61

[B]

INDICE / COMPONENTE ARQUITECTÓNICO

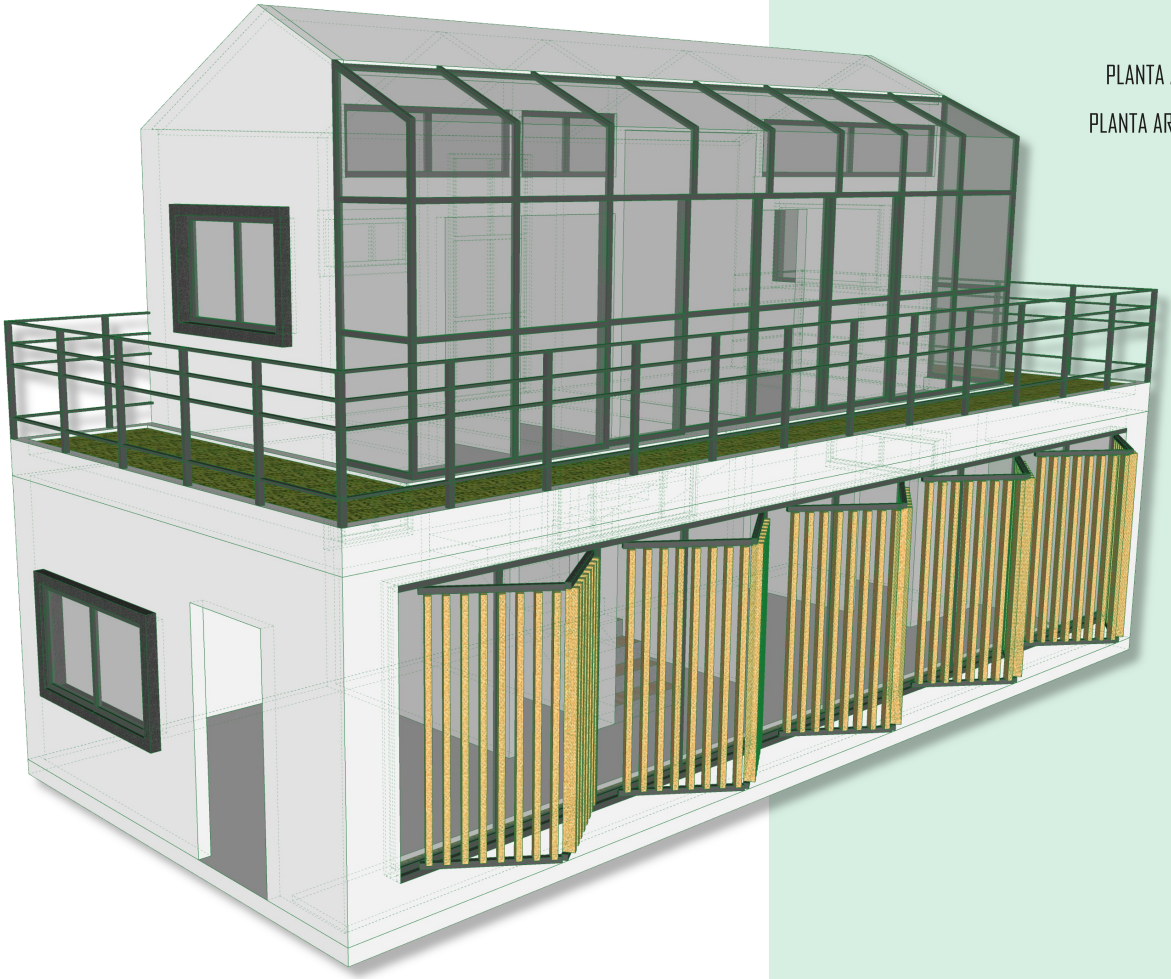

TIPOLOGÍA Nº3

PLANTA ARQUITECTÓNICA PRIMER PISO TIPOLOGÍA Nº3 **B-015**

PLANTA ARQUITECTÓNICA SEGUNDO PISO / USUARIO FAMILIAR TIPOLOGÍA Nº3 **B-016**

PLANTA ARQUITECTÓNICA SEGUNDO PISO / USUARIO INDIVIDUAL TIPOLOGÍA Nº3 **B-017**

FACHADA FRONTAL TIPOLOGÍA Nº3 **B-018**

FACHADA POSTERIOR TIPOLOGÍA Nº3 **B-019**

FACHADA LAT. IZQUIERDA / FACHADA LAT. DERECHA TIPOLOGÍA Nº3 **B-020**

SECCIÓN ARQUITECTÓNICA A-A' TIPOLOGÍA Nº3 **B-021**

PLANTAS ESTRUCTURALES TIPOLOGÍA Nº3 **B-022**

PLANTA ARQUITECTÓNICA PRIMER PISO - TIPOLOGÍA N°3 / FIRST FLOOR ARCHITECTURAL TYPOLOGY N°3

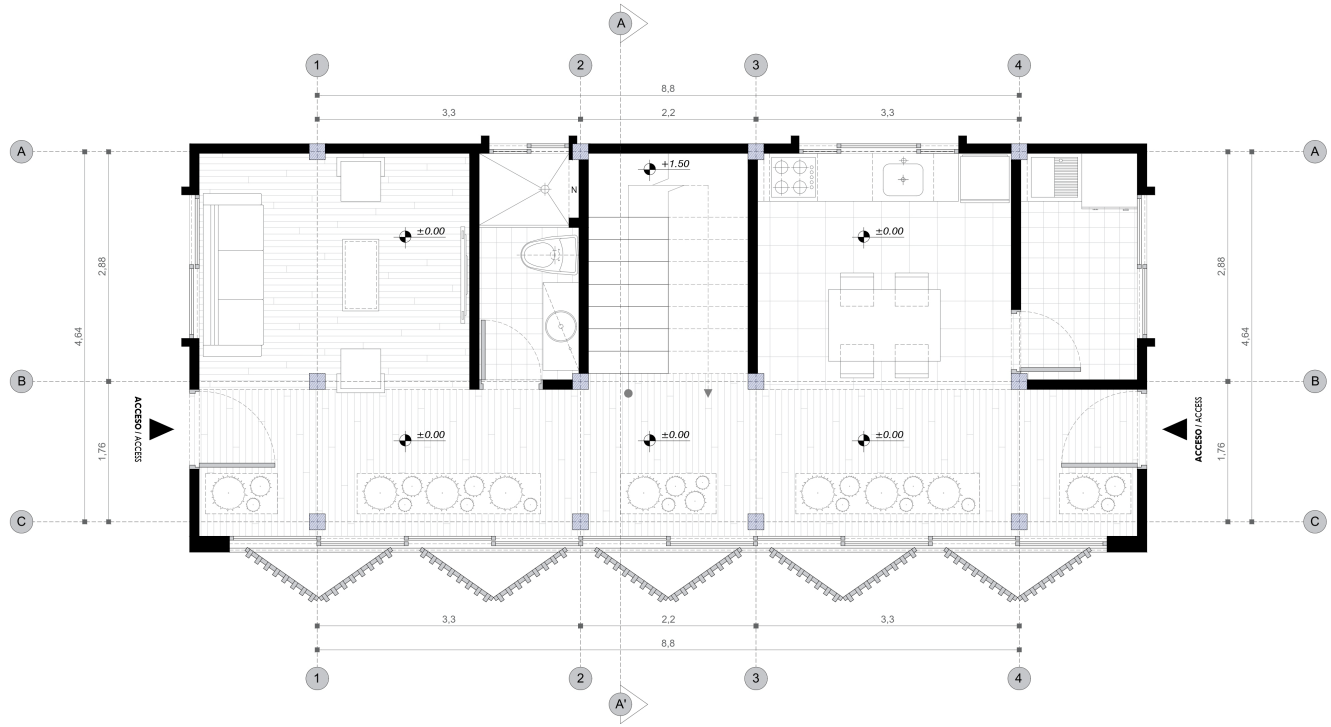

ESC. 1:35

PROGRAMA ARQUITECTÓNICO Y ÁREAS / ARCHITECTURAL PROGRAM AND AREAS

1. CIRCULACIÓN VERTICAL **(6.89 m2)**
2. BAÑO AUXILIAR **(3.85 m2)**
3. ÁREA SOCIAL **(11.18 m2)**
4. COCINA / COMEDOR **(10.41 m2)**
5. ÁREA DE ASEO Y LAVADO **(4.62 m2)**
6. CORREDOR / CIRCULACIÓN INTERIOR **(12.66 m2)**
7. JARDIN INTERIOR / ZONA VERDE **(11.82 m2)**

INDICACIÓN EN PLANTA / INDICATION

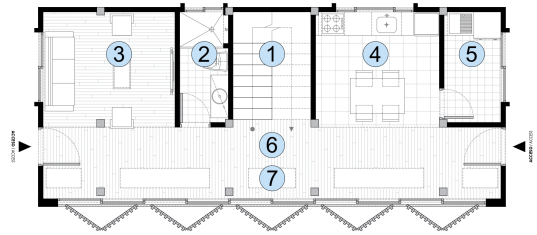

ESC. 1:100

REVISION: | PLANO N°: B-015 | 28 / 61

UniPiloto

ECOBARRIO FUSUNGA

LOCALIZACIÓN:

- COLOMBIA - CUNDINAMARCA / SOACHA

SECTOR: VEREDA FUSUNGA

CONTENIDO DE LA PLANCHA:

PLANTA ARQUITECTÓNICA - TIPOLOGÍA N°3 -

PRIMER PISO

CONVENCIONES

- SECCIÓN / CORTE ARQUITECTÓNICO
- EJES / ALINEACIÓN ESTRUCTURAL
- NIVEL EN PLANTA / VISTA EN PLANO
- NIVEL EN SECCIÓN O ALSADO

ENCARGADOS

Institución a cargo.

UNIVERSIDAD PILOTO DE COLOMBIA

Arq. aprendiz.

Nicolas David Chavarro Molina

C.C 1010052782

Director de proyecto.

Arq. Juan Pablo Paternina

FECHA DE ENTREGA:

22 - NOVIEMBRE - 2021

TIPO DE ESCALAS:

ESC. 1:35

DIBUJO:

ARQ. APRENDIZ

Nicolas David Chavarro Molina

C.C 1010052782

Codigo institucional: 1710396

ARCHIVO DIGITAL:

PROYECTO:

ECOBARRIO FUSUNGA

EL BORDE URBANO COMO ELEMENTO DE TRANSICIÓN ENTRE LA CIUDAD Y SU PERIFERIA

REVISION: | PLANO N°: B-015 | 28 / 61

PLANTA ARQUITECTÓNICA SEGUNDO PISO - TIPOLOGÍA N°3 (USUARIO FAMILIAR) / SECOND FLOOR ARCHITECTURAL TYPOLOGY N°3

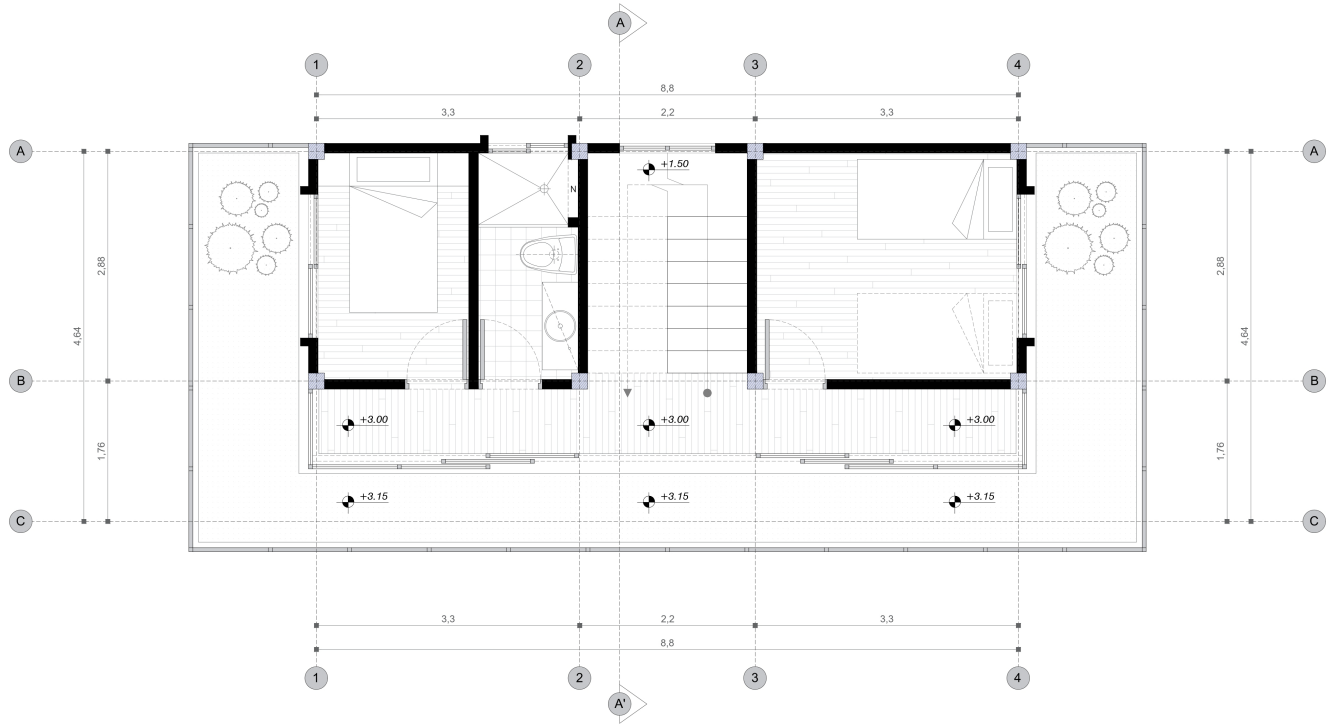

ESC. 1:35

PROGRAMA ARQUITECTÓNICO Y ÁREAS / ARCHITECTURAL PROGRAM AND AREAS

1. CIRCULACIÓN VERTICAL **(6.89 m2)**
2. BAÑO PRIVADO **(3.85 m2)**
3. HABITACIÓN PRINCIPAL **(6.56 m2)**
4. HABITACIÓN AUXILIAR **(10.41 m2)**
5. CORREDOR / CIRCULACIÓN 2DO PISO **(9.00 m2)**
6. TERRAZA VERDE / ZONA VERDE EN CUBIERTA PERIMETRAL **(24.72 m2)**

INDICACIÓN EN PLANTA / INDICATION

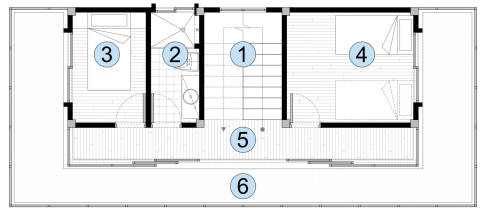

ESC. 1:100

REVISION: B-016 | PLANO N°: 19 | 29

UniPiloto

ECOBARRIO FUSUNGA

LOCALIZACIÓN:
- COLOMBIA - CUNDINAMARCA / SOACHA
SECTOR: VEREDA FUSUNGA

CONTENIDO DE LA PLANCHA:
PLANTA ARQUITECTÓNICA - TIPOLOGÍA N°3 - SEGUNDO PISO (USUARIO FAMILIAR)

CONVENCIONES
- SECCIÓN / CORTE ARQUITECTÓNICO
- EJES / ALINEACIÓN ESTRUCTURAL
- NIVEL EN PLANTA / VISTA EN PLANO
- NIVEL EN SECCIÓN O ALZADO

ENCARGADOS

Institución a cargo.
UNIVERSIDAD PILOTO DE COLOMBIA

Arq. aprendiz.
Nicolas David Chavarro Molina
C.C 1010052782

Director de proyecto.
Arq. Juan Pablo Paternina

FECHA DE ENTREGA:
22 - NOVIEMBRE - 2021

TIPO DE ESCALAS:
ESC. 1:35

DIBUJO:
ARQ. APRENDIZ
Nicolas David Chavarro Molina
C.C 1010052782
Codigo institucional: 1710396

ARCHIVO DIGITAL:

PROYECTO:
ECOBARRIO FUSUNGA
EL BORDE URBANO COMO ELEMENTO DE TRANSICIÓN ENTRE LA CIUDAD Y SU PERIFERIA

REVISION: | PLANO N°: B-016 | 29 | 61

PLANTA ARQUITECTÓNICA SEGUNDO PISO - TIPOLOGÍA N°3 (USUARIO INDIVIDUAL) / SECOND FLOOR ARCHITECTURAL TYPOLOGY N°3

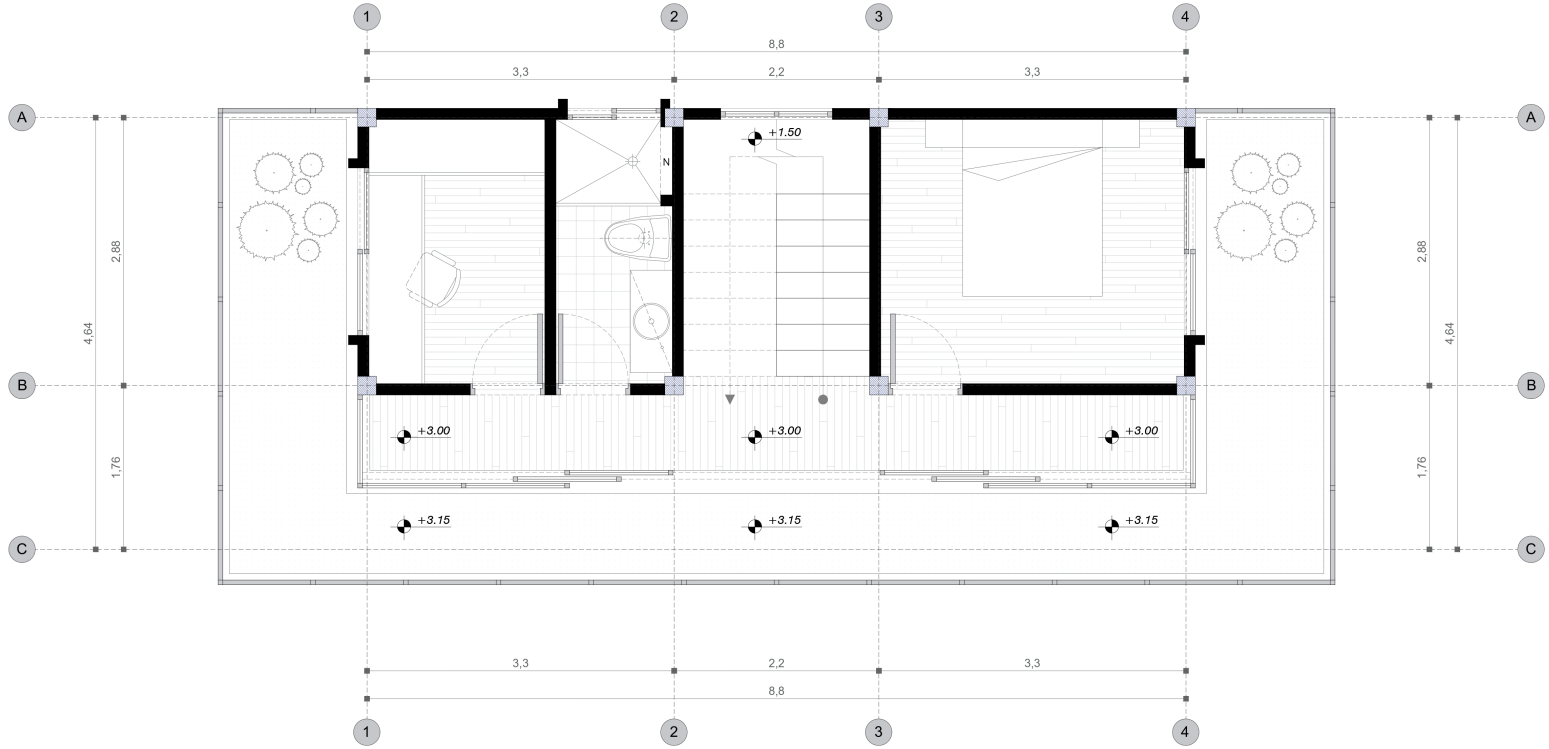

ESC. 1:35

PROGRAMA ARQUITECTÓNICO Y ÁREAS / ARCHITECTURAL PROGRAM AND AREAS

1. CIRCULACIÓN VERTICAL **(6.89 m2)**
2. BAÑO PRIVADO **(3.85 m2)**
3. ZONA DE ESTUDIO / TALLER **(6.56 m2)**
4. HABITACIÓN PRINCIPAL **(10.41 m2)**
5. CORREDOR / CIRCULACIÓN 2DO PISO **(9.00 m2)**
6. TERRAZA VERDE / ZONA VERDE EN CUBIERTA PERIMETRAL **(24.72 m2)**

INDICACIÓN EN PLANTA / INDICATION

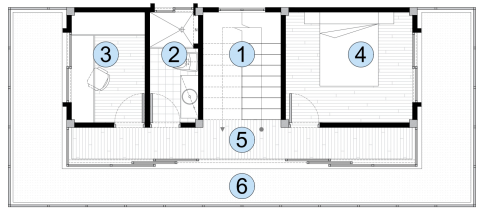

ESC. 1:100

REVISION: B-017

UniPiloto

ECOBARRIO FUSUNGA

LOCALIZACIÓN:

- COLOMBIA -
CUNDINAMARCA / SOACHA

SECTOR: VEREDA FUSUNGA

CONTENIDO DE LA PLANCHA:

PLANTA ARQUITECTÓNICA
- TIPOLOGÍA N°3 -

SEGUNDO PISO (USUARIO INDIVIDUAL)

CONVENCIONES

SECCIÓN / CORTE ARQUITECTÓNICO

EJES / ALINEACIÓN ESTRUCTURAL

NIVEL EN PLANTA / VISTA EN PLANO

NIVEL EN SECCIÓN O ALZADO

ENCARGADOS

Institución a cargo.

UNIVERSIDAD PILOTO DE COLOMBIA

Arq. aprendiz.

Nicolas David Chavarro Molina

C.C 1010052782

Director de proyecto.

Arq. Juan Pablo Paternina

FECHA DE ENTREGA:

22 - NOVIEMBRE - 2021

TIPO DE ESCALAS:

ESC. 1:35

DIBUJO:

ARQ. APRENDIZ
Nicolas David Chavarro Molina
C.C 1010052782
Codigo institucional: 1710396

ARCHIVO DIGITAL:

PROYECTO:

ECOBARRIO FUSUNGA

EL BORDE URBANO COMO ELEMENTO DE TRANSICIÓN ENTRE LA CIUDAD Y SU PERIFERIA

REVISION:

PLANO N°: B-017

HOJA: 30 / 61

FACHADA FRONTAL TIPOLOGÍA N°3 / FRONT FACADE TYPOLOGY N°3

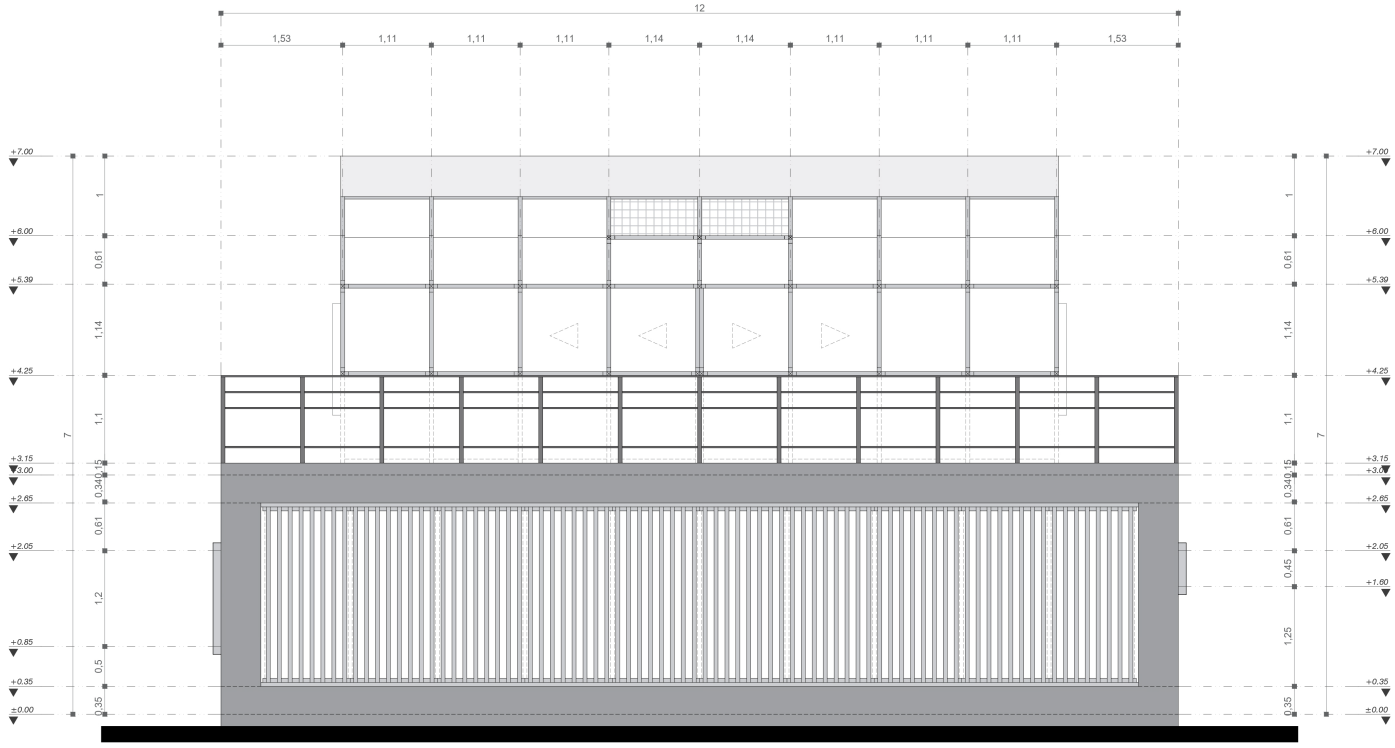

ESC. 1:35

REVISION:

PLANO N°: B-018

31 / 61

UniPiloto

ECOBARRIO FUSUNGA

LOCALIZACIÓN:

- COLOMBIA - CUNDINAMARCA / SOACHA

SECTOR: VEREDA FUSUNGA

CONTENIDO DE LA PLANCHA:

FACHADA TIPOLOGÍA N°3

- FACHADA FRONTAL -

CONVENCIONES

- SECCIÓN / CORTE ARQUITECTÓNICO
- EJES / ALINEACIÓN ESTRUCTURAL
- NIVEL EN PLANTA / VISTA EN PLANO
- NIVEL EN SECCIÓN O ALSADO

ENCARGADOS

Institución a cargo.

UNIVERSIDAD PILOTO DE COLOMBIA

Arq. aprendiz.

Nicolas David Chavarro Molina

C.C 1010052782

Director de proyecto.

Arq. Juan Pablo Paternina

FECHA DE ENTREGA:

22 - NOVIEMBRE - 2021

TIPO DE ESCALAS:

ESC. 1:35

DIBUJO:

ARQ. APRENDIZ

Nicolas David Chavarro Molina

C.C 1010052782

Codigo institucional: 1710396

ARCHIVO DIGITAL:

PROYECTO:

ECOBARRIO FUSUNGA

EL BORDE URBANO COMO ELEMENTO DE TRANSICIÓN ENTRE LA CIUDAD Y SU PERIFERIA

REVISION:

PLANO N°: B-018

31 / 61

FACHADA POSTERIOR TIPOLOGÍA N°3 / REAR FACADE TYPOLOGY N°3

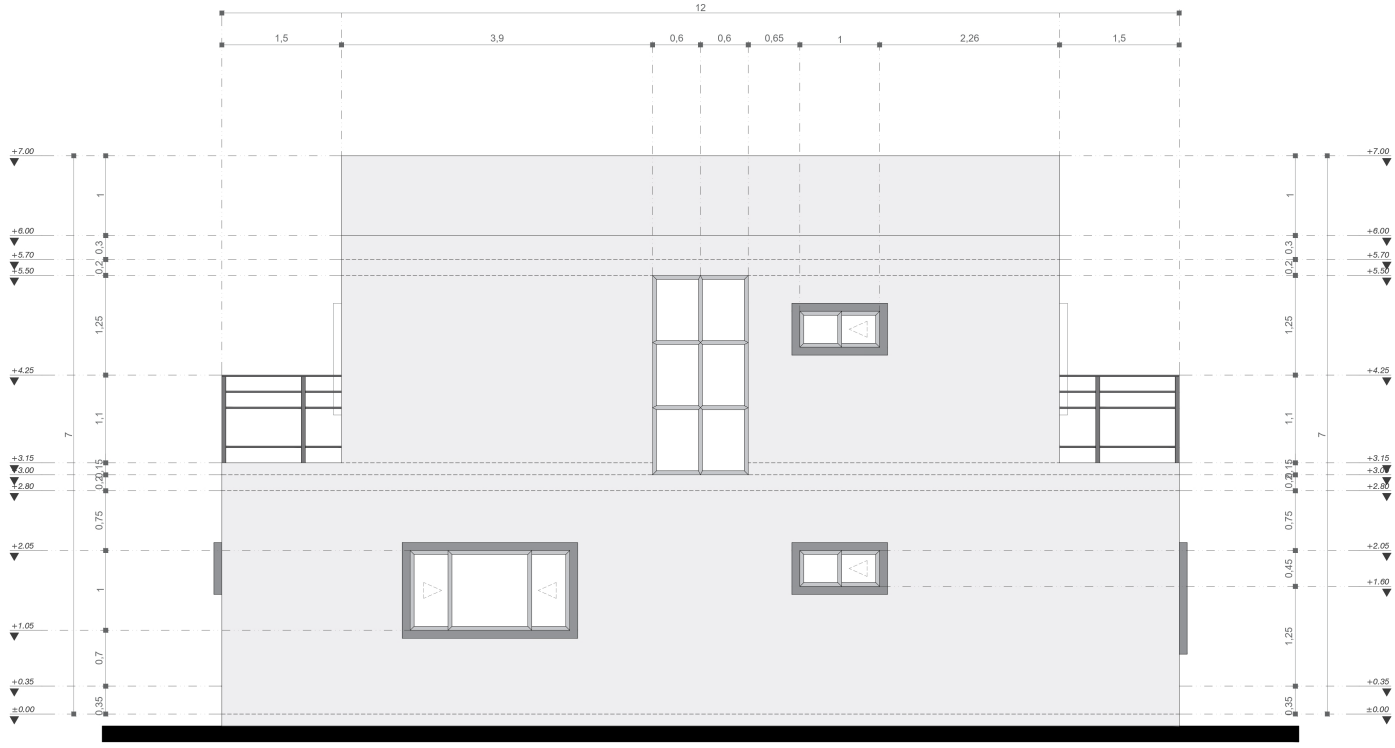

ESC. 1:35

REVISION:

PLANO N°: B-019

HOJA: 32 / 61

UniPiloto

ECOBARRIO FUSUNGA

LOCALIZACIÓN:

- COLOMBIA -
CUNDINAMARCA / SOACHA

SECTOR: VEREDA FUSUNGA

CONTENIDO DE LA PLANCHA:

FACHADA
TIPOLOGÍA N°3

- FACHADA POSTERIOR -

CONVENCIONES

- SECCIÓN / CORTE ARQUITECTÓNICO
- EJES / ALINEACIÓN ESTRUCTURAL
- NIVEL EN PLANTA / VISTA EN PLANO
- NIVEL EN SECCIÓN O ALZADO

ENCARGADOS

Institución a cargo.

UNIVERSIDAD PILOTO DE COLOMBIA

Arq. aprendiz.

Nicolas David Chavarro Molina

C.C 1010052782

Director de proyecto.

Arq. Juan Pablo Paternina

FECHA DE ENTREGA:

22 - NOVIEMBRE - 2021

TIPO DE ESCALAS:

ESC. 1:35

DIBUJO:

ARQ. APRENDIZ
Nicolas David Chavarro Molina
C.C 1010052782
Codigo institucional: 1710396

ARCHIVO DIGITAL:

PROYECTO:

ECOBARRIO FUSUNGA

EL BORDE URBANO COMO ELEMENTO DE TRANSICIÓN ENTRE LA CIUDAD Y SU PERIFERIA

REVISION:

PLANO N°: B-019

HOJA: 32 / 61

FACHADA LATERAL IZQUIERDA TIPOLOGÍA N°3 /
LEFT SIDE FACADE TYPOLOGY N°3

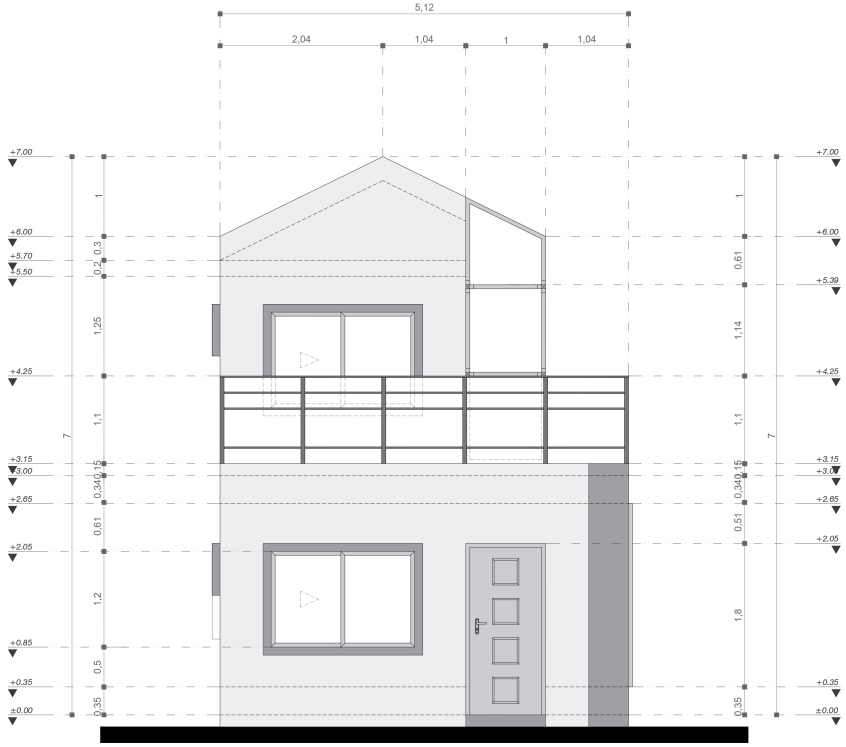

FACHADA LATERAL DERECHA TIPOLOGÍA N°3 /
RIGHT SIDE FACADE TYPOLOGY N°3

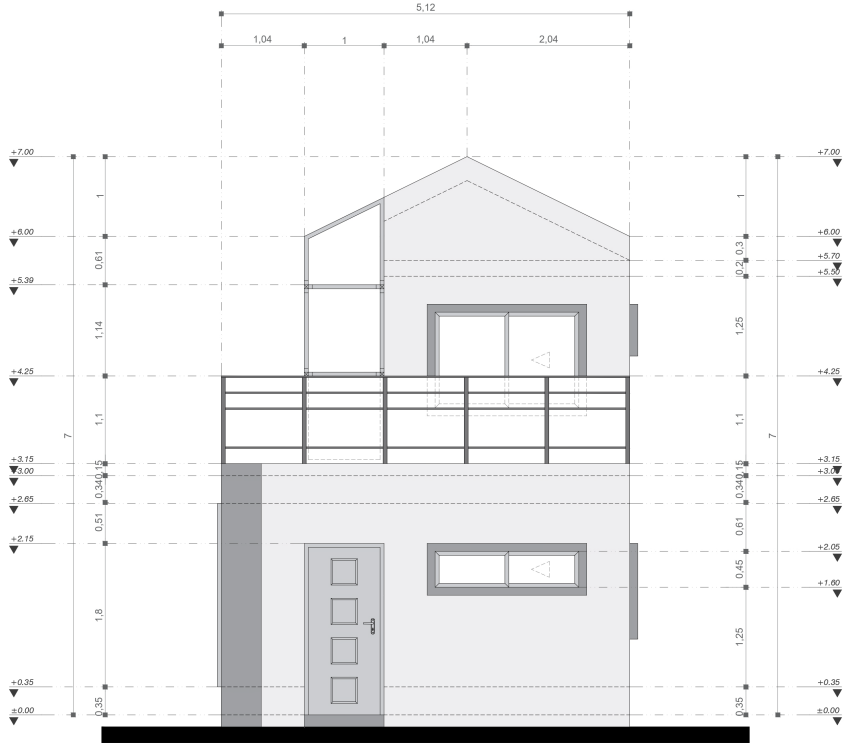

ESC. 1:35

UniPiloto

ECOBARRIO FUSUNGA

LOCALIZACIÓN:

- COLOMBIA -
CUNDINAMARCA / SOACHA

SECTOR: VEREDA FUSUNGA

CONTENIDO DE LA PLANCHA:

FACHADAS
TIPOLOGÍA N°3

- FACHADA LAT. IZQUIERDA
- FACHADA LAT. DERECHA

CONVENCIONES

SECCIÓN / CORTE ARQUITECTÓNICO
EJES / ALINEACIÓN ESTRUCTURAL
NIVEL EN PLANTA / VISTA EN PLANO
NIVEL EN SECCIÓN O ALZADO

ENCARGADOS

Institución a cargo.

UNIVERSIDAD PILOTO DE COLOMBIA

Arq. aprendiz.

Nicolas David Chavarro Molina

C.C 1010052782

Director de proyecto.

Arq. Juan Pablo Paternina

FECHA DE ENTREGA:

22 - NOVIEMBRE - 2021

TIPO DE ESCALAS:

ESC. 1:35

DIBUJO:

ARQ. APRENDIZ
Nicolas David Chavarro Molina
C.C 1010052782
Codigo institucional: 1710396

ARCHIVO DIGITAL:

PROYECTO:

ECOBARRIO FUSUNGA

EL BORDE URBANO COMO ELEMENTO DE TRANSICION ENTRE LA CIUDAD Y SU PERIFERIA

REVISION:

PLANO N°: B-020

HOJA N°: 33 de 61

SECCIÓN ARQUITECTÓNICA A-A' TIPOLOGÍA N°3 / ARCHITECTURAL SECTION A-A' TYPOLOGY N°3

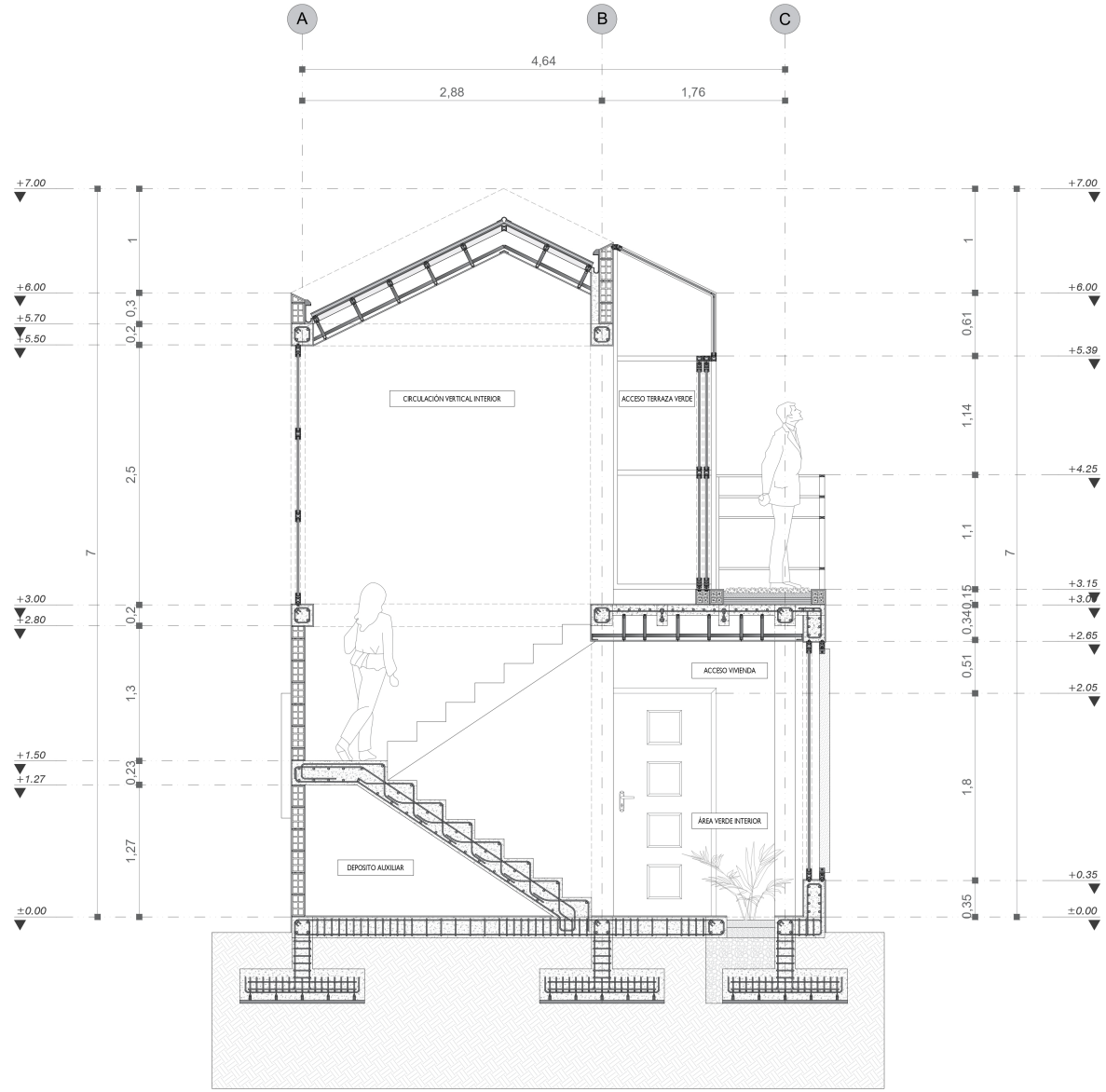

ESC. 1:25

B-021

UniPiloto

ECOBARRIO FUSUNGA

LOCALIZACIÓN:

- COLOMBIA - CUNDINAMARCA / SOACHA

SECTOR: VEREDA FUSUNGA

CONTENIDO DE LA PLANCHA:

SECCIÓN ARQUITECTÓNICA - TIPOLOGÍA N°3 -

SECCIÓN A-A'

CONVENCIONES

SECCIÓN / CORTE ARQUITECTÓNICO

EJES / ALINEACIÓN ESTRUCTURAL

NIVEL EN PLANTA / VISTA EN PLANO

NIVEL EN SECCIÓN O ALZADO

ENCARGADOS

Institución a cargo.

UNIVERSIDAD PILOTO DE COLOMBIA

Arq. aprendiz.

Nicolas David Chavarro Molina

C.C 1010052782

Director de proyecto.

Arq. Juan Pablo Paternina

FECHA DE ENTREGA:

22 - NOVIEMBRE - 2021

TIPO DE ESCALAS:

ESC. 1:25

DIBUJO:

ARQ. APRENDIZ

Nicolas David Chavarro Molina

C.C 1010052782

Codigo institucional: 1710396

ARCHIVO DIGITAL:

PROYECTO:

ECOBARRIO FUSUNGA

EL BORDE URBANO COMO ELEMENTO DE TRANSICIÓN ENTRE LA CIUDAD Y SU PERIFERIA

REVISIÓN:

PLANO N°: B-021

HOJA: 34 / 61

PLANTA ESTRUCTURAL (CIMENTACIÓN) TIPOLOGÍA N°3 / STRUCTURAL FLOOR (FOUNDATION) TYPOLOGY N° 3

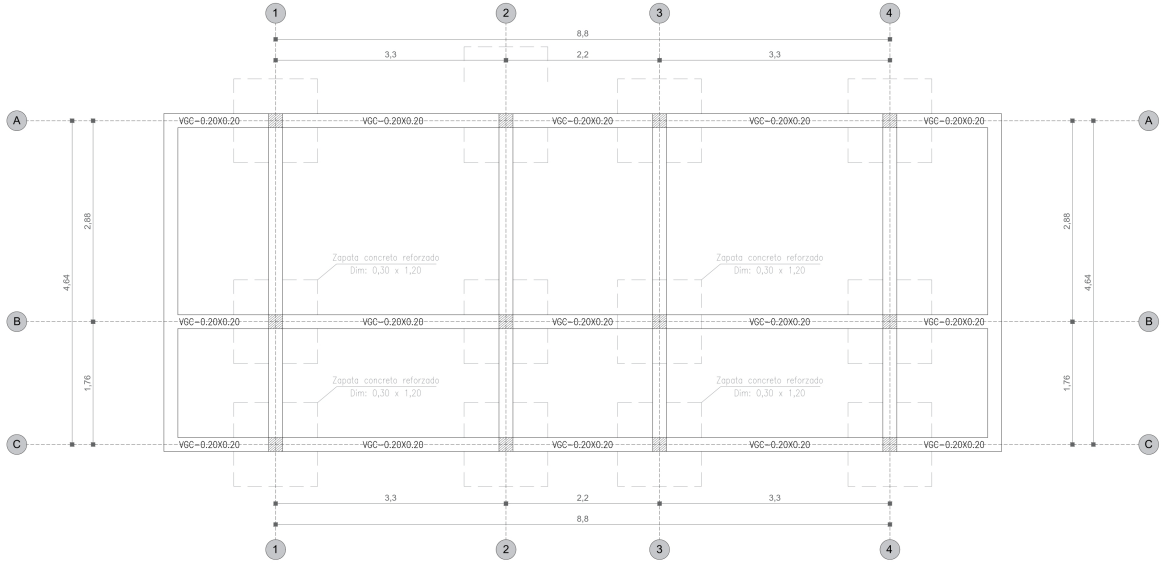

ESC. 1:35

PLANTA ESTRUCTURAL (ENTREPISO) TIPOLOGÍA N°3 / STRUCTURAL FLOOR (INTERFLOOR) TYPOLOGY N° 3

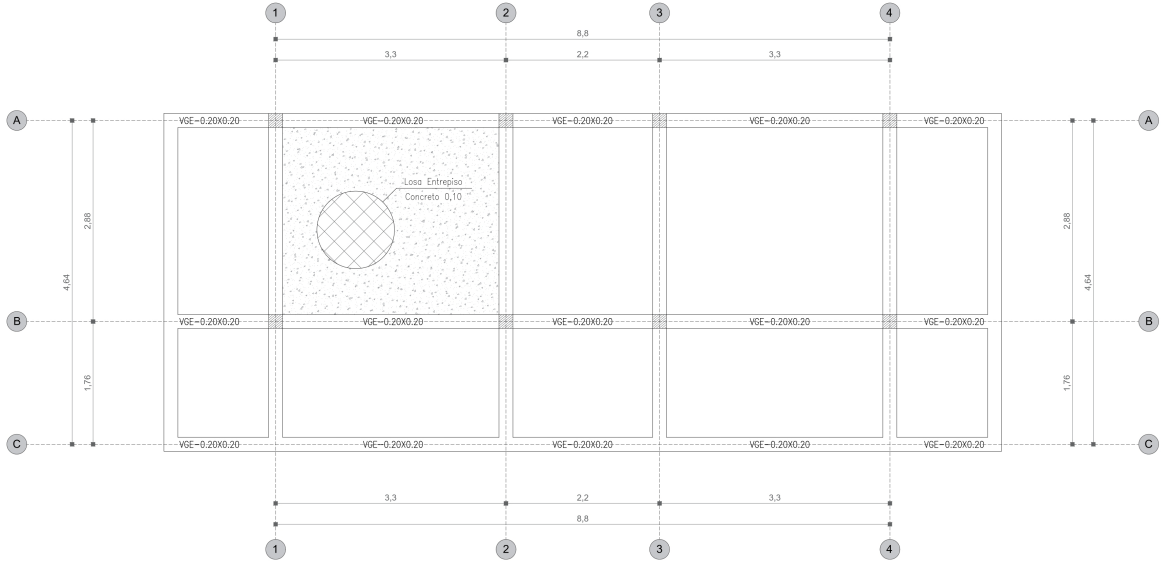

ESC. 1:35

REVISIÓN:	PLANO N°:	B-022	35 / 61

UniPiloto

ECOBARRIO FUSUNGA

LOCALIZACIÓN:

- COLOMBIA -
CUNDINAMARCA / SOACHA

SECTOR: VEREDA FUSUNGA

CONTENIDO DE LA PLANCHA:

PLANTAS ESTRUCTURALES
- TIPOLOGÍA N°3 -

- CIMENTACIÓN
- ENTREPISO

CONVENCIONES

- SECCIÓN / CORTE ARQUITECTÓNICO
- EJES / ALINEACIÓN ESTRUCTURAL
- NIVEL EN PLANTA / VISTA EN PLANO
- NIVEL EN SECCIÓN O ALSADO

ENCARGADOS

Institución a cargo.

UNIVERSIDAD PILOTO DE COLOMBIA

Arq. aprendiz.

Nicolas David Chavarro Molina

C.C 1010052782

Director de proyecto.

Arq. Juan Pablo Paternina

FECHA DE ENTREGA:

22 - NOVIEMBRE - 2021

TIPO DE ESCALAS:

ESC. 1:35

DIBUJO:

ARQ. APRENDIZ
Nicolas David Chavarro Molina
C.C 1010052782
Codigo institucional: 1710396

ARCHIVO DIGITAL:

PROYECTO:

ECOBARRIO FUSUNGA

EL BORDE URBANO COMO ELEMENTO DE TRANSICIÓN ENTRE LA CIUDAD Y SU PERIFERIA

REVISION:	PLANO N°:	A-022	35 / 61

[C]

INDICE / COMPONENTE TECNOLÓGICO

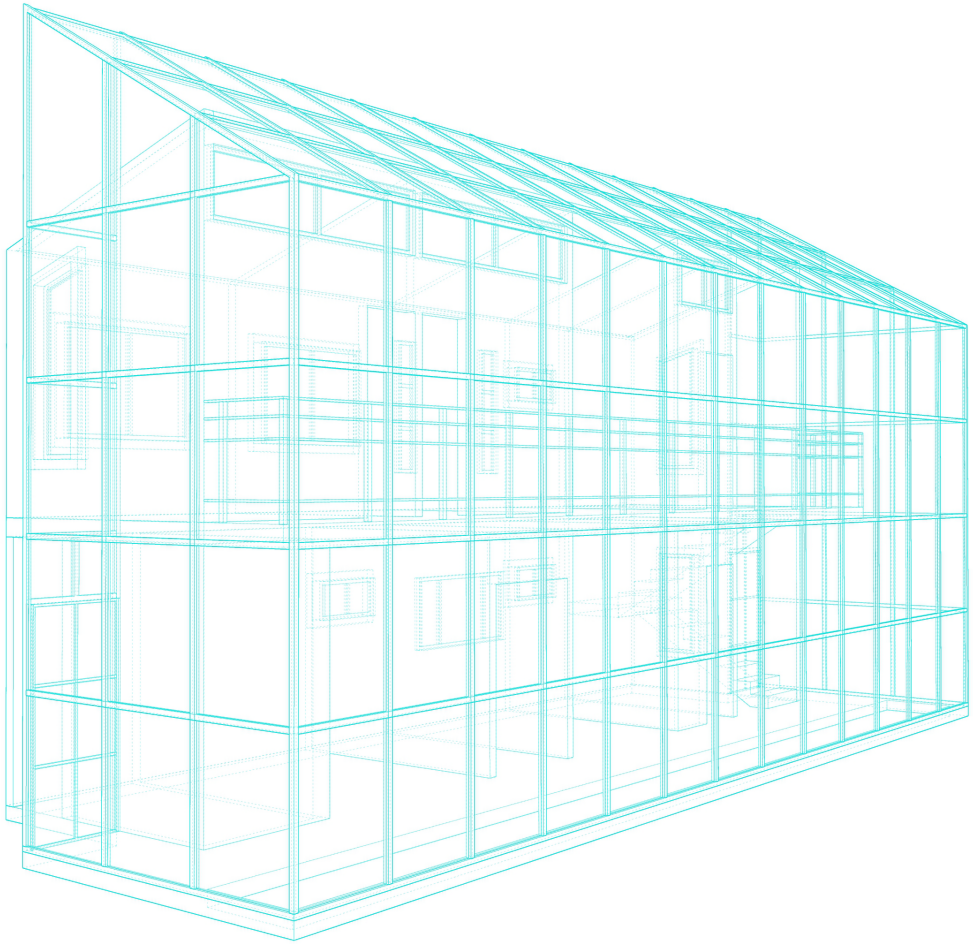

TIPOLOGÍA Nº1 [SIS. ESTRUC. MUROS CONFINADOS]

CORTE FACHADA GENERAL TIPOLOGÍA Nº1 **C-001**

DETALLE Nº1 CORTE FACHADA TIPOLOGÍA Nº1 **C-002**

DETALLE Nº2 CORTE FACHADA TIPOLOGÍA Nº1 **C-003**

DETALLE CIMENTACIÓN CONCENTRICA TIPOLOGÍA Nº1 **C-004**

DETALLE CIMENTACIÓN PERIMETRAL TIPOLOGÍA Nº1 **C-005**

DETALLE VIGA DE CIMENTACIÓN / UNIDADES DE MAMPOSTERIA TIPOLOGÍA Nº1 **C-006**

DETALLES ENTREPISO TIPOLOGÍA Nº1 **C-007**

DETALLES VIGA CORONA TIPOLOGÍA Nº1 **C-008**

DETALLES PANEL FOTOVOLTAICO TIPOLOGÍA Nº1 **C-009**

CORTE FACHADA TIPOLOGÍA N°1 / FACADE SECTION TYPOLOGY 1

DETALLE CORTE FACHADA N°1

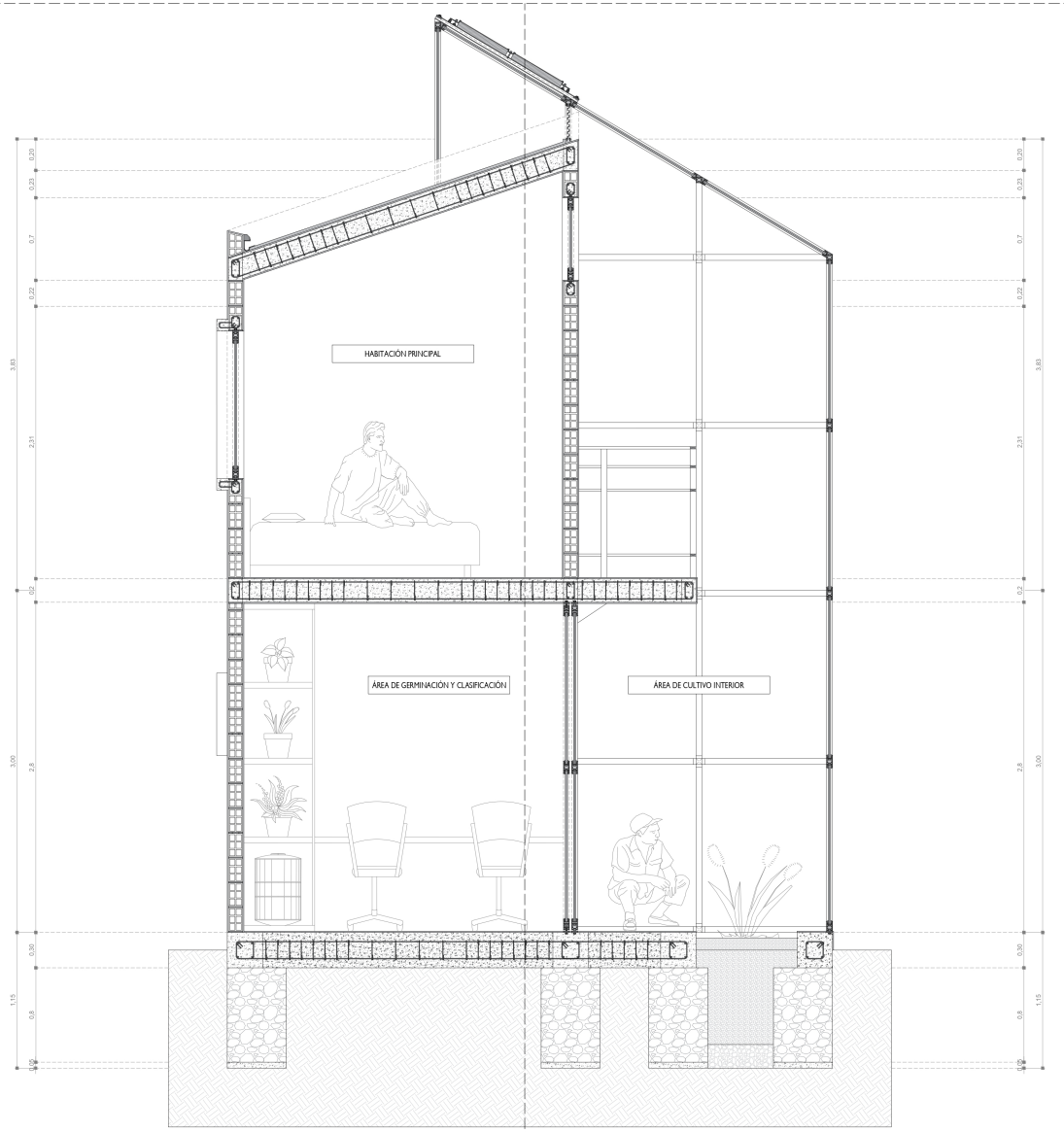

DETALLE CORTE FACHADA N°2

ESC. 1:20

UniPiloto

ECOBARRIO FUSUNGA

LOCALIZACIÓN:

- COLOMBIA -
CUNDINAMARCA / SOACHA

SECTOR: VEREDA FUSUNGA

CONTENIDO DE LA PLANCHA:

SISTEMA ESTRUCTURAL
- MUROS CONFINADOS -

CORTE FACHADA GENERAL
- TIPOLOGÍA N°1 -

CONVENCIONES

SECCIÓN / CORTE ARQUITECTÓNICO
EJES / ALINEACIÓN ESTRUCTURAL
NIVEL EN PLANTA / VISTA EN PLANO
NIVEL EN SECCIÓN O ALZADO

ENCARGADOS

Institución a cargo.

UNIVERSIDAD PILOTO DE COLOMBIA

Arq. aprendiz.

Nicolas David Chavarro Molina

C.C 1010052782

Director de proyecto.

Arq. Juan Pablo Paternina

FECHA DE ENTREGA:

22 - NOVIEMBRE - 2021

TIPO DE ESCALAS:

ESC. 1:20

DIBUJO:

ARQ. APRENDIZ
Nicolas David Chavarro Molina
C.C 1010052782
Codigo institucional: 1710396

ARCHIVO DIGITAL:

PROYECTO:

ECOBARRIO FUSUNGA

EL BORDE URBANO COMO ELEMENTO DE TRANSICIÓN ENTRE LA CIUDAD Y SU PERIFERIA

REVISIÓN:

PLANO N°: C-001

PLANO: 36 / 61

DETALLE CORTE FACHADA N°1 / 3D CONCENTRIC FOUNDATION

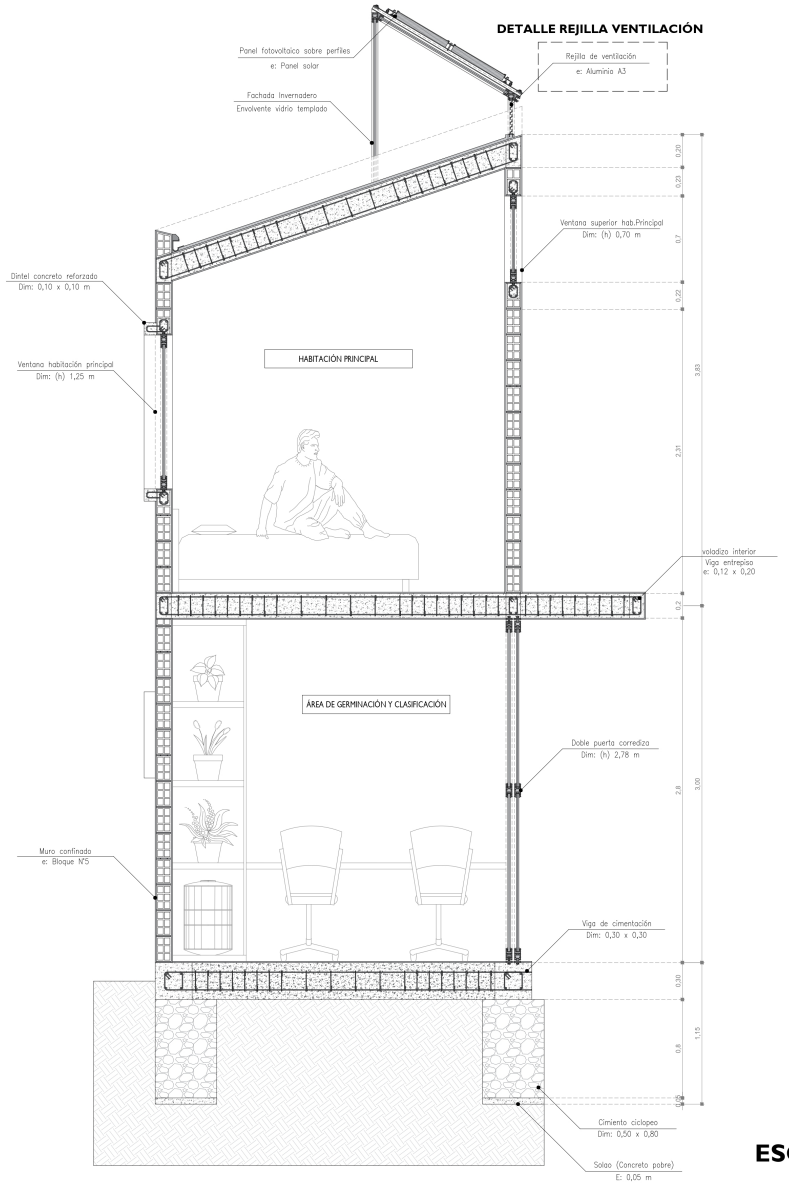

ESC. 1:15

DETALLE REJILLA VENTILACIÓN / VENTILATION GRILL

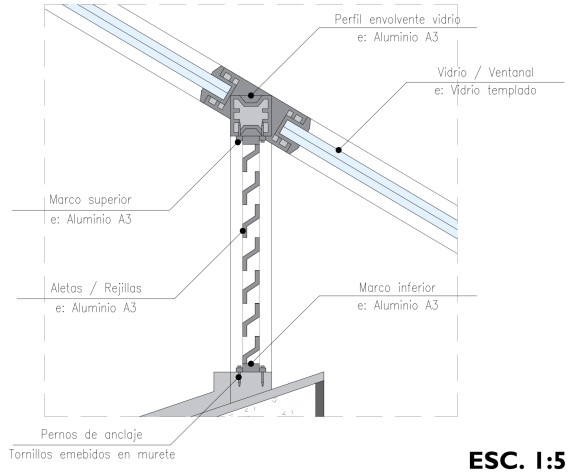

ESC. 1:5

DETALLE ANCLAJE REJILLA / GRILLE ANCHOR DETAIL

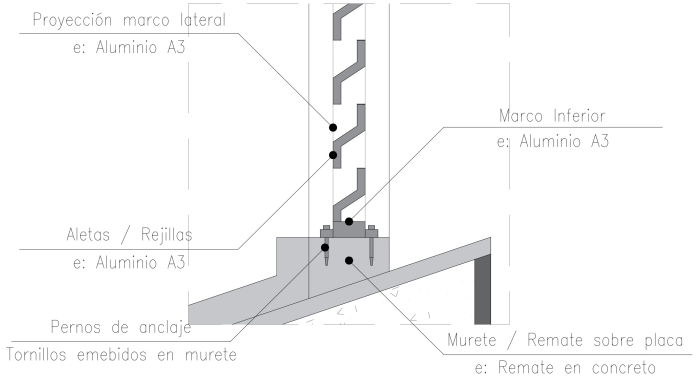

ESC. 1:3

REVISION: | PLANO N°: C-002 | 37 | 61

UniPiloto

ECOBARRIO FUSUNGA

LOCALIZACIÓN:

- COLOMBIA -
CUNDINAMARCA / SOACHA

SECTOR: VEREDA FUSUNGA

CONTENIDO DE LA PLANCHA:

SISTEMA ESTRUCTURAL
- MUROS CONFINADOS -

DETALLE N°1 CORTE FACHADA
- TIPOLOGÍA N°1 -

CONVENCIONES

- SECCIÓN / CORTE ARQUITECTÓNICO
- EJES / ALINEACIÓN ESTRUCTURAL
- NIVEL EN PLANTA / VISTA EN PLANO
- NIVEL EN SECCIÓN O ALSADO

ENCARGADOS

Institución a cargo.

UNIVERSIDAD PILOTO DE COLOMBIA

Arq. aprendiz.

Nicolas David Chavarro Molina

C.C 1010052782

Director de proyecto.

Arq. Juan Pablo Paternina

FECHA DE ENTREGA:

22 - NOVIEMBRE - 2021

TIPO DE ESCALAS:

ESC. 1:15

DIBUJO:

ARQ. APRENDIZ
Nicolas David Chavarro Molina
C.C 1010052782
Codigo institucional: 1710396

ARCHIVO DIGITAL:

PROYECTO:

ECOBARRIO FUSUNGA

EL BORDE URBANO COMO ELEMENTO DE TRANSICIÓN ENTRE LA CIUDAD Y SU PERIFERIA

REVISION: | PLANO N°: C-002 | 37 | 61

DETALLE CORTE FACHADA N°2 / 3D CONCENTRIC FOUNDATION

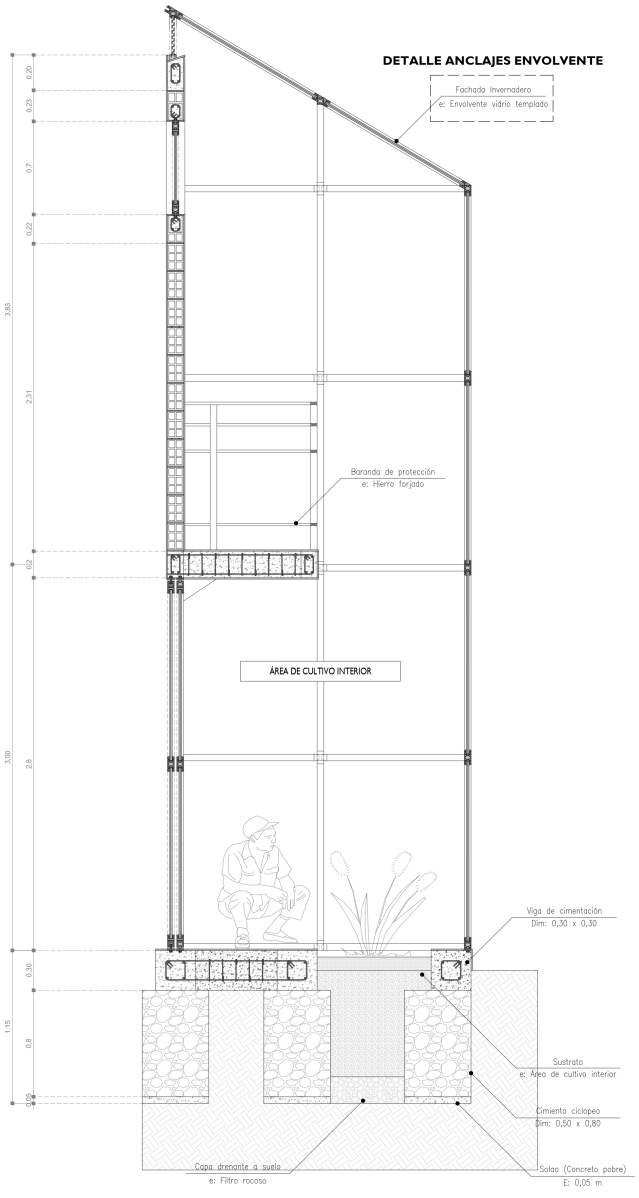

ESC. 1:15

PERFIL CONCÉNTRICO FACHADA / CONCENTRIC PROFILE

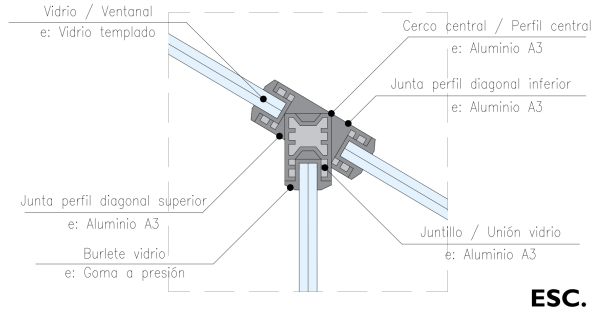

ESC. 1:3

PERFIL DIAGONAL FACHADA / DIAGONAL PROFILE

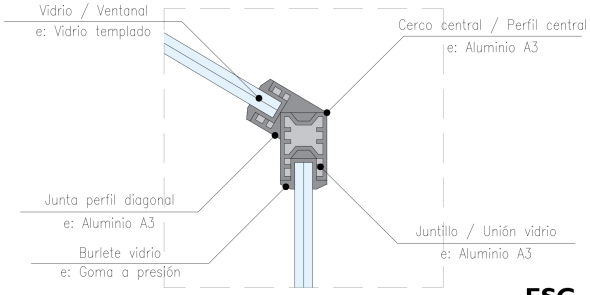

ESC. 1:3

ANCLAJE DE PERFIL A PLACA / ANCHOR DETAIL

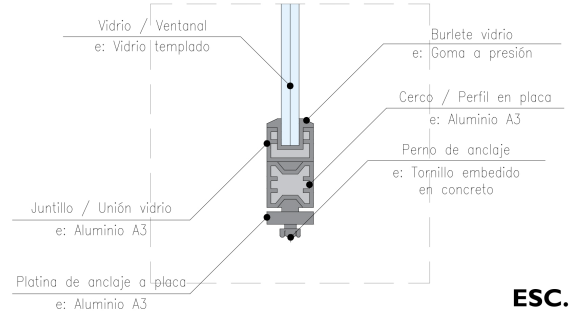

ESC. 1:3

REVISION:	PLANO N°:	C-003	38 / 61

UniPiloto

ECOBARRIO FUSUNGA

LOCALIZACIÓN:

- COLOMBIA -
CUNDINAMARCA / SOACHA

SECTOR: VEREDA FUSUNGA

CONTENIDO DE LA PLANCHA:

SISTEMA ESTRUCTURAL
- MUROS CONFINADOS -

DETALLE N°2 CORTE FACHADA
- TIPOLOGÍA N°1 -

CONVENCIONES

- SECCIÓN / CORTE ARQUITECTÓNICO
- EJES / ALINEACIÓN ESTRUCTURAL
- NIVEL EN PLANTA / VISTA EN PLANO
- NIVEL EN SECCIÓN O ALSADO

ENCARGADOS

Institución a cargo.

UNIVERSIDAD PILOTO DE COLOMBIA

Arq. aprendiz.

Nicolas David Chavarro Molina

C.C 1010052782

Director de proyecto.

Arq. Juan Pablo Paternina

FECHA DE ENTREGA:

22 - NOVIEMBRE - 2021

TIPO DE ESCALAS:

ESC. 1:15

DIBUJO:

ARQ. APRENDIZ
Nicolas David Chavarro Molina
C.C 1010052782
Codigo institucional: 1710396

ARCHIVO DIGITAL:

PROYECTO:

ECOBARRIO FUSUNGA

EL BORDE URBANO COMO ELEMENTO DE TRANSICIÓN ENTRE LA CIUDAD Y SU PERIFERIA

REVISION:	PLANO N°:	C-003	38 / 61

CIMENTACIÓN CONCENTRICA 3D / 3D CONCENTRIC FOUNDATION

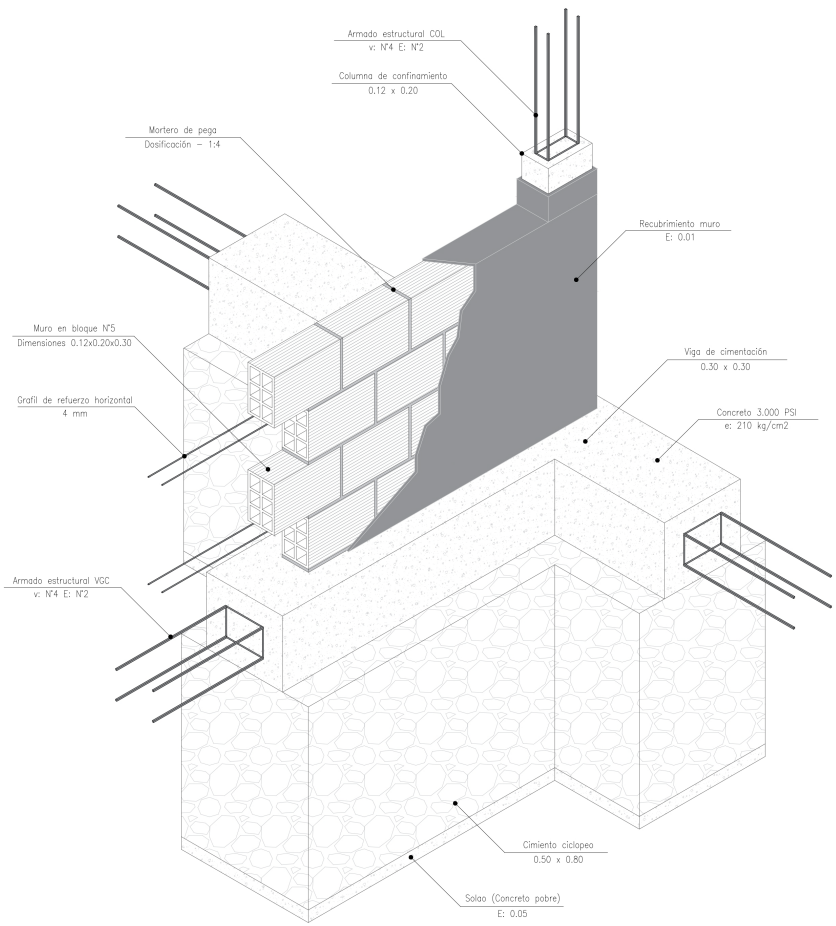

ESC. 1:10

DETALLE VISTA FRONTAL / FRONT VIEW DETAIL

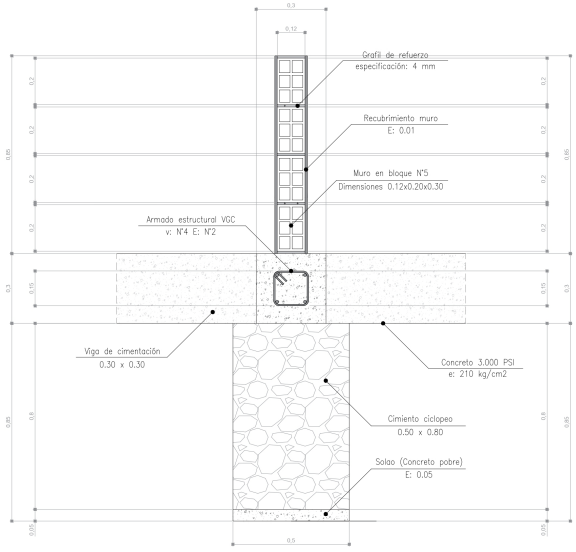

ESC. 1:10

DETALLE VISTA SUPERIOR / TOP VIEW DETAIL

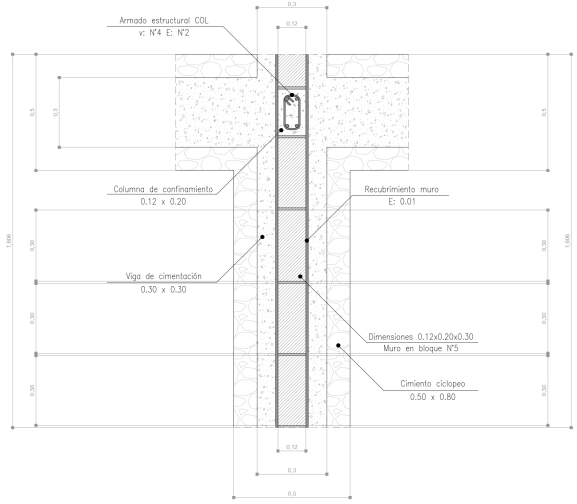

ESC. 1:10

REVISIÓN: | PLANO N°: C-004 | 39 / 61

UniPiloto

ECOBARRIO FUSUNGA

LOCALIZACIÓN:

- COLOMBIA -
CUNDINAMARCA / SOACHA

SECTOR: VEREDA FUSUNGA

CONTENIDO DE LA PLANCHA:

SISTEMA ESTRUCTURAL
- MUROS CONFINADOS -

DETALLES CIMENTACIÓN CONCENTRICA
- TIPOLOGÍA N°1 -

CONVENCIONES

- SECCIÓN / CORTE ARQUITECTÓNICO
- EJES / ALINEACIÓN ESTRUCTURAL
- NIVEL EN PLANTA / VISTA EN PLANO
- NIVEL EN SECCIÓN O ALSADO

ENCARGADOS

Institución a cargo.

UNIVERSIDAD PILOTO DE COLOMBIA

Arq. aprendiz.

Nicolas David Chavarro Molina

C.C 1010052782

Director de proyecto.

Arq. Juan Pablo Paternina

FECHA DE ENTREGA:

22 - NOVIEMBRE - 2021

TIPO DE ESCALAS:

ESC. 1:10

DIBUJO:

ARQ. APRENDIZ
Nicolas David Chavarro Molina
C.C 1010052782
Codigo institucional: 1710396

ARCHIVO DIGITAL:

PROYECTO:

ECOBARRIO FUSUNGA

EL BORDE URBANO COMO ELEMENTO DE TRANSICIÓN ENTRE LA CIUDAD Y SU PERIFERIA

REVISIÓN: | PLANO N°: C-004 | 39 / 61

CIMENTACIÓN PERIMETRAL 3D / PERIMETER FOUNDATION 3D

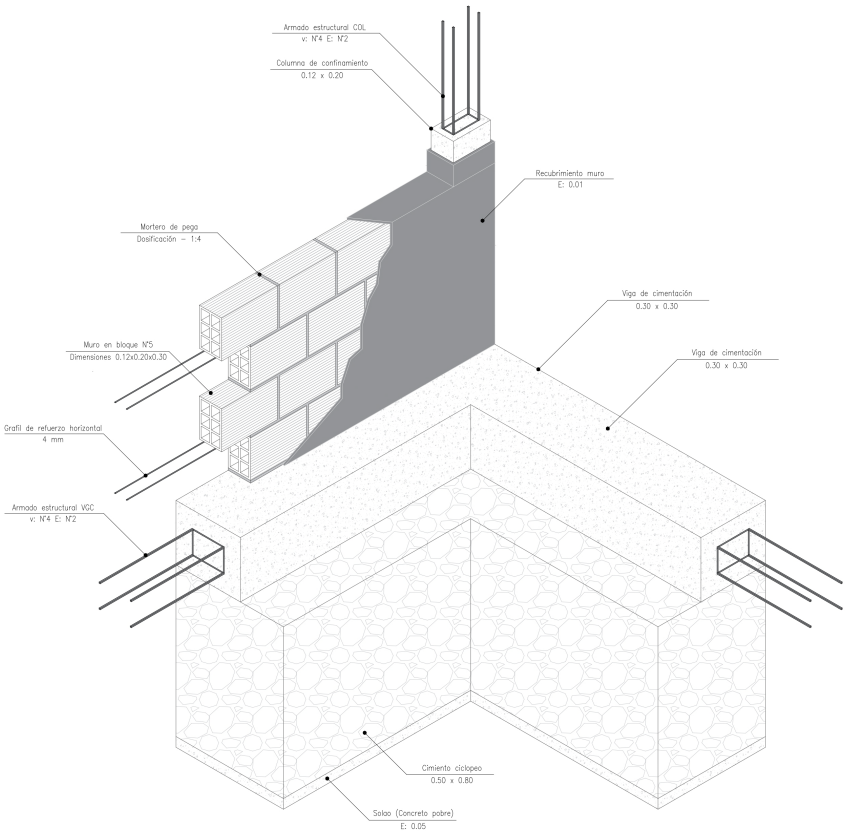

ESC. 1:10

DETALLE VISTA FRONTAL / FRONT VIEW DETAIL

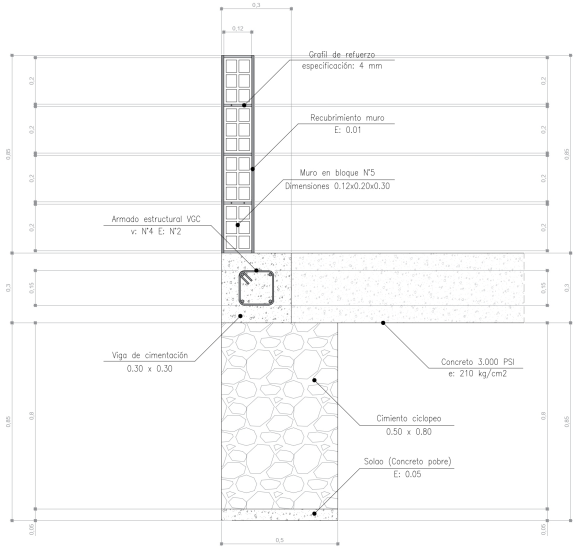

ESC. 1:10

DETALLE VISTA SUPERIOR / TOP VIEW DETAIL

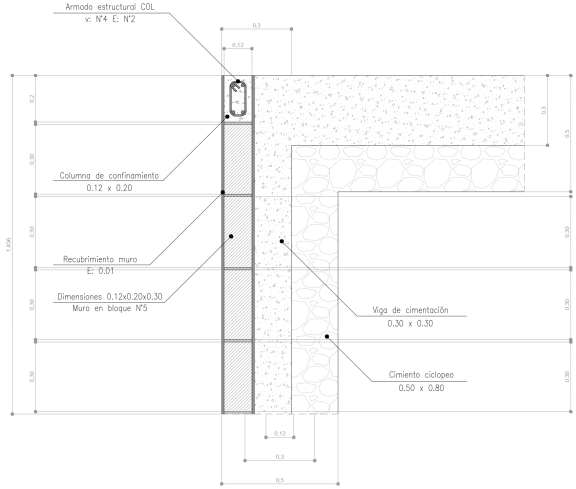

ESC. 1:10

REVISIÓN: | PLANO N°: C-005 | 40 | 61

UniPiloto

ECOBARRIO FUSUNGA

LOCALIZACIÓN:

- COLOMBIA -
CUNDINAMARCA / SOACHA

SECTOR: VEREDA FUSUNGA

CONTENIDO DE LA PLANCHA:

SISTEMA ESTRUCTURAL
- MUROS CONFINADOS -

DETALLES CIMENTACIÓN PERIMETRAL
- TIPOLOGÍA N°1 -

CONVENCIONES

- SECCIÓN / CORTE ARQUITECTÓNICO
- EJES / ALINEACIÓN ESTRUCTURAL
- NIVEL EN PLANTA / VISTA EN PLANO
- NIVEL EN SECCIÓN O ALSADO

ENCARGADOS

Institución a cargo.

UNIVERSIDAD PILOTO DE COLOMBIA

Arq. aprendiz.

Nicolas David Chavarro Molina

C.C 1010052782

Director de proyecto.

Arq. Juan Pablo Paternina

FECHA DE ENTREGA:

22 - NOVIEMBRE - 2021

TIPO DE ESCALAS:

ESC. 1:10

DIBUJO:

ARQ. APRENDIZ
Nicolas David Chavarro Molina
C.C 1010052782
Codigo institucional: 1710396

ARCHIVO DIGITAL:

PROYECTO:

ECOBARRIO FUSUNGA

EL BORDE URBANO COMO ELEMENTO DE TRANSICIÓN ENTRE LA CIUDAD Y SU PERIFERIA

REVISION: | PLANO N°: C-005 | 40 | 61

DETALLE UNIDADES MANPOSTERIA / DETAIL OF MASONRY UNITS

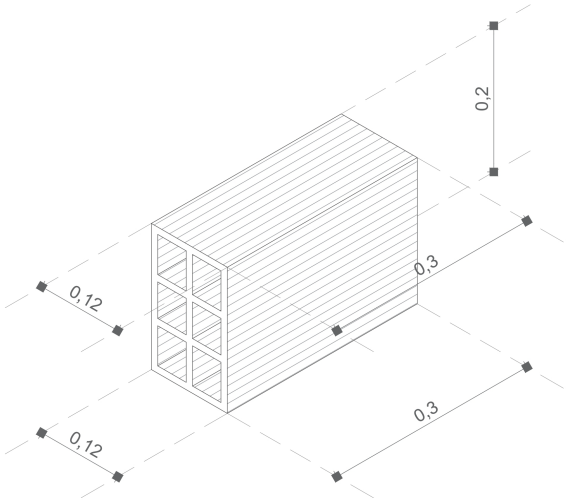

ESC. 1:3

DETALLE ARMADO ESTRUCTURAL / ARMED STRUCTURAL DETAIL

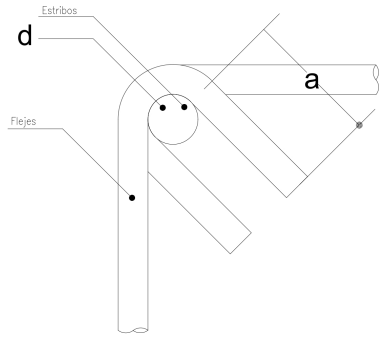

Tipo	ϕ	a (longitud gancho)	d (diametro)
Varillas	1/2"		12,7 mm
Flejes	1/4"	10 cm	6,4 mm

DETALLE VIGA CIMENTACIÓN / DETAIL OF FOUNDATION BEAM

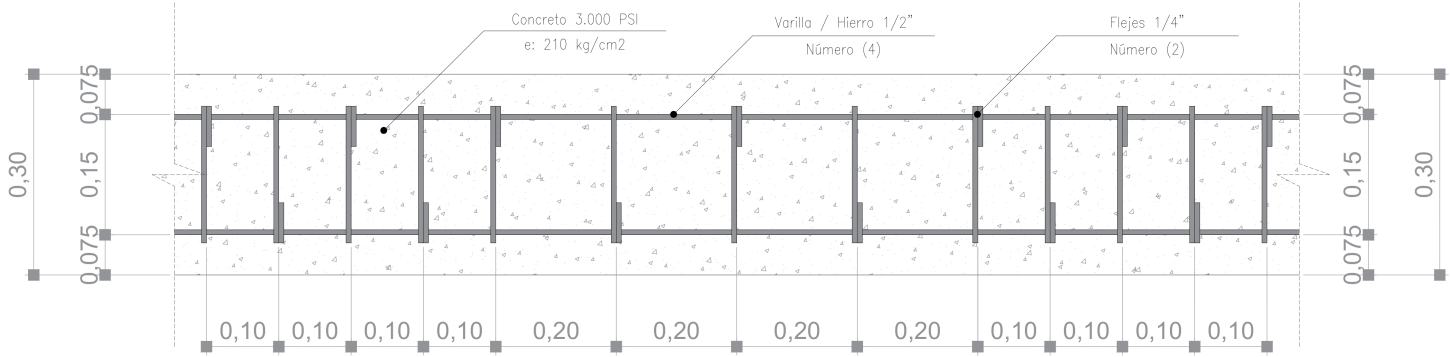

ESC. 1:3

REVISIÓN: C-006 PLANO Nº: 19 de 41

UniPiloto

ECOBARRIO FUSUNGA

LOCALIZACIÓN:

- COLOMBIA -
CUNDINAMARCA / SOACHA

SECTOR: VEREDA FUSUNGA

CONTENIDO DE LA PLANCHA:

SISTEMA ESTRUCTURAL
- MUROS CONFINADOS -

- VIGA DE CIMENTACIÓN
- UNIDADES DE MAMPOSTERIA

CONVENCIONES

SECCIÓN / CORTE ARQUITECTÓNICO
EJES / ALINEACIÓN ESTRUCTURAL
NIVEL EN PLANTA / VISTA EN PLANO
NIVEL EN SECCIÓN O ALZADO

ENCARGADOS

Institución a cargo.

UNIVERSIDAD PILOTO DE COLOMBIA

Arq. aprendiz.

Nicolas David Chavarro Molina

C.C 1010052782

Director de proyecto.

Arq. Juan Pablo Paternina

FECHA DE ENTREGA:

22 - NOVIEMBRE - 2021

TIPO DE ESCALAS:

ESC. 1:3

DIBUJO:

ARQ. APRENDIZ
Nicolas David Chavarro Molina
C.C 1010052782
Codigo institucional: 1710396

ARCHIVO DIGITAL:

PROYECTO:

ECOBARRIO FUSUNGA

EL BORDE URBANO COMO ELEMENTO DE TRANSICIÓN ENTRE LA CIUDAD Y SU PERIFERIA

REVISIÓN: PLANO Nº: C-006 19 de 41

DETALLE ENTREPISO / INTERFLOOR DETAIL

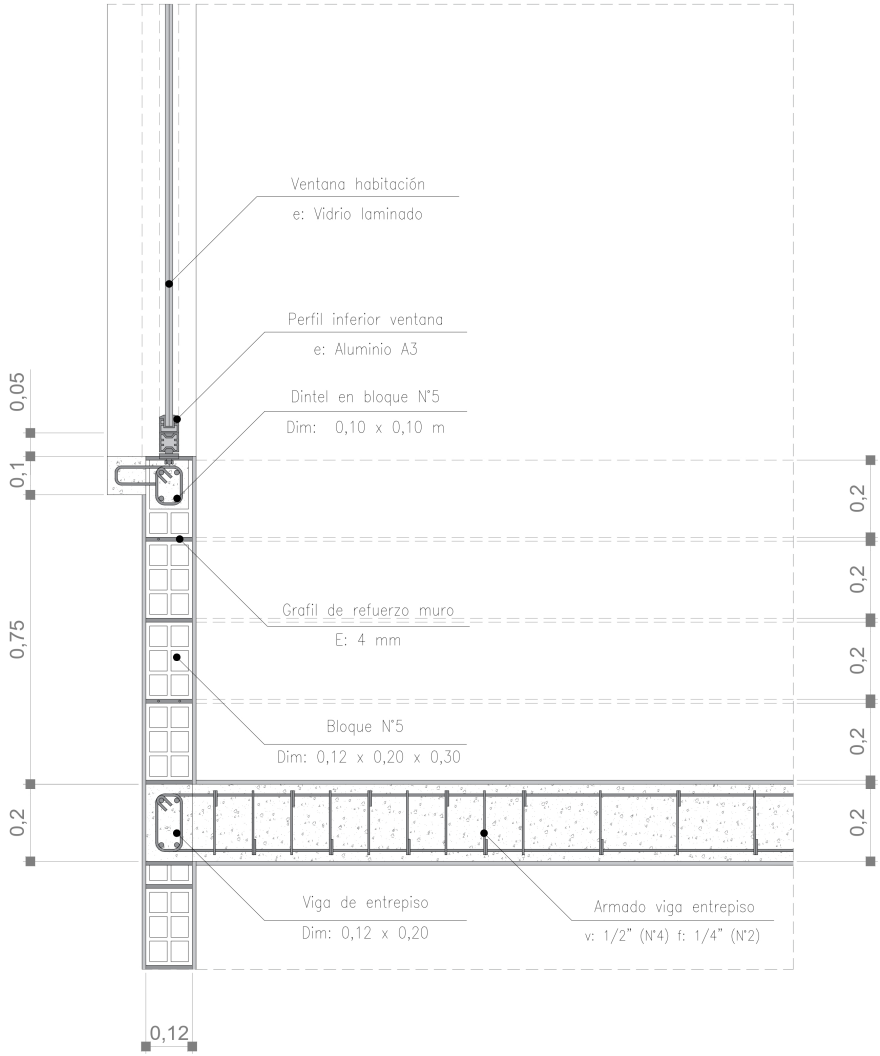

ESC. 1:8

DETALLE DINTEL / DINTEL DETAIL

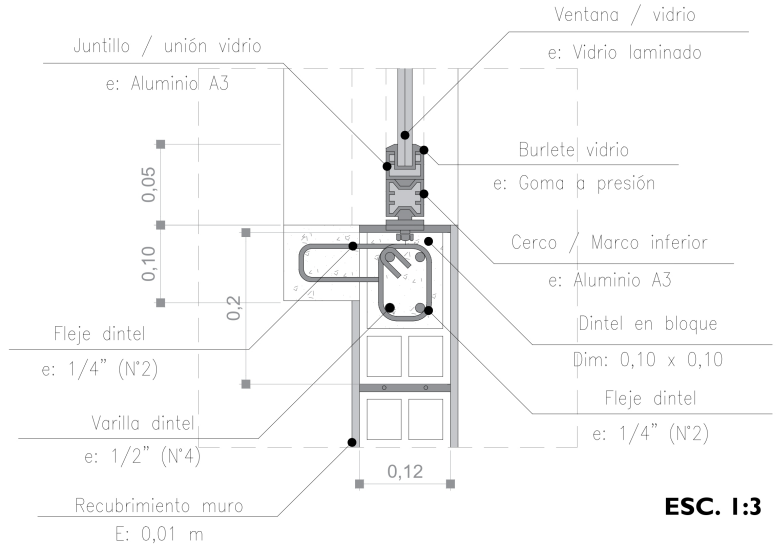

ESC. 1:3

DETALLE VIGA ENTREPISO / INTERFLOOR BEAM DETAIL

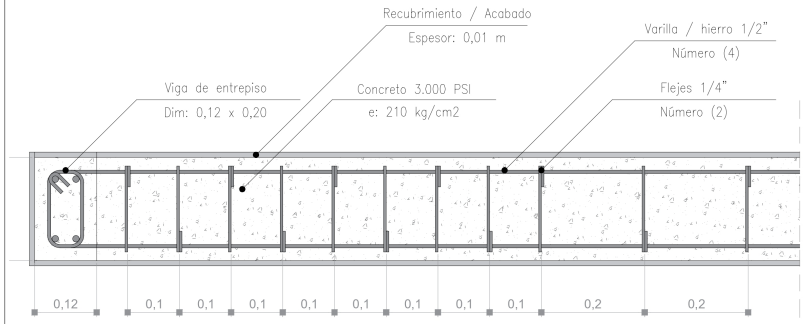

ESC. 1:5

PLANO N°: C-007 REVISION: 42 61

UniPiloto

ECOBARRIO FUSUNGA

LOCALIZACIÓN:

- COLOMBIA - CUNDINAMARCA / SOACHA

SECTOR: VEREDA FUSUNGA

CONTENIDO DE LA PLANCHA:

SISTEMA ESTRUCTURAL - MUROS CONFINADOS -

DETALLES ENTREPISO - TIPOLOGÍA N°1 -

CONVENCIONES

- SECCIÓN / CORTE ARQUITECTÓNICO
- EJES / ALINEACIÓN ESTRUCTURAL
- NIVEL EN PLANTA / VISTA EN PLANO
- NIVEL EN SECCIÓN O ALSADO

ENCARGADOS

Institución a cargo.

UNIVERSIDAD PILOTO DE COLOMBIA

Arq. aprendiz.

Nicolas David Chavarro Molina

C.C 1010052782

Director de proyecto.

Arq. Juan Pablo Paternina

FECHA DE ENTREGA:

22 - NOVIEMBRE - 2021

TIPO DE ESCALAS:

ESC. 1:8

DIBUJO:

ARQ. APRENDIZ

Nicolas David Chavarro Molina

C.C 1010052782

Codigo institucional: 1710396

ARCHIVO DIGITAL:

PROYECTO:

ECOBARRIO FUSUNGA

EL BORDE URBANO COMO ELEMENTO DE TRANSICIÓN ENTRE LA CIUDAD Y SU PERIFERIA

REVISION: PLANO N°: C-007 42 61

DETALLE CUBIERTA / ROOF DETAIL

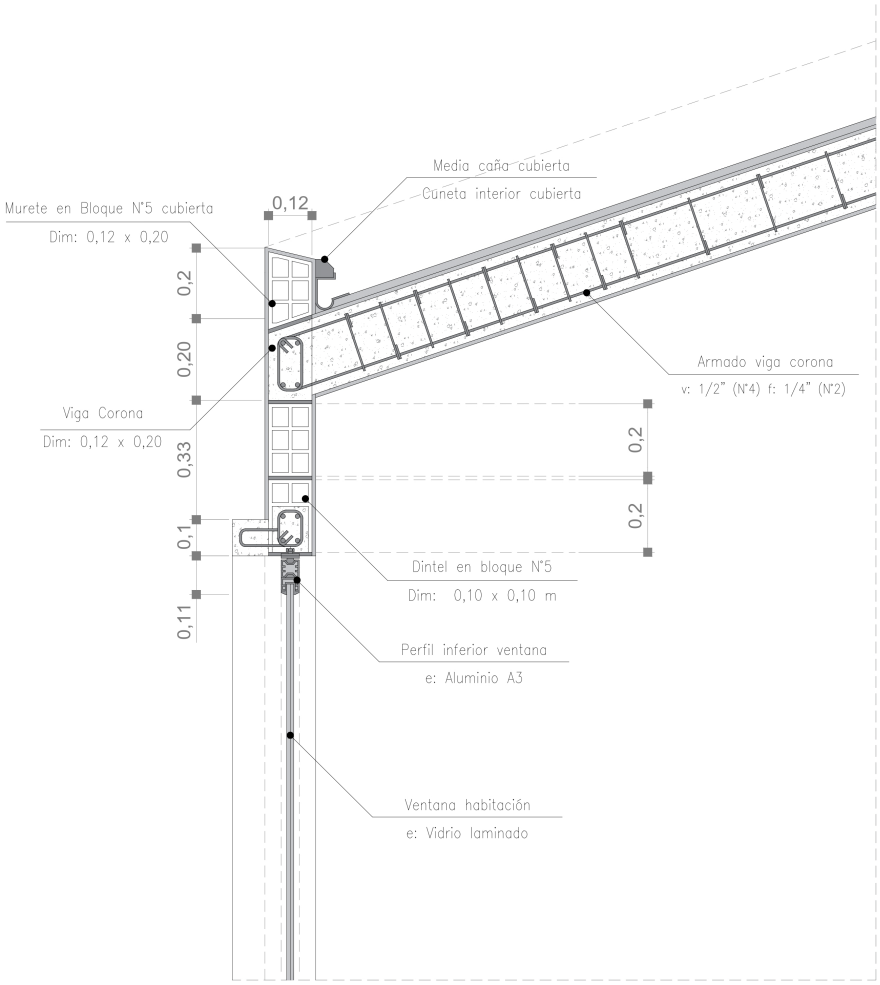

ESC. 1:8

DETALLE DINTEL / DINTEL DETAIL

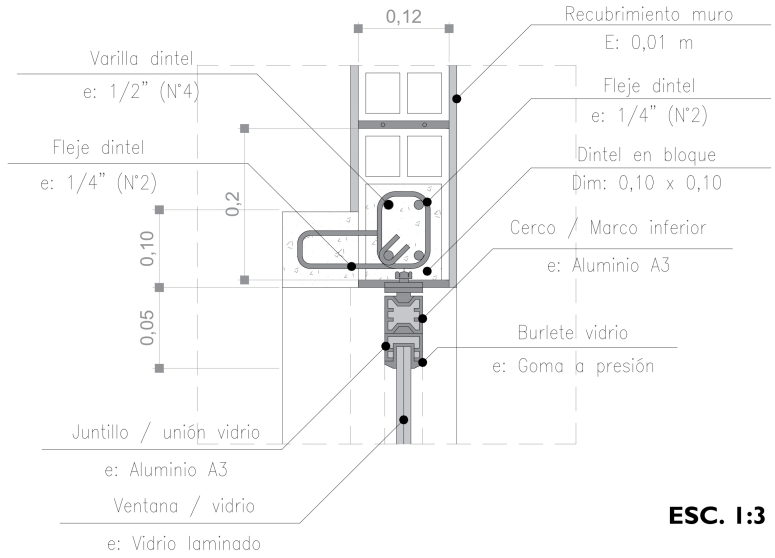

ESC. 1:3

DETALLE VIGA CORONA / CROWN BEAM DETAIL

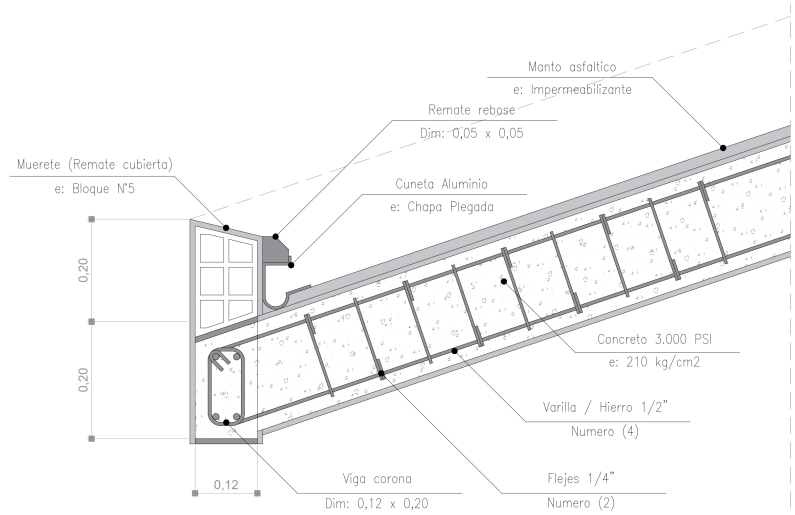

ESC. 1:5

REVISION: | PLANO N°: C-008 | 43 | 61

UniPiloto

ECOBARRIO FUSUNGA

LOCALIZACIÓN:

- COLOMBIA - CUNDINAMARCA / SOACHA

SECTOR: VEREDA FUSUNGA

CONTENIDO DE LA PLANCHA:

SISTEMA ESTRUCTURAL - MUROS CONFINADOS -

DETALLES VIGA CORONA - TIPOLOGÍA N°1 -

CONVENCIONES

- SECCIÓN / CORTE ARQUITECTÓNICO
- EJES / ALINEACIÓN ESTRUCTURAL
- NIVEL EN PLANTA / VISTA EN PLANO
- NIVEL EN SECCIÓN O ALSADO

ENCARGADOS

Institución a cargo.

UNIVERSIDAD PILOTO DE COLOMBIA

Arq. aprendiz.

Nicolas David Chavarro Molina

C.C 1010052782

Director de proyecto.

Arq. Juan Pablo Paternina

FECHA DE ENTREGA:

22 - NOVIEMBRE - 2021

TIPO DE ESCALAS:

ESC. 1:8

DIBUJO:

ARQ. APRENDIZ

Nicolas David Chavarro Molina

C.C 1010052782

Codigo institucional: 1710396

ARCHIVO DIGITAL:

PROYECTO:

ECOBARRIO FUSUNGA

EL BORDE URBANO COMO ELEMENTO DE TRANSICIÓN ENTRE LA CIUDAD Y SU PERIFERIA

REVISION: | PLANO N°: C-008 | 43 | 61

DETALLE PANEL FOTOVOLTAICO / PHOTOVOLTAIC PANEL DETAIL

VISTA SUPERIOR PANEL / PANEL TOP VIEW

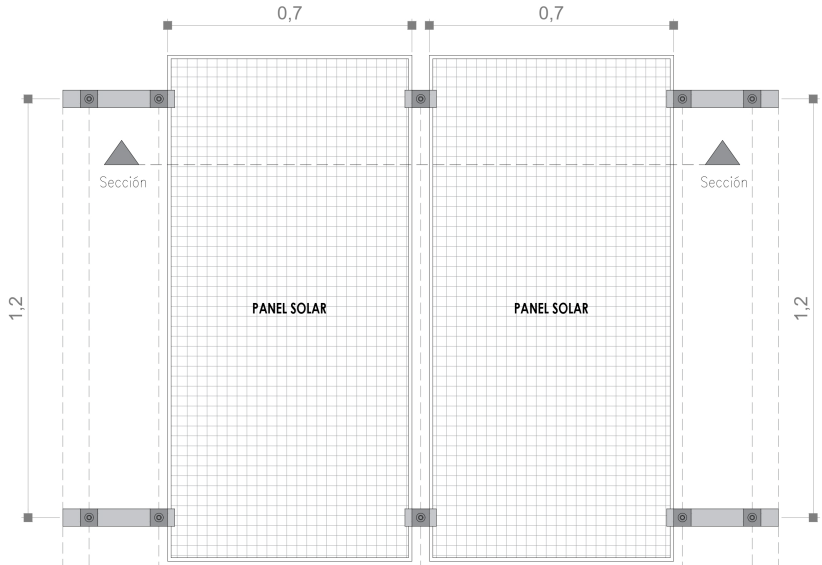

SECCIÓN PANEL / PANEL SECTION

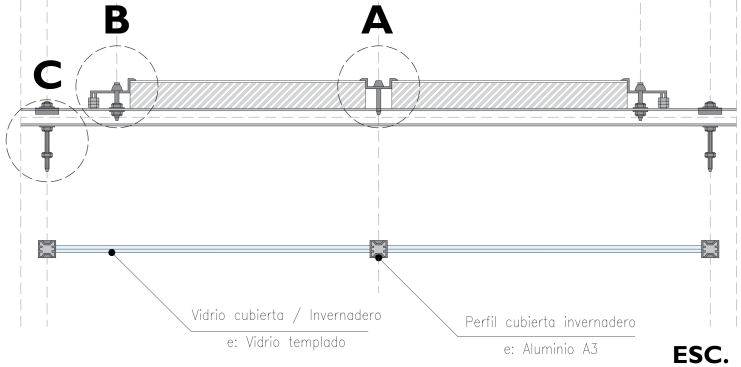

ESC. 1:5

DETALLE A - ANCLAJE INTERMEDIO / DETAIL A

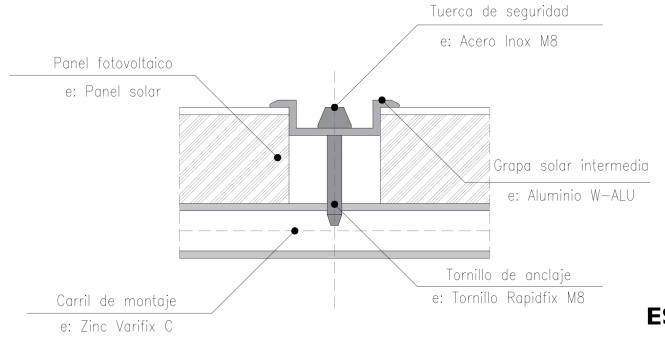

ESC. 1:5

DETALLE B - ANCLAJE EXTERIOR / DETAIL B

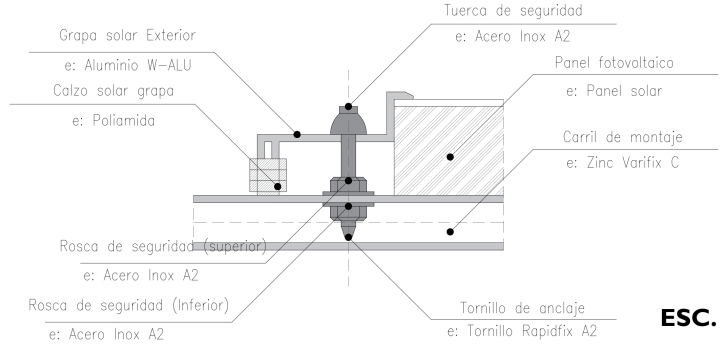

ESC. 1:5

DETALLE C - ANCLAJE A PERFIL CUBIERTA / DETAIL C

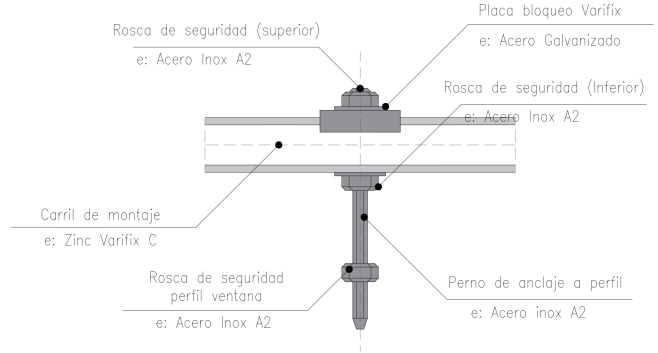

ESC. 1:5

REVISIÓN: C-009 PLANO Nº: 19 44

UniPiloto

ECOBARRIO FUSUNGA

LOCALIZACIÓN:
- COLOMBIA -
CUNDINAMARCA / SOACHA
SECTOR: VEREDA FUSUNGA

CONTENIDO DE LA PLANCHA:
SISTEMA ESTRUCTURAL
- MUROS CONFINADOS -
DETALLES PANEL FOTOVOLTAICO
- TIPOLOGÍA Nº1 -

CONVENCIONES
SECCIÓN / CORTE ARQUITECTÓNICO
EJES / ALINEACIÓN ESTRUCTURAL
NIVEL EN PLANTA / VISTA EN PLANO
NIVEL EN SECCIÓN O ALZADO

ENCARGADOS

Institución a cargo.
UNIVERSIDAD PILOTO DE COLOMBIA
Arq. aprendiz.
Nicolas David Chavarro Molina
C.C 1010052782
Director de proyecto.
Arq. Juan Pablo Paternina

FECHA DE ENTREGA:
22 - NOVIEMBRE - 2021

TIPO DE ESCALAS:
ESC. 1:5

DIBUJO:
ARQ. APRENDIZ
Nicolas David Chavarro Molina
C.C 1010052782
Codigo institucional: 1710396

ARCHIVO DIGITAL:

PROYECTO:
ECOBARRIO FUSUNGA
EL BORDE URBANO COMO ELEMENTO DE TRANSICIÓN ENTRE LA CIUDAD Y SU PERIFERIA

REVISIÓN: PLANO Nº: C-009 HOJA: 44 DE 61

[C]

INDICE / COMPONENTE TECNOLÓGICO

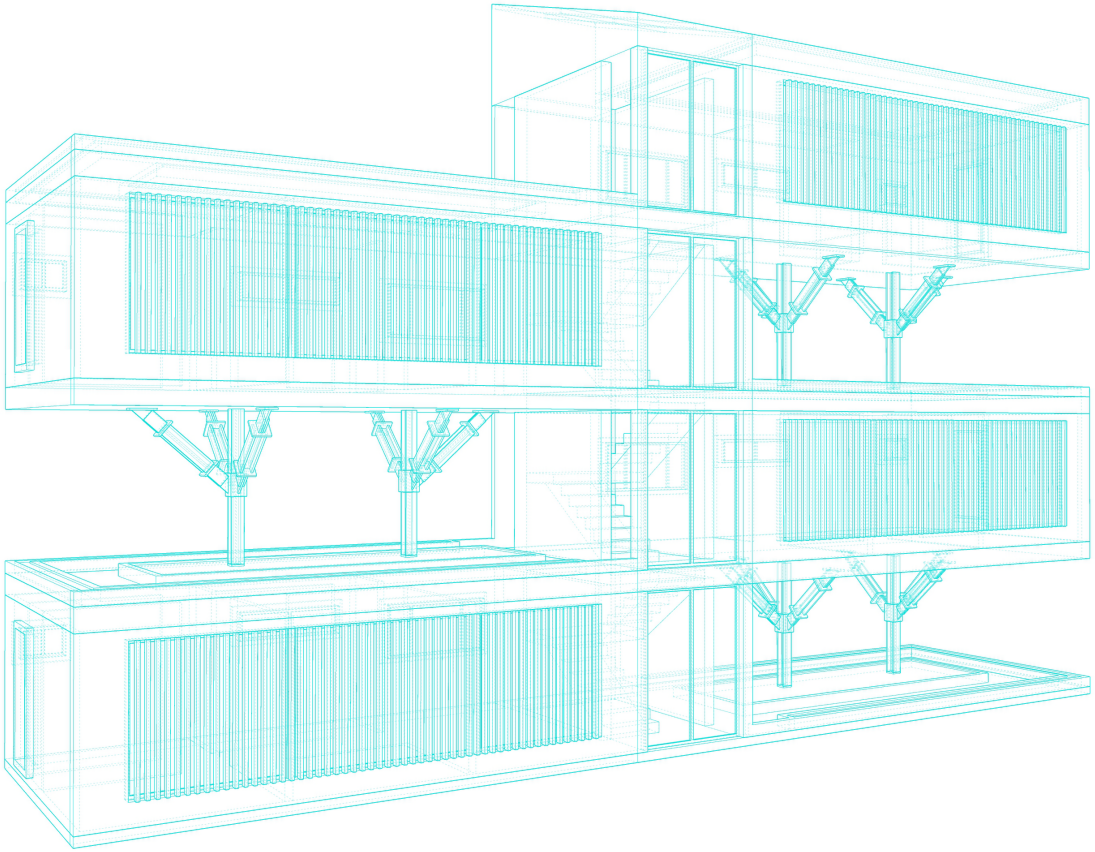

TIPOLOGÍA Nº2 [SISTEMA ESTRUCTURA METALICA]

CORTE FACHADA GENERAL TIPOLOGÍA Nº2 **C-010**

DETALLE CORTE FACHADA TIPOLOGÍA Nº2 **C-011**

DETALLE CIMENTACIÓN TIPOLOGÍA Nº2 **C-012**

DETALLES VIGA CIMENTACIÓN / UNIONES ESTRC. / MURO ALMAPANEL TIPOLOGÍA Nº2 **C-013**

DETALLES ENTREPISO TIPOLOGÍA Nº2 **C-014**

DETALLES CUBIERTA TIPOLOGÍA Nº2 **C-015**

DETALLES PILAR RAMIFICADO CENTRAL TIPOLOGÍA Nº2 **C-016**

DETALLES SISTEMA SALVA ESCALERAS TIPOLOGÍA Nº2 **C-017**

DETALLES PANEL FOTOVOLTAICO TIPOLOGÍA Nº2 **C-018**

CORTE FACHADA TIPOLOGÍA N°2 / SECTION TYPOLOGY N°2

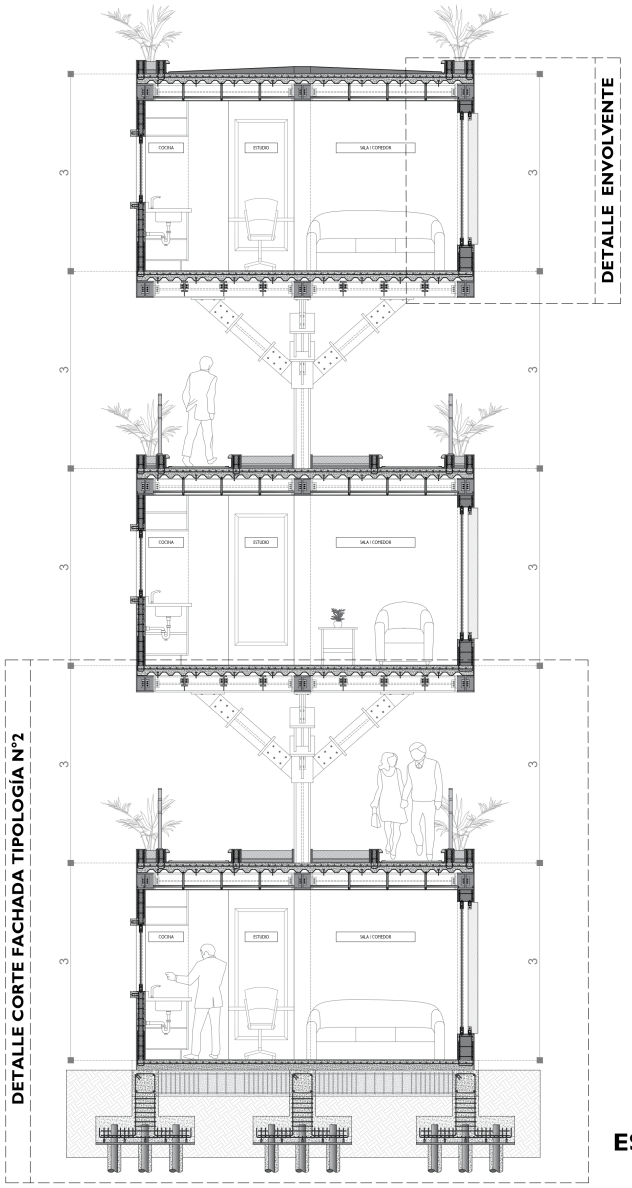

ESC. 1:40

DETALLE ENVOLVENTE / ENVELOPE DETAIL

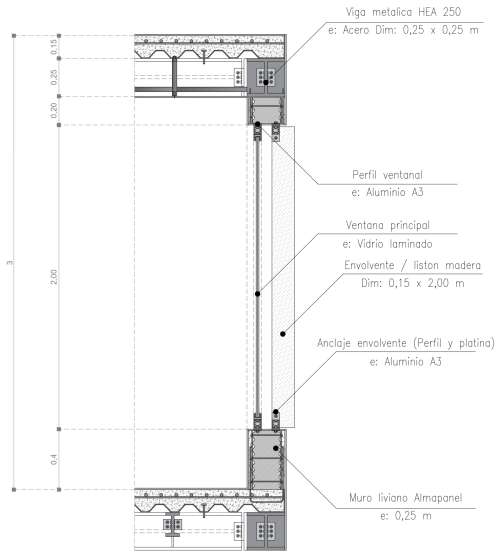

ESC. 1:15

DETALLE ANCLAJE ENVOLVENTE / ENVELOPE ANCHORAGE DETAIL

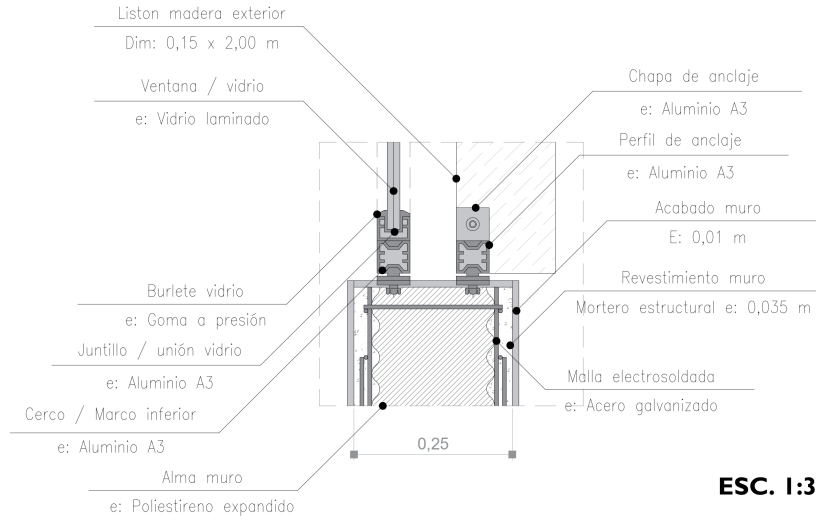

ESC. 1:3

UniPiloto

ECOBARRIO FUSUNGA

LOCALIZACIÓN:

- COLOMBIA -
CUNDINAMARCA / SOACHA

SECTOR: VEREDA FUSUNGA

CONTENIDO DE LA PLANCHA:

SISTEMA ESTRUCTURAL
- EST. METALICA -

CORTE FACHADA GENERAL
- TIPOLOGÍA N°2 -

CONVENCIONES

SECCIÓN / CORTE ARQUITECTÓNICO

EJES / ALINEACIÓN ESTRUCTURAL

NIVEL EN PLANTA / VISTA EN PLANO

NIVEL EN SECCIÓN O ALSADO

ENCARGADOS

Institución a cargo.

UNIVERSIDAD PILOTO DE COLOMBIA

Arq. aprendiz.

Nicolas David Chavarro Molina

C.C 1010052782

Director de proyecto.

Arq. Juan Pablo Paternina

FECHA DE ENTREGA:

22 - NOVIEMBRE - 2021

TIPO DE ESCALAS:

ESC. 1:40

DIBUJO:

ARQ. APRENDIZ
Nicolas David Chavarro Molina
C.C 1010052782
Codigo institucional: 1710396

ARCHIVO DIGITAL:

PROYECTO:

ECOBARRIO FUSUNGA

EL BORDE URBANO COMO ELEMENTO DE TRANSICIÓN ENTRE LA CIUDAD Y SU PERIFERIA

REVISION:	PLANO N°:	Cuadro N°:	45
	C-010		61

DETALLE CORTE FACHADA TIPOLOGÍA N°2 / SECTION DETAIL TYPOLOGY N°2

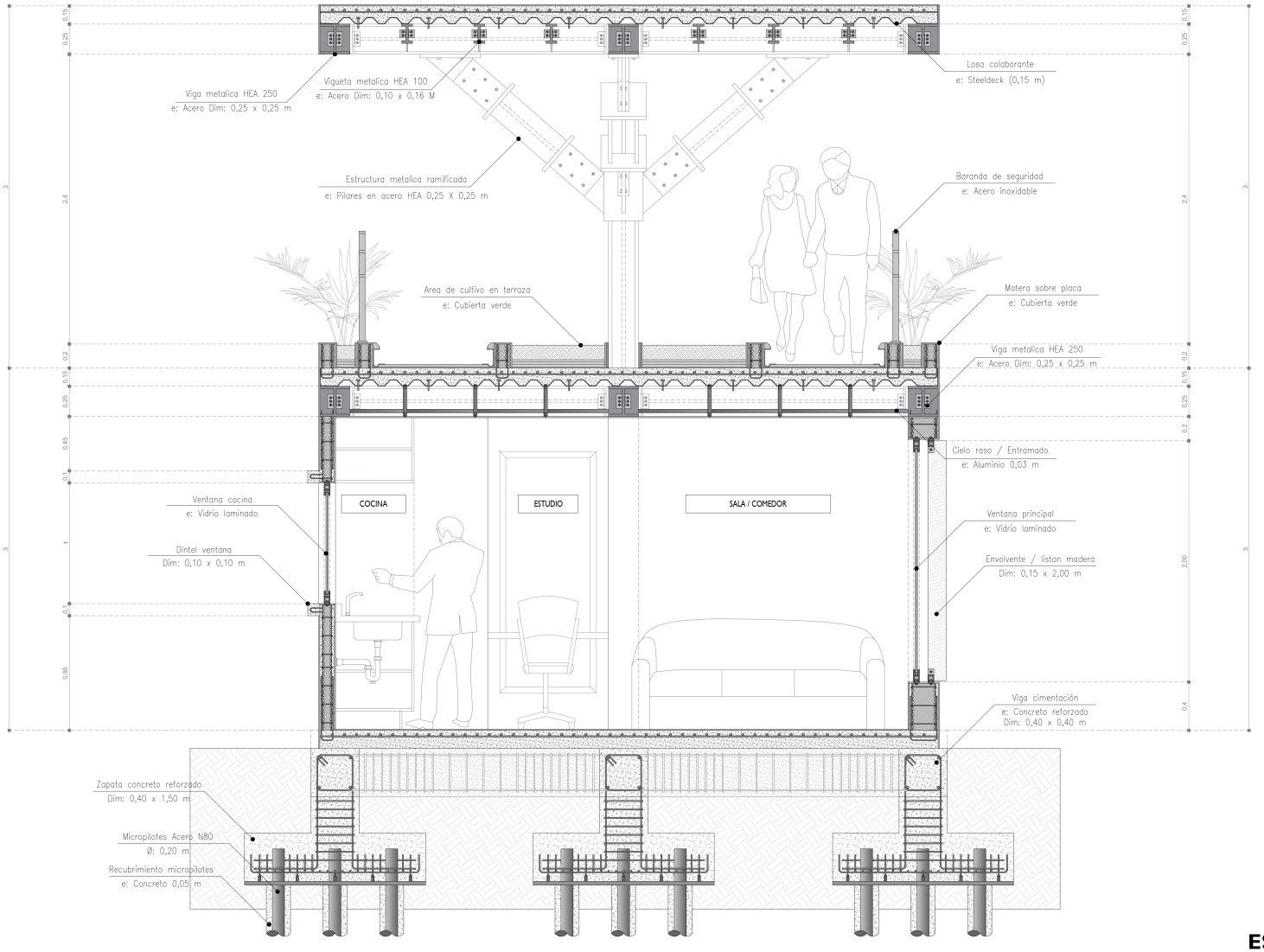

ESC. 1:20

REVISION: | PLANO N°: C-011 | 46 / 61

UniPiloto

ECOBARRIO FUSUNGA

LOCALIZACIÓN:

- COLOMBIA -
CUNDINAMARCA / SOACHA

SECTOR: VEREDA FUSUNGA

CONTENIDO DE LA PLANCHA:

SISTEMA ESTRUCTURAL
- EST. METALICA -

DETALLE CORTE FACHADA
- TIPOLOGÍA N°2 -

CONVENCIONES

- SECCIÓN / CORTE ARQUITECTÓNICO
- EJES / ALINEACIÓN ESTRUCTURAL
- NIVEL EN PLANTA / VISTA EN PLANO
- NIVEL EN SECCIÓN O ALSADO

ENCARGADOS

Institución a cargo.

UNIVERSIDAD PILOTO DE COLOMBIA

Arq. aprendiz.

Nicolas David Chavarro Molina

C.C 1010052782

Director de proyecto.

Arq. Juan Pablo Paternina

FECHA DE ENTREGA:

22 - NOVIEMBRE - 2021

TIPO DE ESCALAS:

ESC. 1:20

DIBUJO:

ARQ. APRENDIZ
Nicolas David Chavarro Molina
C.C 1010052782
Codigo institucional: 1710396

ARCHIVO DIGITAL:

PROYECTO:

ECOBARRIO FUSUNGA

EL BORDE URBANO COMO ELEMENTO DE TRANSICIÓN ENTRE LA CIUDAD Y SU PERIFERIA

REVISION: | PLANO N°: C-011 | 46 / 61

CIMENTACIÓN EST. METALICA 3D / 3D METAL STR. FOUNDATION

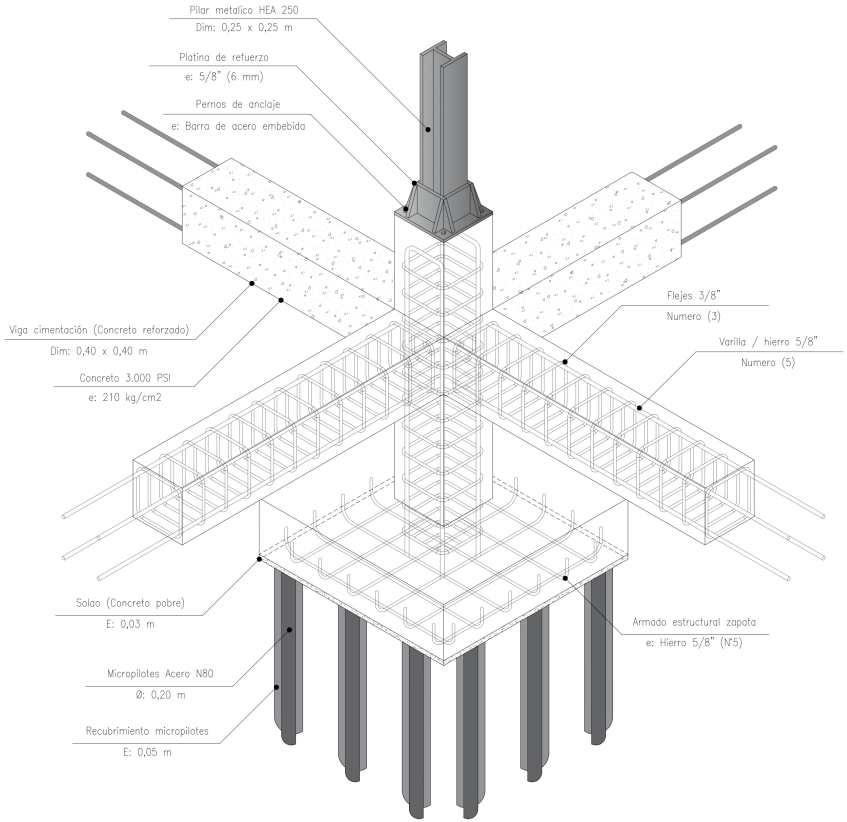

ESC. 1:10

DETALLE VISTA FRONTAL / FRONT VIEW DETAIL

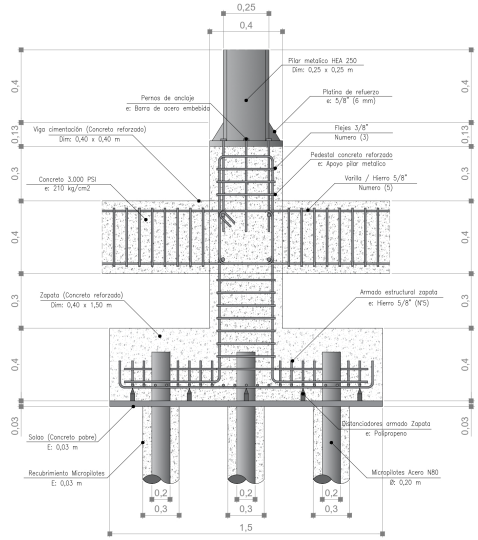

ESC. 1:10

DETALLE VISTA SUPERIOR / TOP VIEW DETAIL

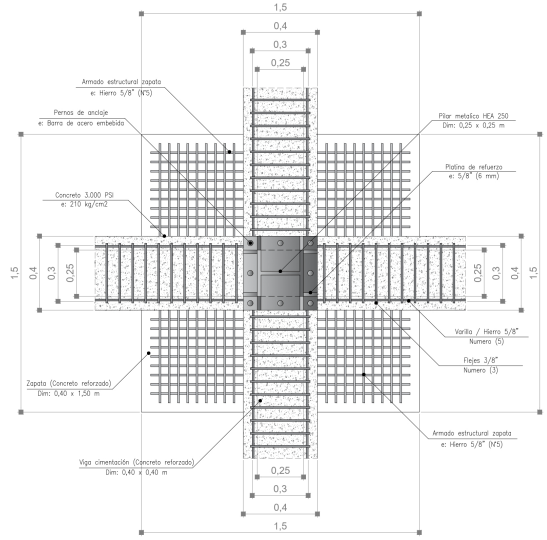

ESC. 1:10

PLANO N°: C-012 | REVISION: | 47 | 61

UniPiloto

ECOBARRIO FUSUNGA

LOCALIZACIÓN:

- COLOMBIA -
CUNDINAMARCA / SOACHA

SECTOR: VEREDA FUSUNGA

CONTENIDO DE LA PLANCHA:

SISTEMA ESTRUCTURAL
- EST. METALICA -

DETALLES CIMENTACIÓN
- TIPOLOGÍA N°2 -

CONVENCIONES

- SECCIÓN / CORTE ARQUITECTÓNICO
- EJES / ALINEACIÓN ESTRUCTURAL
- NIVEL EN PLANTA / VISTA EN PLANO
- NIVEL EN SECCIÓN O ALSADO

ENCARGADOS

Institución a cargo.

UNIVERSIDAD PILOTO DE COLOMBIA

Arq. aprendiz.

Nicolas David Chavarro Molina

C.C 1010052782

Director de proyecto.

Arq. Juan Pablo Paternina

22 - NOVIEMBRE - 2021

TIPO DE ESCALAS:

ESC. 1:10

DIBUJO:

ARQ. APRENDIZ

Nicolas David Chavarro Molina

C.C 1010052782

Codigo institucional: 1710396

ARCHIVO DIGITAL:

PROYECTO:

ECOBARRIO FUSUNGA

EL BORDE URBANO COMO ELEMENTO DE TRANSICIÓN ENTRE LA CIUDAD Y SU PERIFERIA

REVISION:	PLANO N°:		
	C-012	47	61

UNIONES ESTRUCTURALES / STRUCTURAL JOINTS

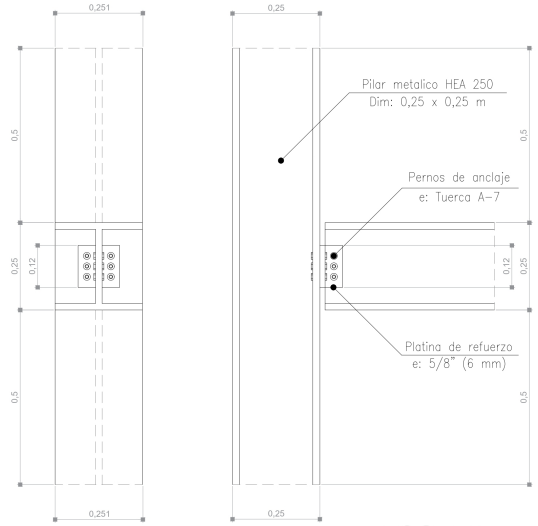

ESC. 1:5

DETALLE PERNOS / BOLTS DETAIL

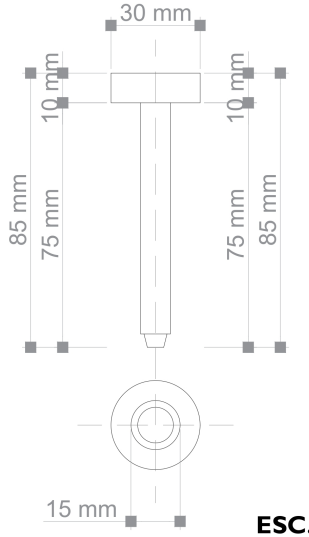

ESC. 1:2

DETALLE MURO ALMAPANEL / ALMAPANEL WALL

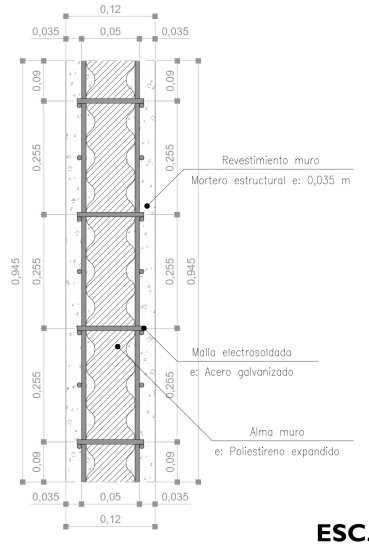

ESC. 1:5

DETALLE VIGA CIMENTACIÓN / DETAIL OF FOUNDATION BEAM

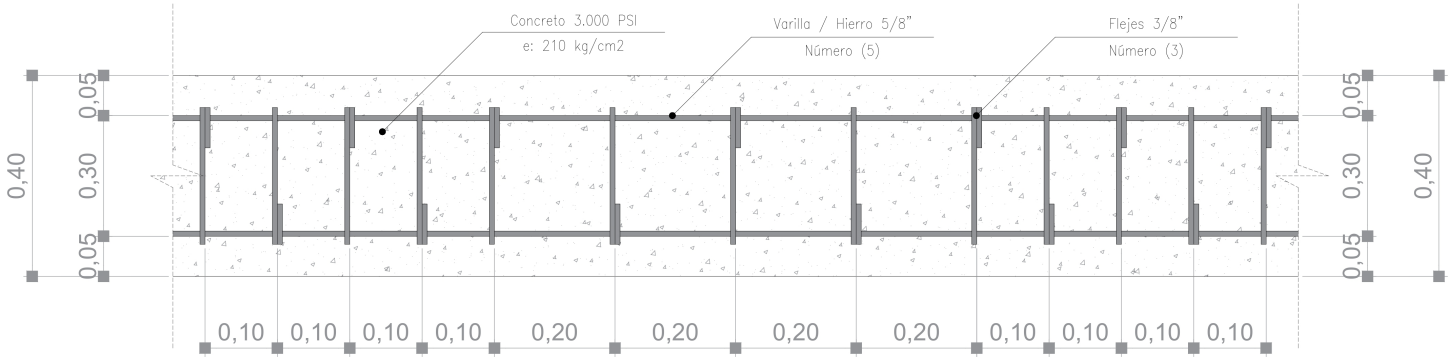

ESC. 1:5

PLANO N°: C-013 | REVISIÓN: | 48 | 61

UniPiloto

ECOBARRIO FUSUNGA

LOCALIZACIÓN:

- COLOMBIA -
CUNDINAMARCA / SOACHA

SECTOR: VEREDA FUSUNGA

CONTENIDO DE LA PLANCHA:

SISTEMA ESTRUCTURAL
- EST. METALICA -

- VIGA DE CIMENTACIÓN
- UNIONES ESTRUCTURALES
- MURO LIVIANO ALMAPANEL

CONVENCIONES

- SECCIÓN / CORTE ARQUITECTÓNICO
- EJES / ALINEACIÓN ESTRUCTURAL
- NIVEL EN PLANTA / VISTA EN PLANO
- NIVEL EN SECCIÓN O ALSADO

ENCARGADOS

Institución a cargo.

UNIVERSIDAD PILOTO DE COLOMBIA

Arq. aprendiz.

Nicolas David Chavarro Molina

C.C 1010052782

Director de proyecto.

Arq. Juan Pablo Paternina

FECHA DE ENTREGA:

22 - NOVIEMBRE - 2021

TIPO DE ESCALAS:

ESC. 1:5

DIBUJO:

ARQ. APRENDIZ
Nicolas David Chavarro Molina
C.C 1010052782
Codigo institucional: 1710396

ARCHIVO DIGITAL:

PROYECTO:

ECOBARRIO FUSUNGA

EL BORDE URBANO COMO ELEMENTO DE TRANSICIÓN ENTRE LA CIUDAD Y SU PERIFERIA

REVISION:	PLANO N°:	Plano N°:	Hoja N°:
	C-013	48	61

DETALLE ENTREPISO / INTERFLOOR DETAIL

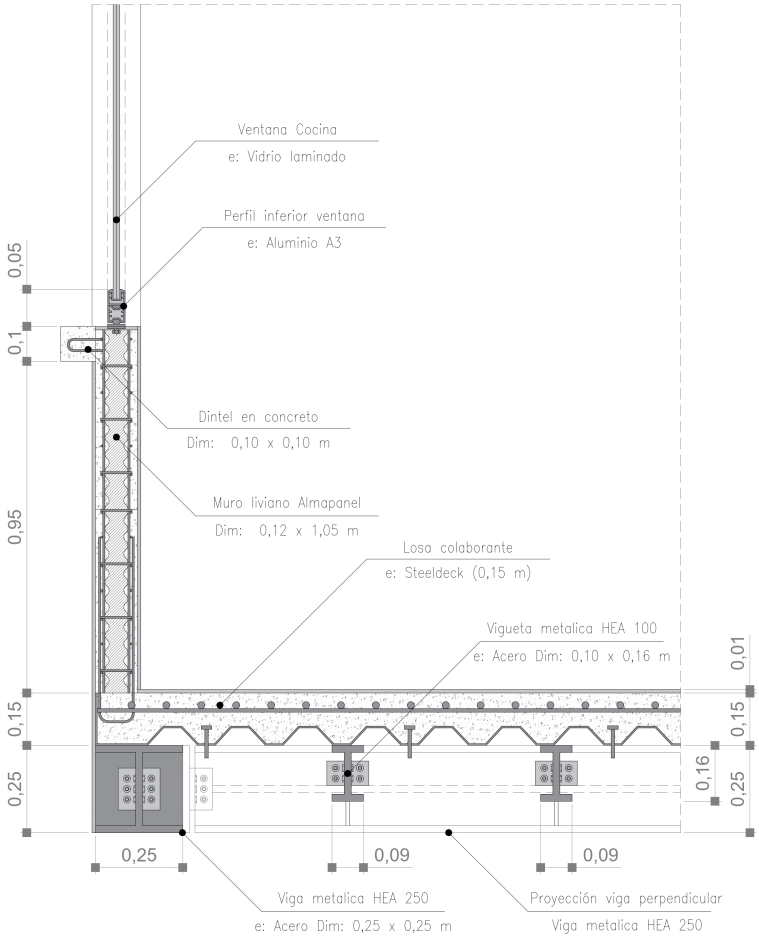

ESC. 1:8

DETALLE DINTEL INFERIOR / LOWER DINTEL DETAIL

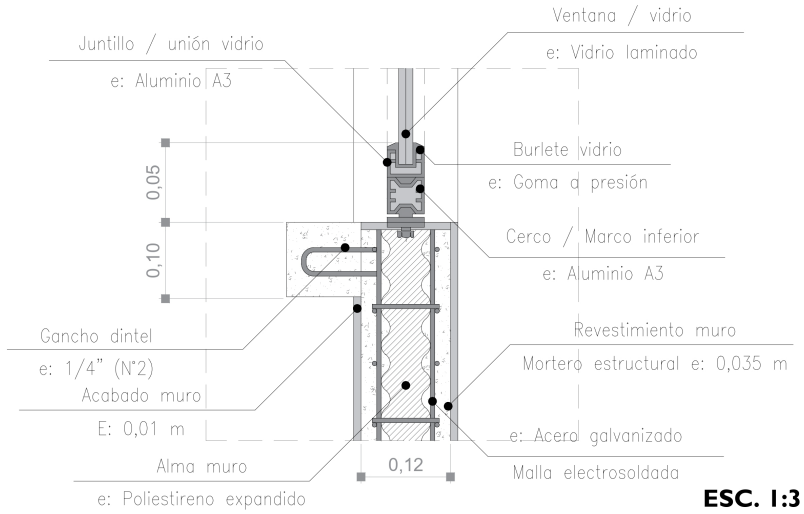

ESC. 1:3

DETALLE LOSA STEELDECK / STEELDECK SLAB DETAIL

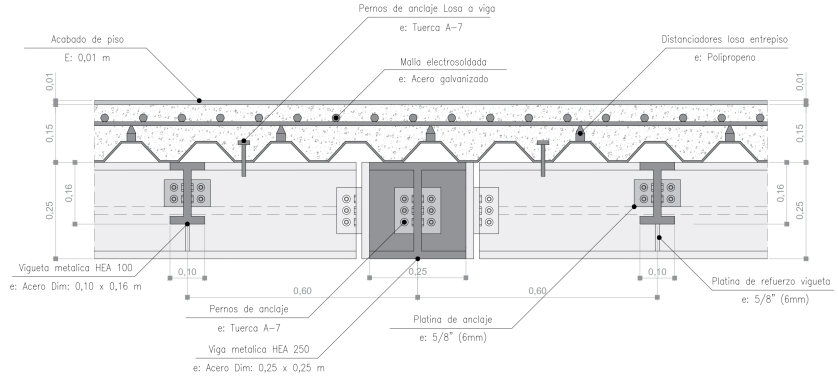

ESC. 1:5

REVISION:
PLANO N°: C-014
49 / 61

UniPiloto

ECOBARRIO FUSUNGA

LOCALIZACIÓN:
- COLOMBIA -
CUNDINAMARCA / SOACHA
SECTOR: VEREDA FUSUNGA

CONTENIDO DE LA PLANCHA:
SISTEMA ESTRUCTURAL
- EST. METALICA -
DETALLES ENTREPISO
- TIPOLOGÍA N°2 -

CONVENCIONES
SECCIÓN / CORTE ARQUITECTÓNICO
EJES / ALINEACIÓN ESTRUCTURAL
NIVEL EN PLANTA / VISTA EN PLANO
NIVEL EN SECCIÓN O ALSADO

ENCARGADOS

Institución a cargo.
UNIVERSIDAD PILOTO DE COLOMBIA
Arq. aprendiz.
Nicolas David Chavarro Molina
C.C 1010052782
Director de proyecto.
Arq. Juan Pablo Paternina

FECHA DE ENTREGA:
22 - NOVIEMBRE - 2021

TIPO DE ESCALAS:
ESC. 1:8

DIBUJO:
ARQ. APRENDIZ
Nicolas David Chavarro Molina
C.C 1010052782
Codigo institucional: 1710396

ARCHIVO DIGITAL:

PROYECTO:
ECOBARRIO FUSUNGA
EL BORDE URBANO COMO ELEMENTO DE TRANSICIÓN ENTRE LA CIUDAD Y SU PERIFERIA

REVISION:
PLANO N°: C-014
49 / 61

DETALLE CUBIERTA / COVER DETAIL

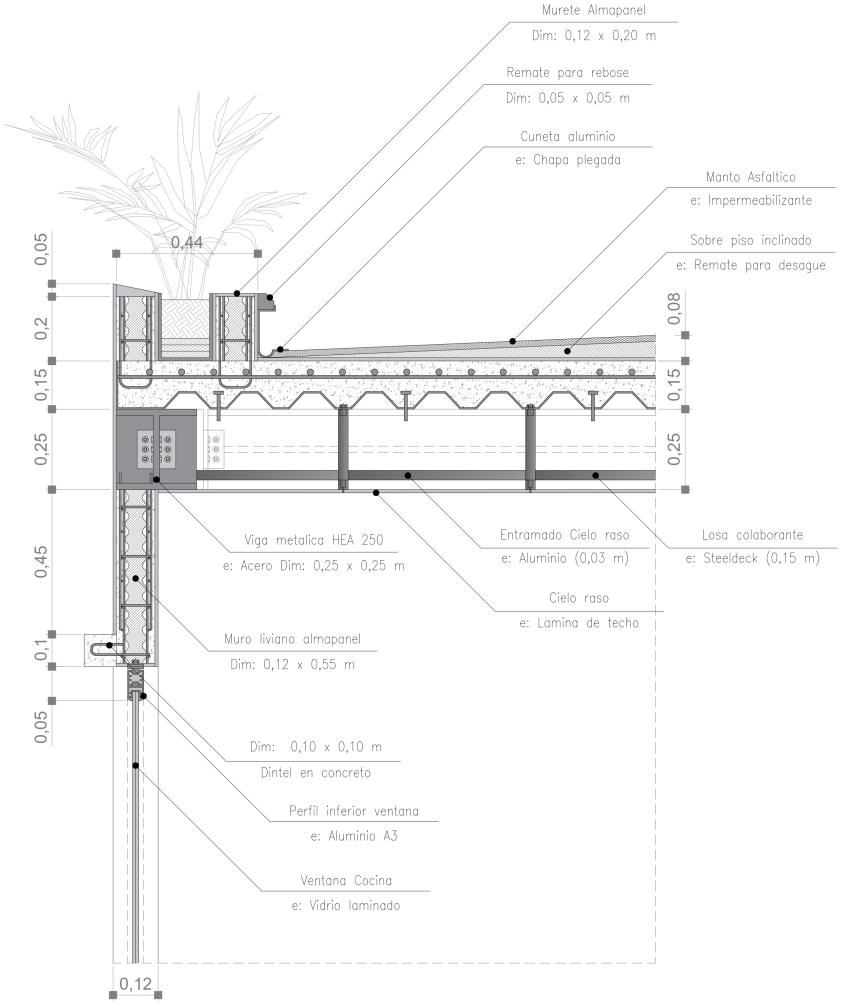

ESC. 1:8

DETALLE DINTEL SUPERIOR / UPPER DINTEL DETAIL

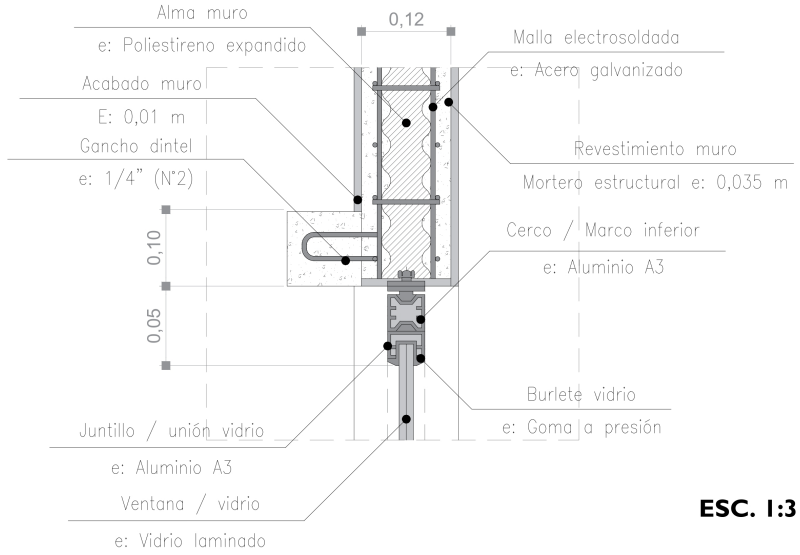

ESC. 1:3

DETALLE CUBIERTA VERDE / GREEN COVER DETAIL

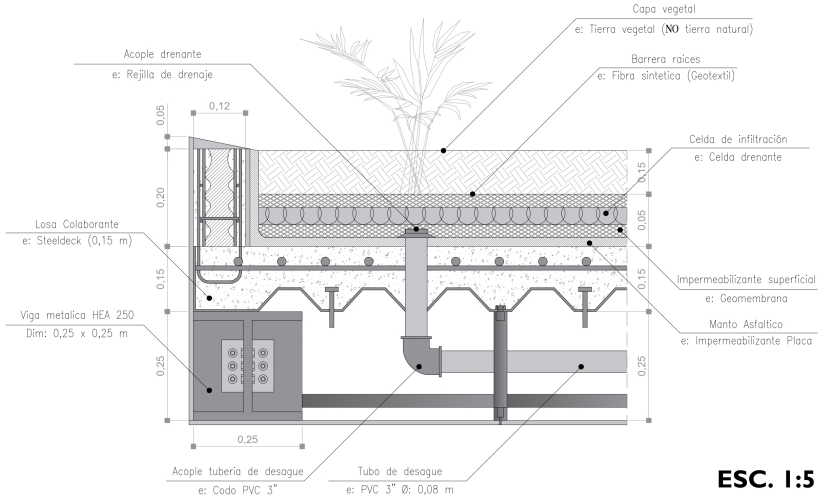

ESC. 1:5

REVISION: | PLANO N°: C-015 | 50 | 61

UniPiloto

ECOBARRIO FUSUNGA

LOCALIZACIÓN:

- COLOMBIA - CUNDINAMARCA / SOACHA

SECTOR: VEREDA FUSUNGA

CONTENIDO DE LA PLANCHA:

SISTEMA ESTRUCTURAL - EST. METALICA -

DETALLES CUBIERTA - TIPOLOGÍA N°2 -

CONVENCIONES

ENCARGADOS

Institución a cargo.

UNIVERSIDAD PILOTO DE COLOMBIA

Arq. aprendiz.

Nicolas David Chavarro Molina

C.C 1010052782

Director de proyecto.

Arq. Juan Pablo Paternina

FECHA DE ENTREGA:

TIPO DE ESCALAS:

ESC. 1:8

DIBUJO:

ARQ. APRENDIZ

Nicolas David Chavarro Molina

C.C 1010052782

Codigo institucional: 1710396

ARCHIVO DIGITAL:

REVISION: | PLANO N°: C-015 | 50 | 61

ESTRUCTURA RAMIFICADA / BRANCHED STRUCTURE

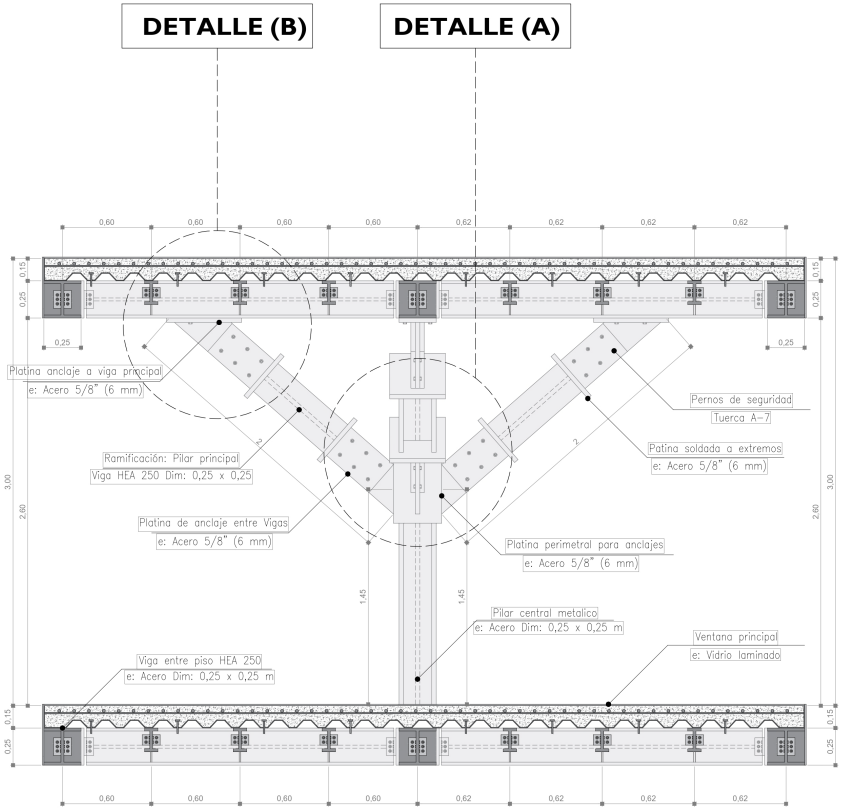

ESC. 1:20

DETALLE (A) / ANCLAJE CENTRAL PILAR RAMIFICADO

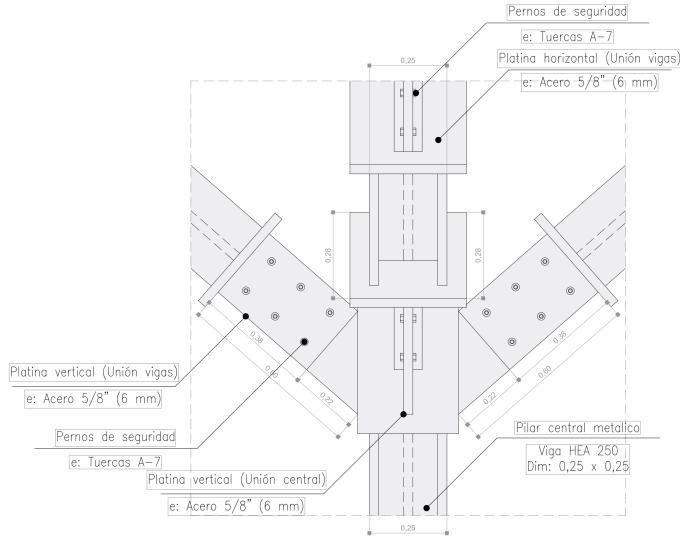

ESC. 1:10

DETALLE (B) / ANCLAJE A VIGA PRINCIPAL

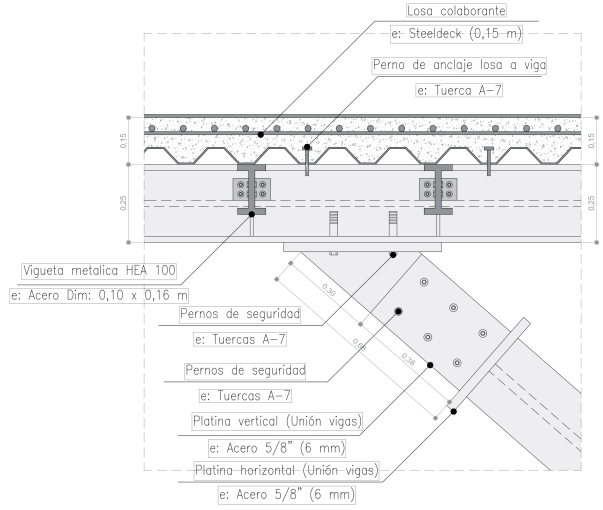

ESC. 1:10

REVISION: | PLANO N°: C-016 | 19 | 15

UniPiloto

ECOBARRIO FUSUNGA

LOCALIZACIÓN:

- COLOMBIA -
CUNDINAMARCA / SOACHA

SECTOR: VEREDA FUSUNGA

CONTENIDO DE LA PLANCHA:

SISTEMA ESTRUCTURAL
- EST. METALICA -

DETALLES ESTRUCTURA RAMIFICADA

CONVENCIONES

- SECCIÓN / CORTE ARQUITECTÓNICO
- EJES / ALINEACIÓN ESTRUCTURAL
- NIVEL EN PLANTA / VISTA EN PLANO
- NIVEL EN SECCIÓN O ALSADO

ENCARGADOS

Institución a cargo.

UNIVERSIDAD PILOTO DE COLOMBIA

Arq. aprendiz.

Nicolas David Chavarro Molina

C.C 1010052782

Director de proyecto.

Arq. Juan Pablo Paternina

FECHA DE ENTREGA:

22 - NOVIEMBRE - 2021

TIPO DE ESCALAS:

ESC. 1:20

DIBUJO:

ARQ. APRENDIZ
Nicolas David Chavarro Molina
C.C 1010052782
Codigo institucional: 1710396

ARCHIVO DIGITAL:

PROYECTO:

ECOBARRIO FUSUNGA

EL BORDE URBANO COMO ELEMENTO DE TRANSICIÓN ENTRE LA CIUDAD Y SU PERIFERIA

REVISION: | PLANO N°: C-016 | 51 | 61

DETALLE SALVAESCALERAS / VISTA FRONTAL

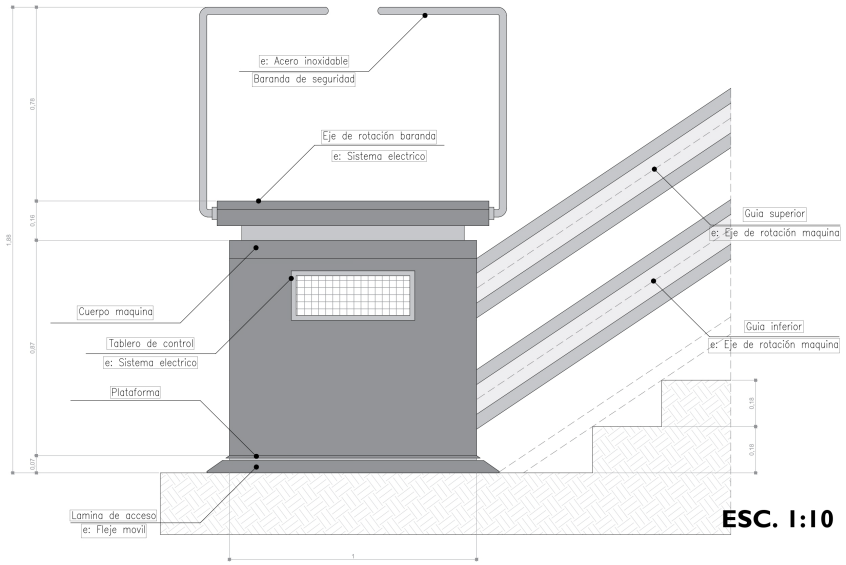

ESC. 1:10

SALVA ESCALERAS BARANDAS ABAJO / VISTA LATERAL

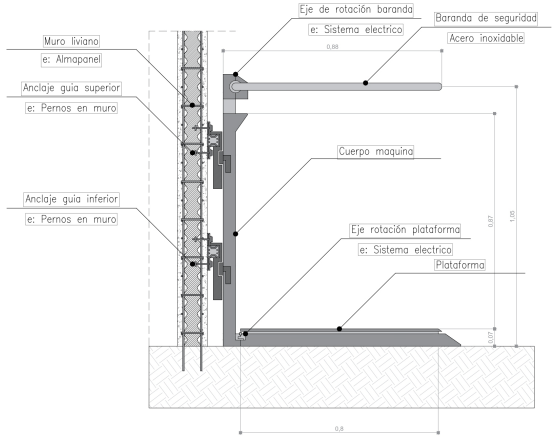

ESC. 1:10

SALVAESCALERAS BARANDA ARRIBA / VISTA LATERAL

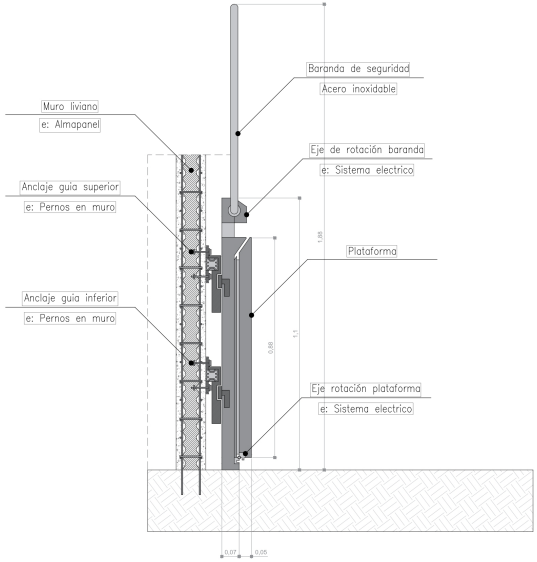

ESC. 1:10

DETALLE ANCLAJE A MURO / EJE DE GUIA MAQUINA

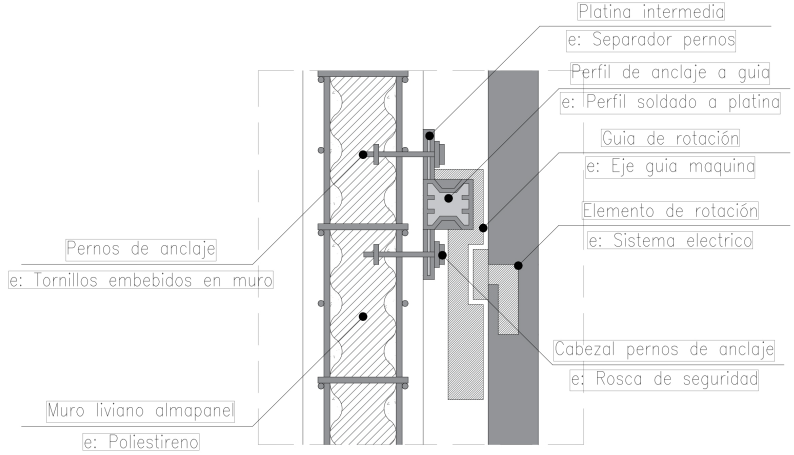

ESC. 1:3

REVISION:	PLANO N°: C-017
52	61

UniPiloto

ECOBARRIO FUSUNGA

LOCALIZACIÓN:

- COLOMBIA - CUNDINAMARCA / SOACHA

SECTOR: VEREDA FUSUNGA

CONTENIDO DE LA PLANCHA:

SISTEMA ESTRUCTURAL - EST. METALICA -

DETALLES SISTEMA SALVAESCALERAS

CONVENCIONES

ENCARGADOS

Institución a cargo.

UNIVERSIDAD PILOTO DE COLOMBIA

Arq. aprendiz.

Nicolas David Chavarro Molina

C.C 1010052782

Director de proyecto.

Arq. Juan Pablo Paternina

FECHA DE ENTREGA:

TIPO DE ESCALAS:

ESC. 1:10

DIBUJO:

ARQ. APRENDIZ

Nicolas David Chavarro Molina

C.C 1010052782

Codigo institucional: 1710396

ARCHIVO DIGITAL:

REVISION:	PLANO N°:	Cuadro N°:	Hoja N°:
	C-017	52	61

DETALLE PANEL FOTOVOLTAICO / PHOTOVOLTAIC PANEL DETAIL

VISTA SUPERIOR PANEL / PANEL TOP VIEW

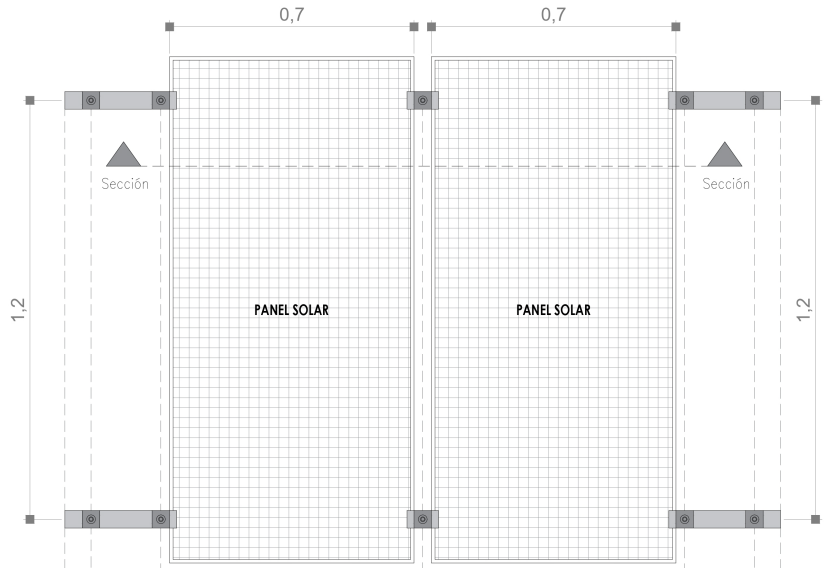

SECCIÓN PANEL / PANEL SECTION

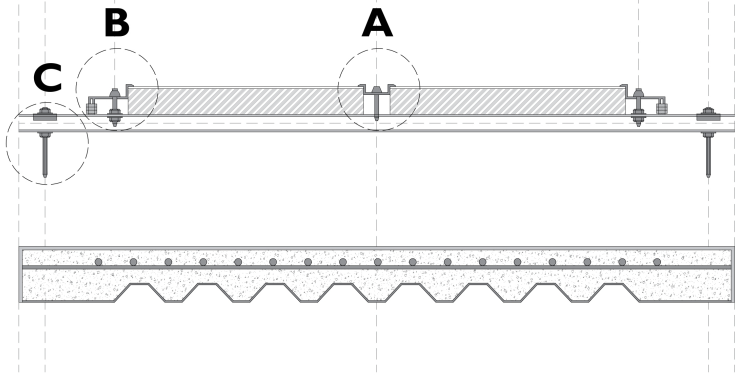

ESC. 1:5

DETALLE A - ANCLAJE INTERMEDIO / DETAIL A

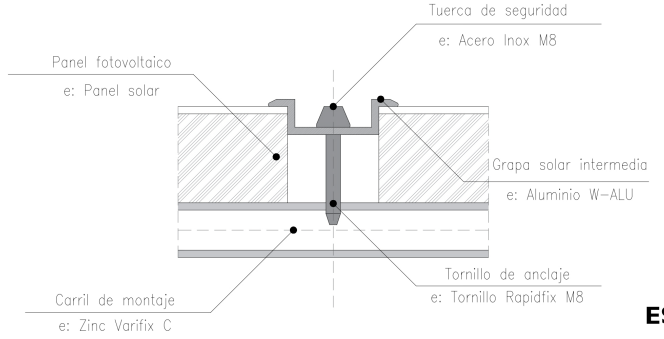

ESC. 1:5

DETALLE B - ANCLAJE EXTERIOR / DETAIL B

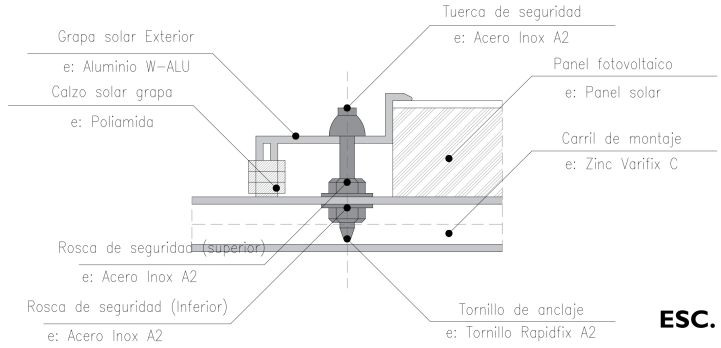

ESC. 1:5

DETALLE C - ANCLAJE A PERFIL CUBIERTA / DETAIL C

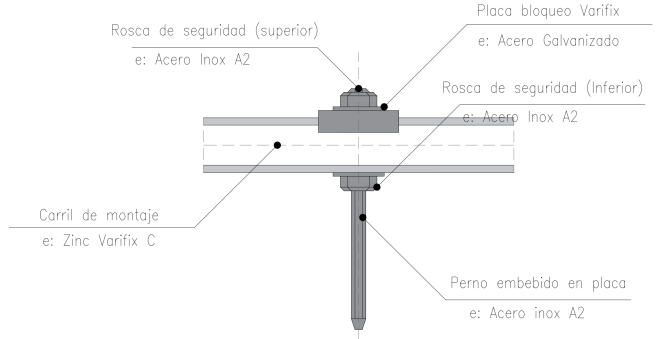

ESC. 1:5

REVISION: | PLANO N°: C-018 | 19 | 53

UniPiloto

ECOBARRIO FUSUNGA

LOCALIZACIÓN:

- COLOMBIA - CUNDINAMARCA / SOACHA

SECTOR: VEREDA FUSUNGA

CONTENIDO DE LA PLANCHA:

SISTEMA ESTRUCTURAL - MUROS CONFINADOS -

DETALLES PANEL FOTOVOLTAICO - TIPOLOGÍA N°2 -

CONVENCIONES

- SECCIÓN / CORTE ARQUITECTÓNICO
- EJES / ALINEACIÓN ESTRUCTURAL
- NIVEL EN PLANTA / VISTA EN PLANO
- NIVEL EN SECCIÓN O ALSADO

ENCARGADOS

Institución a cargo.

UNIVERSIDAD PILOTO DE COLOMBIA

Arq. aprendiz.

Nicolas David Chavarro Molina

C.C 1010052782

Director de proyecto.

Arq. Juan Pablo Paternina

FECHA DE ENTREGA:

22 - NOVIEMBRE - 2021

TIPO DE ESCALAS:

ESC. 1:5

DIBUJO:

ARQ. APRENDIZ

Nicolas David Chavarro Molina

C.C 1010052782

Codigo institucional: 1710396

ARCHIVO DIGITAL:

PROYECTO:

ECOBARRIO FUSUNGA

EL BORDE URBANO COMO ELEMENTO DE TRANSICIÓN ENTRE LA CIUDAD Y SU PERIFERIA

REVISION: | PLANO N°: A-018 | 53 | 61

[C]

INDICE / COMPONENTE TECNOLÓGICO

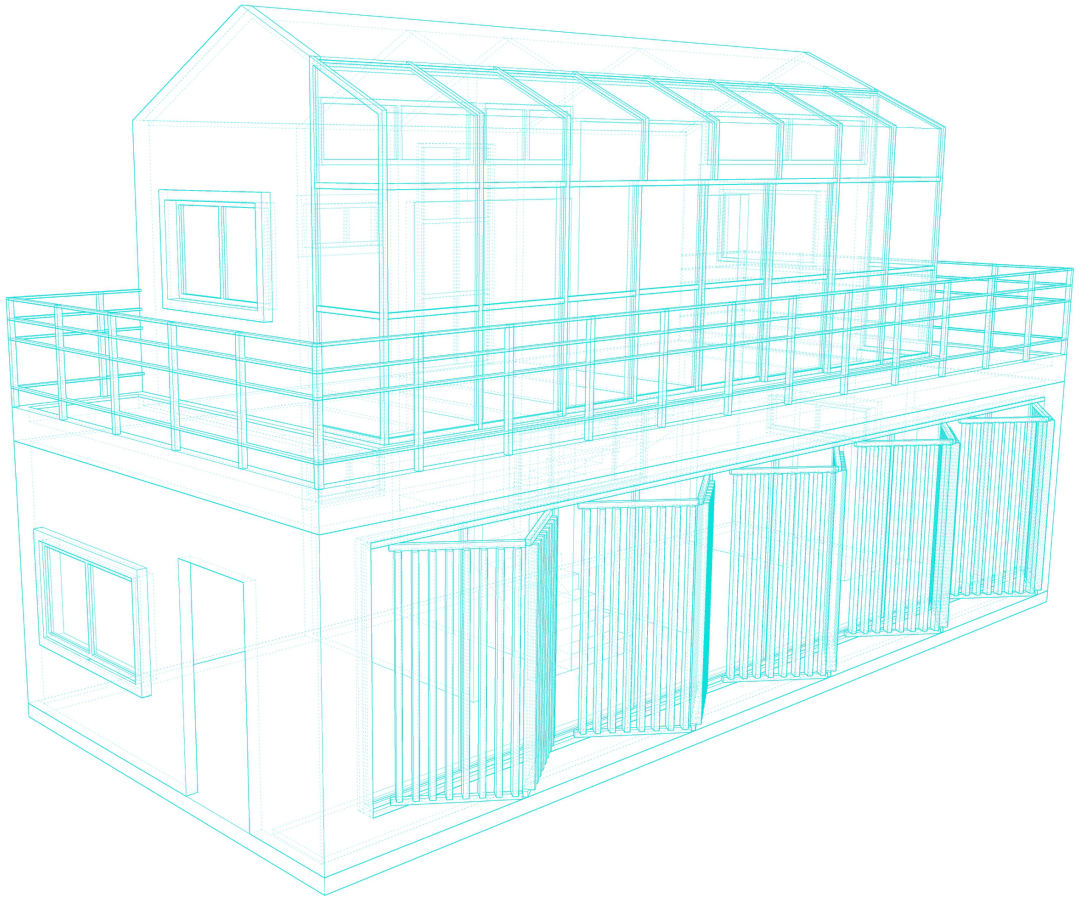

TIPOLOGÍA Nº3 [SIST. ESTRUCT. CONCRETO APORTICADO]

CORTE FACHADA GENERAL TIPOLOGÍA Nº3 **C-019**

DETALLE Nº1 CORTE FACHADA TIPOLOGÍA Nº3 **C-020**

DETALLES CIMENTACIÓN TIPOLOGÍA Nº3 **C-021**

DETALLE ESTRUCTURAL ESCALERA TIPOLOGÍA Nº3 **C-022**

DETALLE Nº2 CORTE FACHADA TIPOLOGÍA Nº3 **C-023**

DETALLES ENVOLVENTE TIPOLOGÍA Nº3 **C-024**

DETALLE CUBIERTA / DETALLE ENTRE PISO TIPOLOGÍA Nº3 **C-025**

DETALLES PANEL FOTOVOLTAICO TIPOLOGÍA Nº3 **C-026**

CORTE FACHADA TIPOLOGÍA N°3 / FACADE SECTION TYPOLOGY N°3

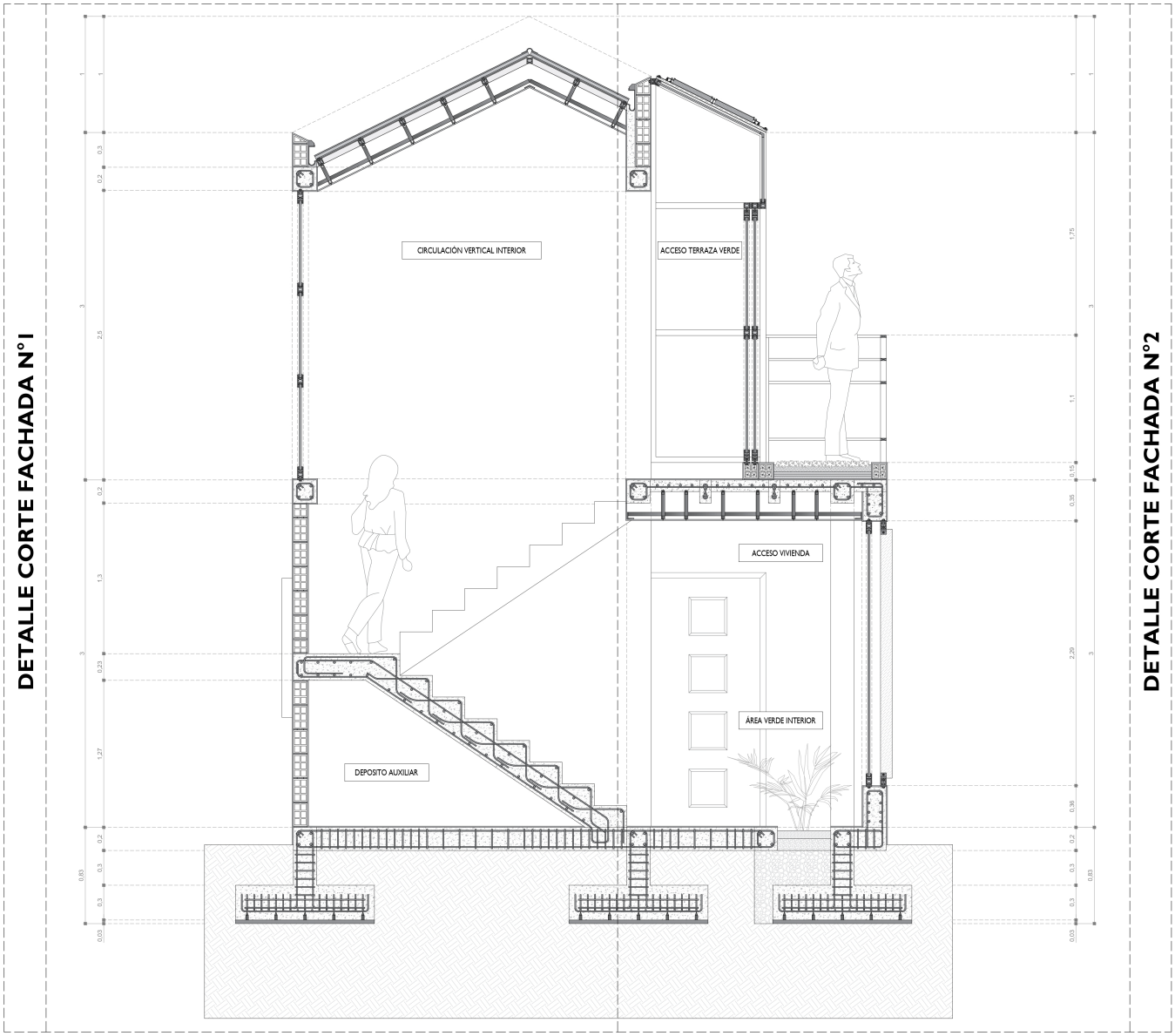

ESC. 1:20

REVISION:	PLANO N°: C-019	54 / 61

UniPiloto

ECOBARRIO FUSUNGA

LOCALIZACIÓN:

- COLOMBIA -
CUNDINAMARCA / SOACHA

SECTOR: VEREDA FUSUNGA

CONTENIDO DE LA PLANCHA:

SISTEMA ESTRUCTURAL
- CONCRETO APORTICADO -

CORTE FACHADA GENERAL
- TIPOLOGÍA N°3 -

CONVENCIONES

- SECCIÓN / CORTE ARQUITECTÓNICO
- EJES / ALINEACIÓN ESTRUCTURAL
- NIVEL EN PLANTA / VISTA EN PLANO
- NIVEL EN SECCIÓN O ALSADO

ENCARGADOS

Institución a cargo.

UNIVERSIDAD PILOTO DE COLOMBIA

Arq. aprendiz.

Nicolas David Chavarro Molina

C.C 1010052782

Director de proyecto.

Arq. Juan Pablo Paternina

FECHA DE ENTREGA:

22 - NOVIEMBRE - 2021

TIPO DE ESCALAS:

ESC. 1:20

DIBUJO:

ARQ. APRENDIZ
Nicolas David Chavarro Molina
C.C 1010052782
Codigo institucional: 1710396

ARCHIVO DIGITAL:

PROYECTO:

ECOBARRIO FUSUNGA

EL BORDE URBANO COMO ELEMENTO DE TRANSICIÓN ENTRE LA CIUDAD Y SU PERIFERIA

REVISION:	PLANO N°:	PLANO N°:
	C-019	54 / 61

DETALLE CORTE FACHADA N°1 TIPOLOGIA 3 / SECTION DETAIL N°1

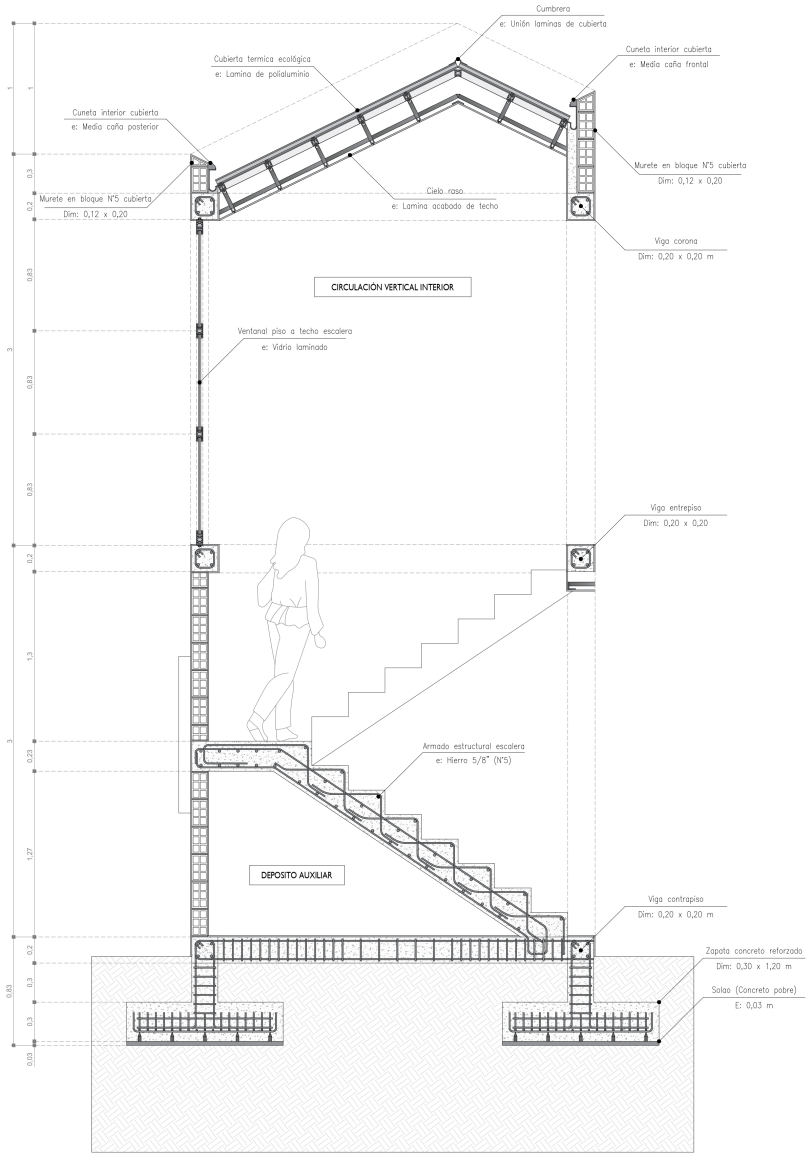

ESC. 1:15

3D CIMENTACIÓN EST. CONCRETO / CONCRETE STR. FOUNDATION

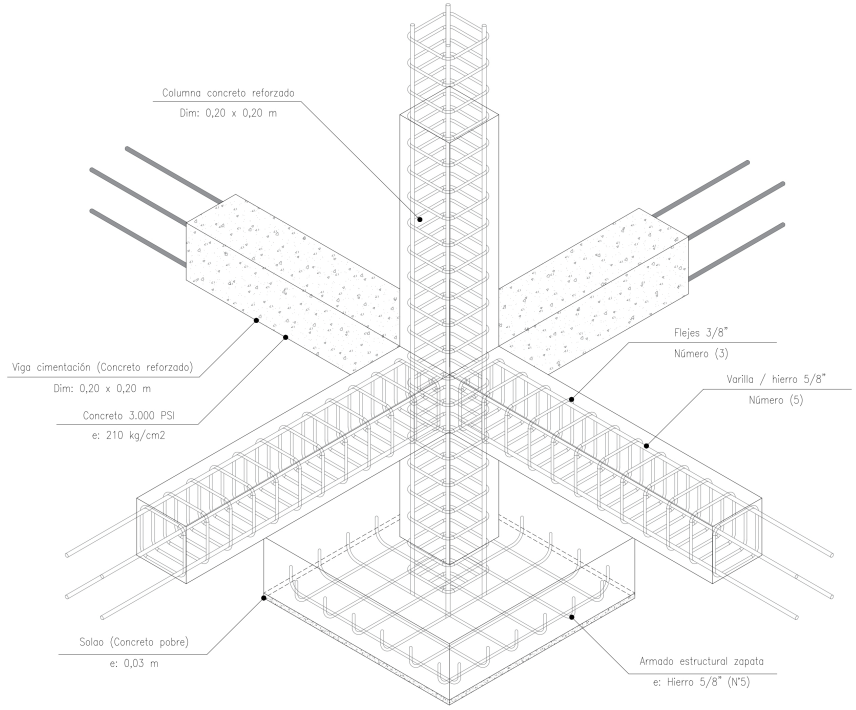

ESC. 1:10

REVISIÓN: | PLANO N°: C-020 | 19 / 55

UniPiloto

ECOBARRIO FUSUNGA

LOCALIZACIÓN:

- COLOMBIA - CUNDINAMARCA / SOACHA

SECTOR: VEREDA FUSUNGA

CONTENIDO DE LA PLANCHA:

SISTEMA ESTRUCTURAL - CONCRETO APORTICADO -

DETALLE CORTE N°1 CORTE FACHADA TIPOLOGÍA N°3

CONVENCIONES

SECCIÓN / CORTE ARQUITECTÓNICO

EJES / ALINEACIÓN ESTRUCTURAL

NIVEL EN PLANTA / VISTA EN PLANO

NIVEL EN SECCIÓN O ALZADO

ENCARGADOS

Institución a cargo.

UNIVERSIDAD PILOTO DE COLOMBIA

Arq. aprendiz.

Nicolas David Chavarro Molina

C.C 1010052782

Director de proyecto.

Arq. Juan Pablo Paternina

FECHA DE ENTREGA:

22 - NOVIEMBRE - 2021

TIPO DE ESCALAS:

ESC. 1:15

DIBUJO:

ARQ. APRENDIZ

Nicolas David Chavarro Molina

C.C 1010052782

Codigo institucional: 1710396

ARCHIVO DIGITAL:

PROYECTO:

ECOBARRIO FUSUNGA

EL BORDE URBANO COMO ELEMENTO DE TRANSICIÓN ENTRE LA CIUDAD Y SU PERIFERIA

REVISIÓN: | PLANO N°: C-020 | 55 / 61

DETALLE CIMENTACIÓN VISTA FRONTAL / FRONT VIEW DETAIL

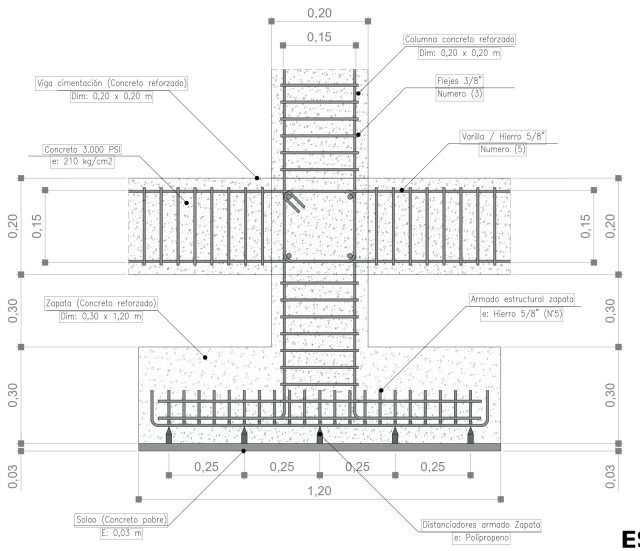

ESC. 1:10

DETALLE CIMENTACIÓN VISTA SUPEIOR / TOP VIEW DETAIL

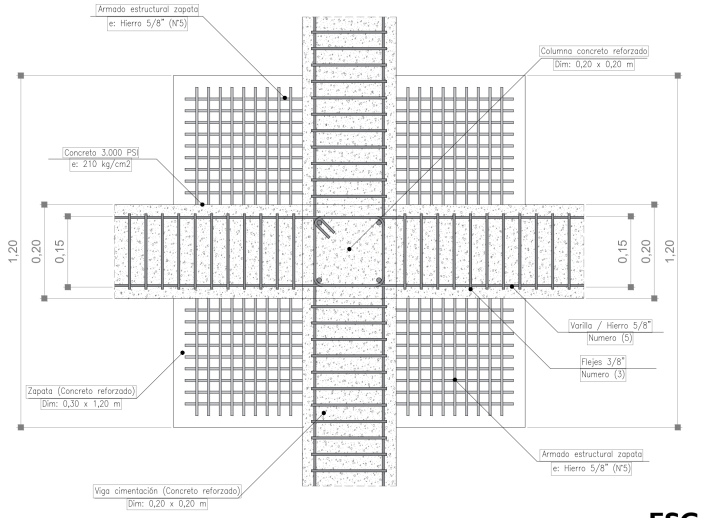

ESC. 1:10

DETALLE VIGA CIMENTACIÓN / DETAIL OF FOUNDATION BEAM

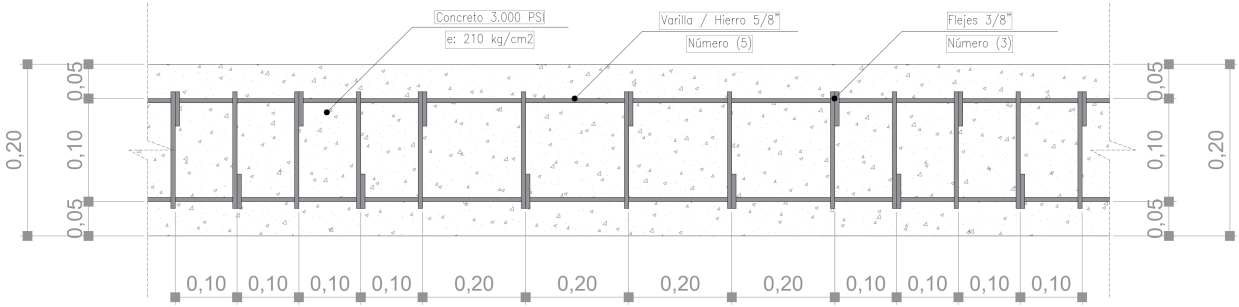

ESC. 1:5

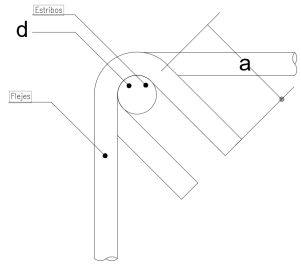

Tipo	ϕ	a (longitud gancho)	d (diametro)
Varillas	5/8"		15,9 mm
Flejes	3/8"	10 cm	9,5 mm

REVISIÓN: | PLANO Nº: C-021 | 19 / 56

UniPiloto

ECOBARRIO FUSUNGA

LOCALIZACIÓN:

- COLOMBIA -
CUNDINAMARCA / SOACHA

SECTOR: VEREDA FUSUNGA

CONTENIDO DE LA PLANCHA:

SISTEMA ESTRUCTURAL
- CONCRETO APORTICADO -

DETALLES CIMENTACIÓN
- TIPOLOGÍA N°3 -

CONVENCIONES

- SECCIÓN / CORTE ARQUITECTÓNICO
- EJES / ALINEACIÓN ESTRUCTURAL
- NIVEL EN PLANTA / VISTA EN PLANO
- NIVEL EN SECCIÓN O ALZADO

ENCARGADOS

Institución a cargo.

UNIVERSIDAD PILOTO DE COLOMBIA

Arq. aprendiz.

Nicolas David Chavarro Molina

C.C 1010052782

Director de proyecto.

Arq. Juan Pablo Paternina

FECHA DE ENTREGA:

22 - NOVIEMBRE - 2021

TIPO DE ESCALAS:

ESC. 1:10

DIBUJO:

ARQ. APRENDIZ
Nicolas David Chavarro Molina
C.C 1010052782
Codigo institucional: 1710396

ARCHIVO DIGITAL:

PROYECTO:

ECOBARRIO FUSUNGA

EL BORDE URBANO COMO ELEMENTO DE TRANSICIÓN ENTRE LA CIUDAD Y SU PERIFERIA

REVISIÓN: | PLANO Nº: C-021 | 56 / 61

DETALLE ESTRUCTURAL ESCALERA /STAIRCASE STRUCTURAL DETAIL

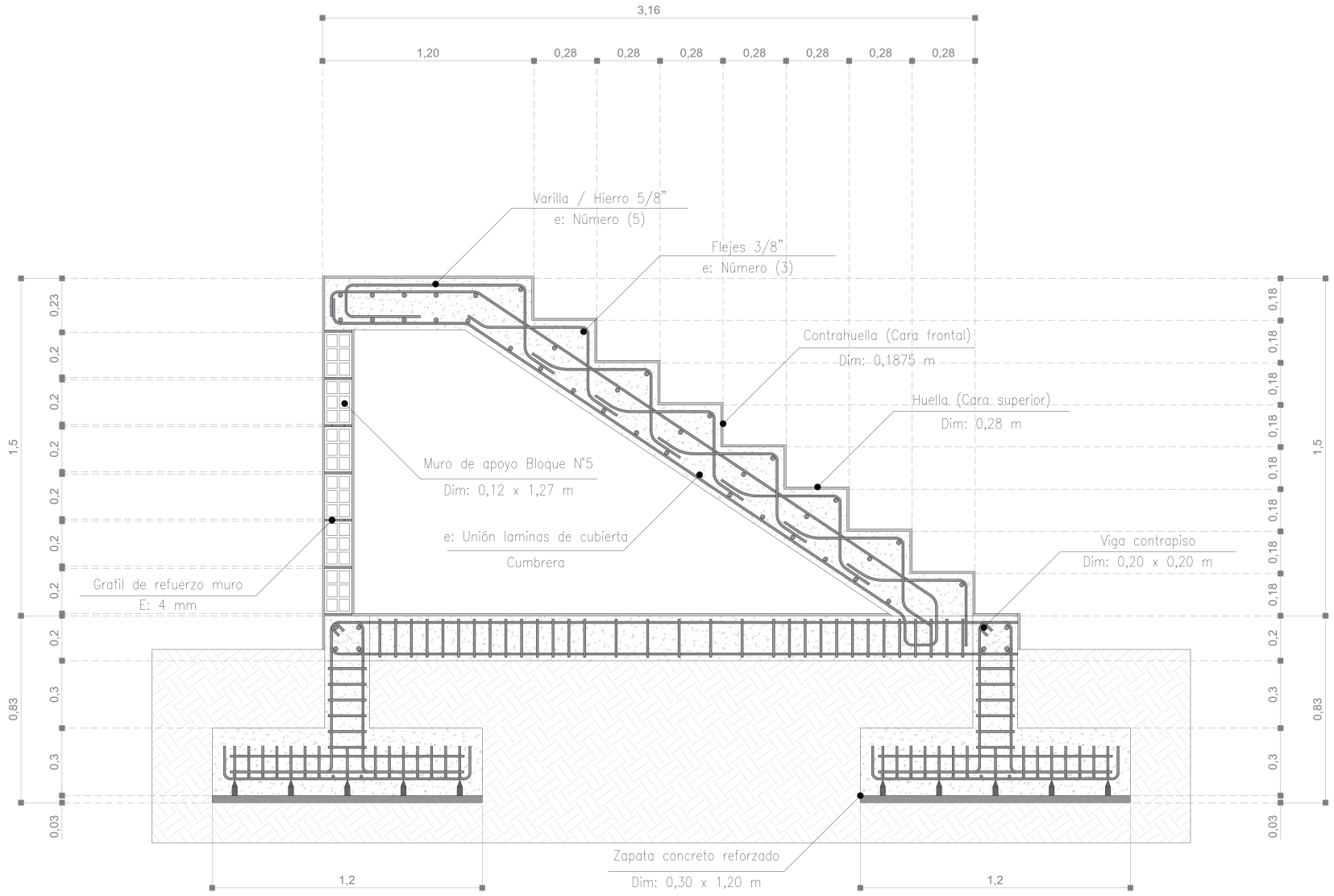

ESC. 1:10

REVISION:	PLANO N°:	C-022	57 / 61

UniPiloto

ECOBARRIO FUSUNGA

LOCALIZACIÓN:

- COLOMBIA -
CUNDINAMARCA / SOACHA

SECTOR: VEREDA FUSUNGA

CONTENIDO DE LA PLANCHA:

SISTEMA ESTRUCTURAL
- CONCRETO APORTICADO -

DETALLE ESTRUCTURAL ESCALERA
- TIPOLOGÍA N°3 -

CONVENCIONES

- SECCIÓN / CORTE ARQUITECTÓNICO
- EJES / ALINEACIÓN ESTRUCTURAL
- NIVEL EN PLANTA / VISTA EN PLANO
- NIVEL EN SECCIÓN O ALSADO

ENCARGADOS

Institución a cargo.

UNIVERSIDAD PILOTO DE COLOMBIA

Arq. aprendiz.

Nicolas David Chavarro Molina

C.C 1010052782

Director de proyecto.

Arq. Juan Pablo Paternina

FECHA DE ENTREGA:

22 - NOVIEMBRE - 2021

TIPO DE ESCALAS:

ESC. 1:10

DIBUJO:

ARQ. APRENDIZ
Nicolas David Chavarro Molina
C.C 1010052782
Codigo institucional: 1710396

ARCHIVO DIGITAL:

PROYECTO:

ECOBARRIO FUSUNGA

EL BORDE URBANO COMO ELEMENTO DE TRANSICIÓN ENTRE LA CIUDAD Y SU PERIFERIA

REVISION:	PLANO N°:	C-022	57 / 61

DETALLE CORTE FACHADA N°2 TIPOLOGIA 3 / SECTION DETAIL N°2

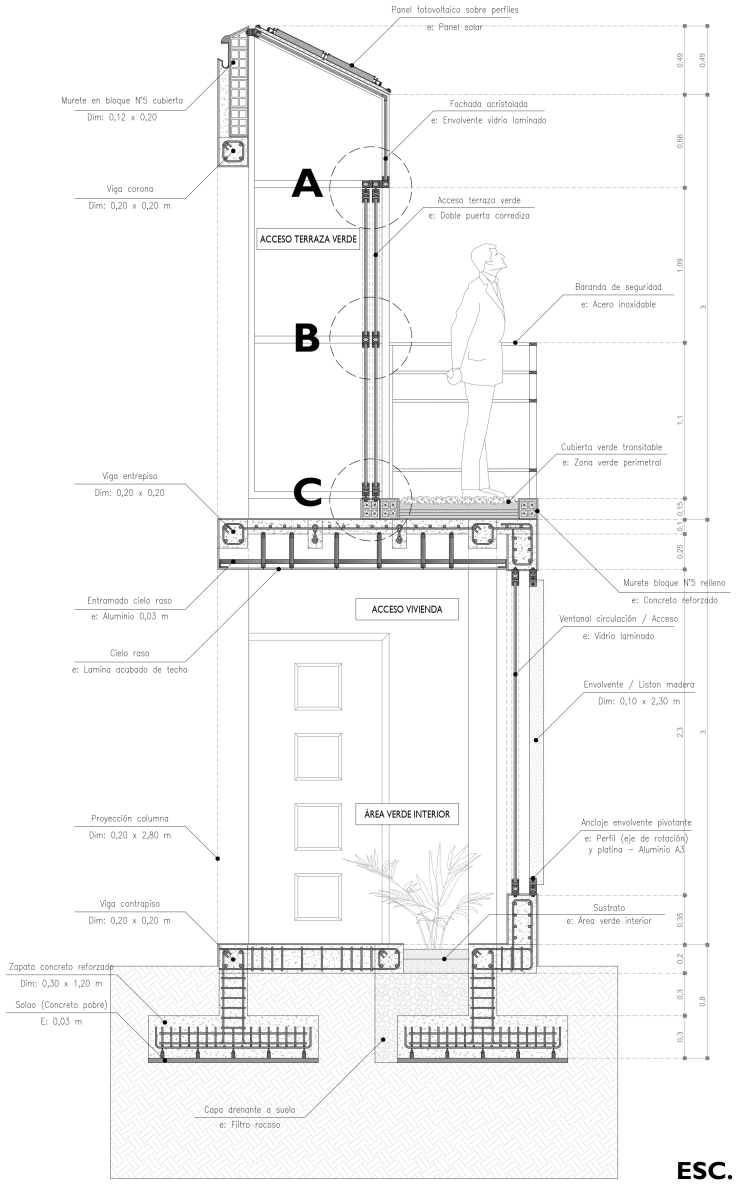

ESC. 1:5

DETALLE A - ANCLAJE SUPERIOR / DETAIL A

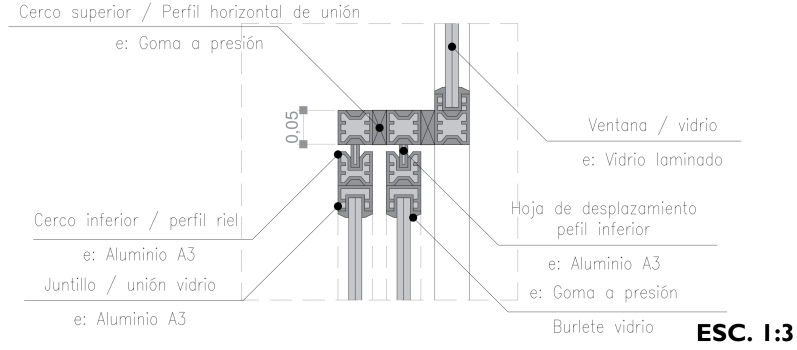

ESC. 1:3

DETALLE B - ANCLAJE EXTERIOR / DETAIL B

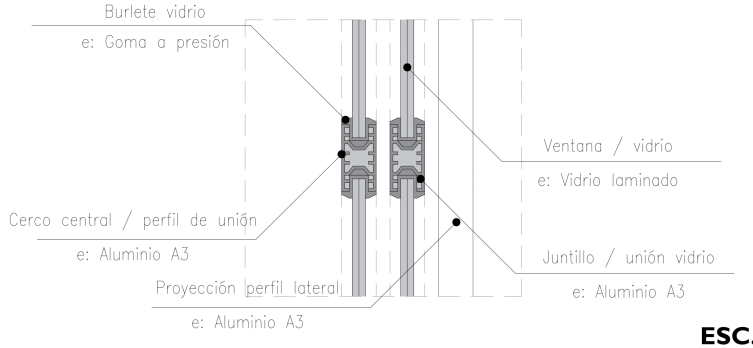

ESC. 1:3

DETALLE C - ANCLAJE A PERFIL CUBIERTA / DETAIL C

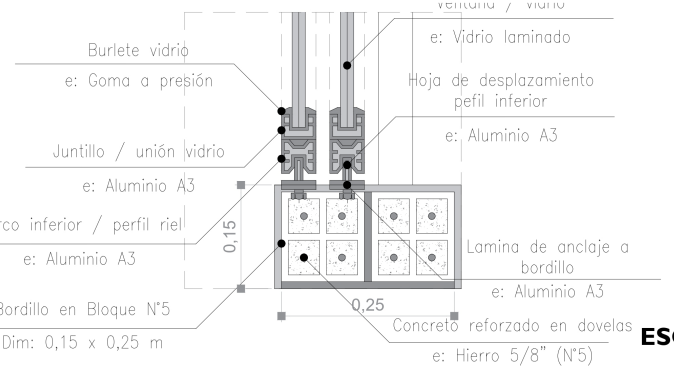

ESC. 1:3

REVISION:	PLANO N°: C-023	19 / 58

UniPiloto

ECOBARRIO FUSUNGA

LOCALIZACIÓN:

- COLOMBIA - CUNDINAMARCA / SOACHA

SECTOR: VEREDA FUSUNGA

CONTENIDO DE LA PLANCHA:

SISTEMA ESTRUCTURAL - CONCRETO APORTICADO -

DETALLE N°2 CORTE FACHADA - TIPOLOGÍA N°3 -

CONVENCIONES

- SECCIÓN / CORTE ARQUITECTÓNICO
- EJES / ALINEACIÓN ESTRUCTURAL
- NIVEL EN PLANTA / VISTA EN PLANO
- NIVEL EN SECCIÓN O ALSADO

ENCARGADOS

Institución a cargo.

UNIVERSIDAD PILOTO DE COLOMBIA

Arq. aprendiz.

Nicolas David Chavarro Molina

C.C 1010052782

Director de proyecto.

Arq. Juan Pablo Paternina

FECHA DE ENTREGA:

22 - NOVIEMBRE - 2021

TIPO DE ESCALAS:

ESC. 1:5

DIBUJO:

ARQ. APRENDIZ

Nicolas David Chavarro Molina

C.C 1010052782

Codigo institucional: 1710396

ARCHIVO DIGITAL:

PROYECTO:

ECOBARRIO FUSUNGA

EL BORDE URBANO COMO ELEMENTO DE TRANSICIÓN ENTRE LA CIUDAD Y SU PERIFERIA

REVISION:	PLANO N°:	
	A-023	58 / 61

DETALLE ENVOLVENTE / ENVELOPE DETAIL

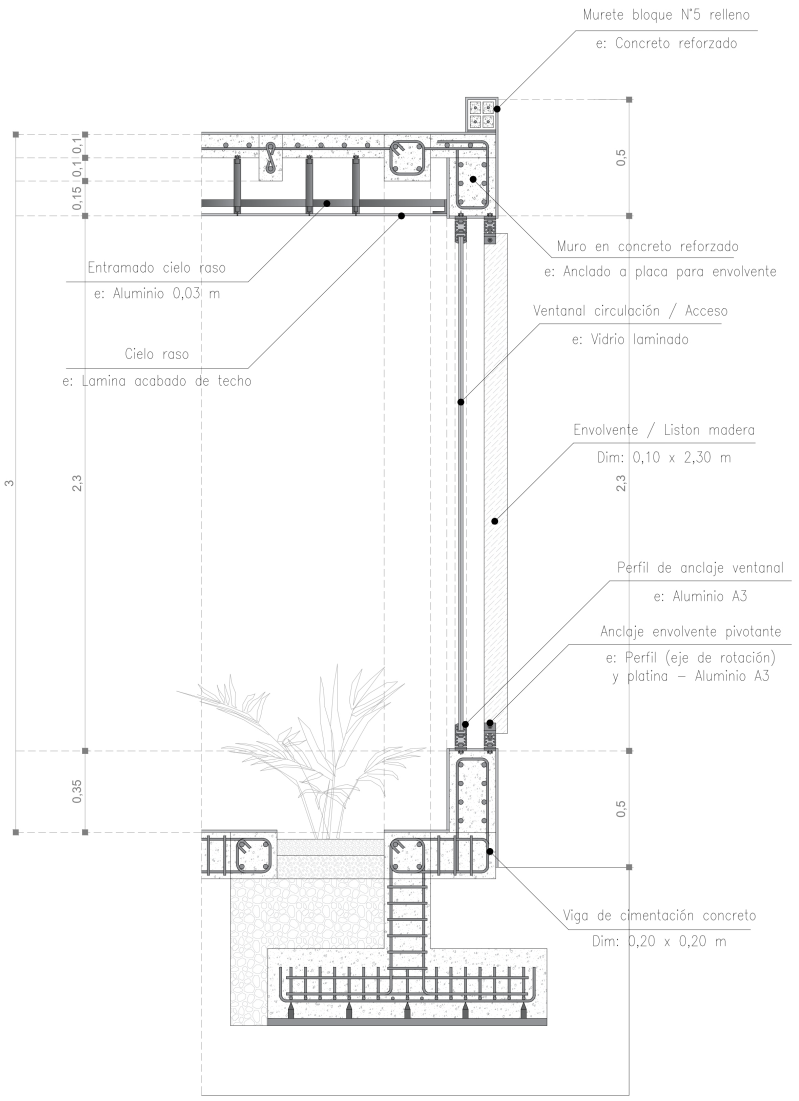

ESC. 1:10

DETALLE ANCLAJE SUPERIOR / UPPER ANCHOR DETAIL

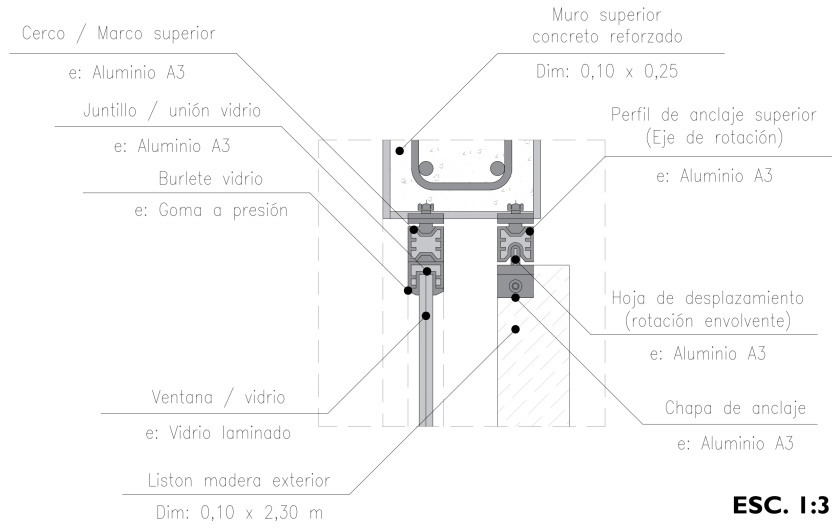

ESC. 1:3

DETALLE ANCLAJE INFERIOR / LOWER ANCHOR DETAIL

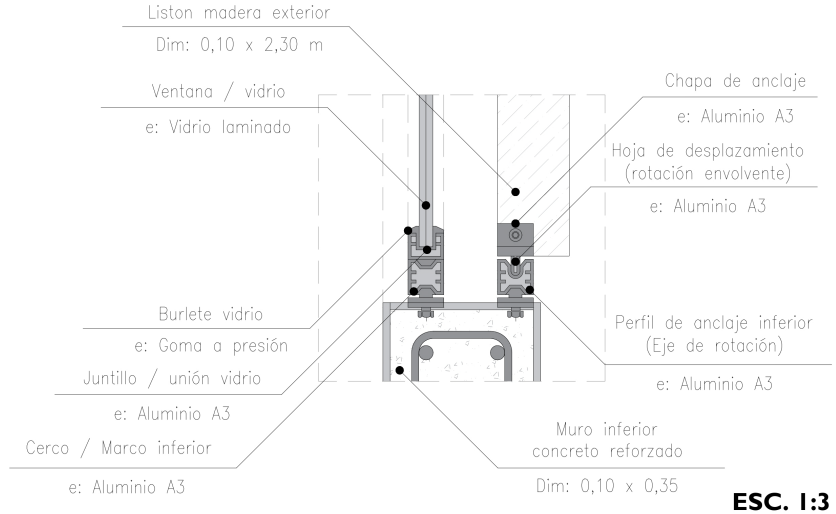

ESC. 1:3

REVISION: | PLANO N°: C-024 | 59 | 61

UniPiloto

ECOBARRIO FUSUNGA

LOCALIZACIÓN:

- COLOMBIA -
CUNDINAMARCA / SOACHA

SECTOR: VEREDA FUSUNGA

CONTENIDO DE LA PLANCHA:

SISTEMA ESTRUCTURAL
- CONCRETO APORTICADO -

DETALLES ENVOLVENTE
- TIPOLOGÍA N°3 -

CONVENCIONES

- SECCIÓN / CORTE ARQUITECTÓNICO
- EJES / ALINEACIÓN ESTRUCTURAL
- NIVEL EN PLANTA / VISTA EN PLANO
- NIVEL EN SECCIÓN O ALSADO

ENCARGADOS

Institución a cargo.

UNIVERSIDAD PILOTO DE COLOMBIA

Arq. aprendiz.

Nicolas David Chavarro Molina

C.C 1010052782

Director de proyecto.

Arq. Juan Pablo Paternina

FECHA DE ENTREGA:

22 - NOVIEMBRE - 2021

TIPO DE ESCALAS:

ESC. 1:10

DIBUJO:

ARQ. APRENDIZ
Nicolas David Chavarro Molina
C.C 1010052782
Codigo institucional: 1710396

ARCHIVO DIGITAL:

PROYECTO:

ECOBARRIO FUSUNGA

EL BORDE URBANO COMO ELEMENTO DE TRANSICIÓN ENTRE LA CIUDAD Y SU PERIFERIA

REVISION: | PLANO N°: C-024 | 59 | 61

DETALLE CUBIERTA TIPOLOGIA N°3 / COVER DETAIL TYPOLOGY N°3

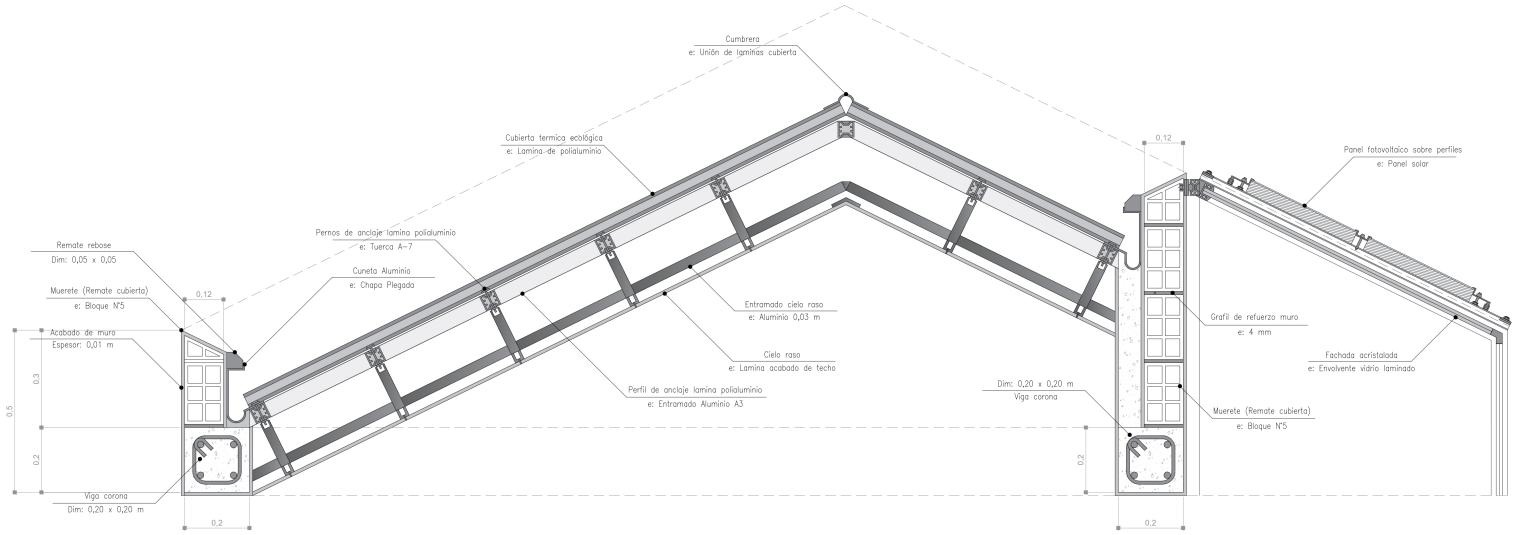

ESC. 1:10

DETALLE ENTRE PISO (CUBIERTA VERDE TRANSITABLE) TIPOLOGIA N°3 / INTERFLOOR DETAIL (GREEN PASSABLE COVER) TYPOLOGY N°3

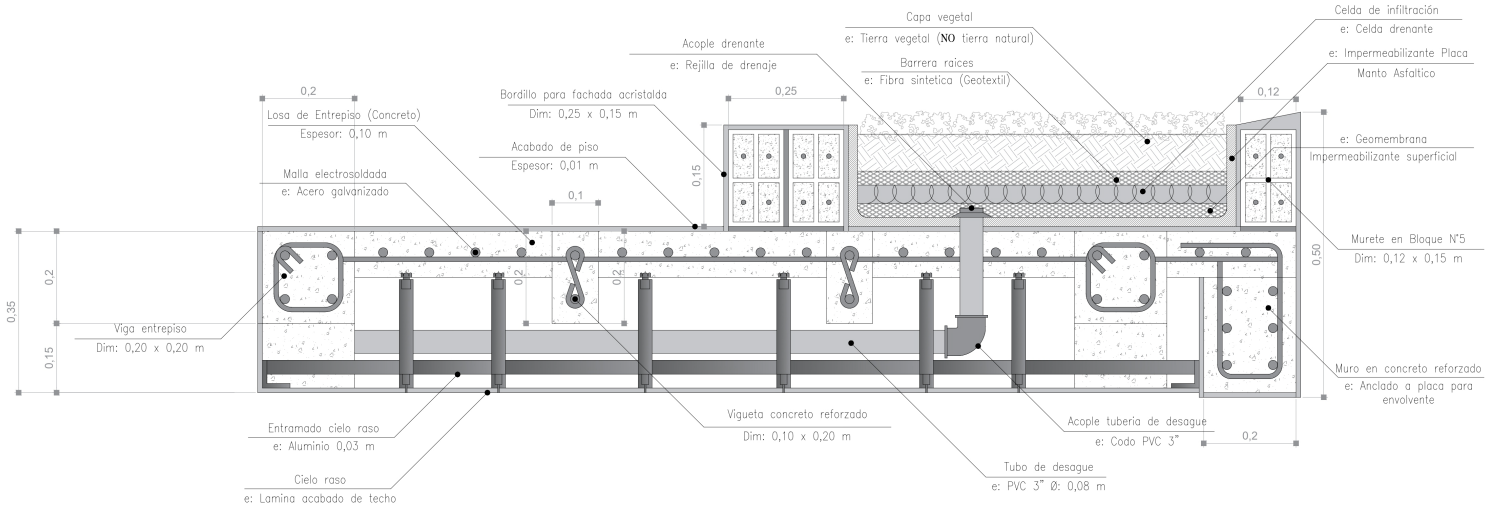

ESC. 1:5

UniPiloto

ECOBARRIO FUSUNGA

LOCALIZACIÓN:

- COLOMBIA -
CUNDINAMARCA / SOACHA

SECTOR: VEREDA FUSUNGA

CONTENIDO DE LA PLANCHA:

SISTEMA ESTRUCTURAL
- CONCRETO APORTICADO -

- DETALLE CUBIERTA
- DETALLE ENTREPISO
- TIPOLOGÍA N°3 -

CONVENCIONES

SECCIÓN / CORTE ARQUITECTÓNICO

EJES / ALINEACIÓN ESTRUCTURAL

NIVEL EN PLANTA / VISTA EN PLANO

NIVEL EN SECCIÓN O ALZADO

ENCARGADOS

Institución a cargo.

UNIVERSIDAD PILOTO DE COLOMBIA

Arq. aprendiz.

Nicolas David Chavarro Molina

C.C 1010052782

Director de proyecto.

Arq. Juan Pablo Paternina

FECHA DE ENTREGA:

22 - NOVIEMBRE - 2021

TIPO DE ESCALAS:

ESC. 1:10

DIBUJO:

ARQ. APRENDIZ
Nicolas David Chavarro Molina
C.C 1010052782
Codigo institucional: 1710396

ARCHIVO DIGITAL:

PROYECTO:

ECOBARRIO FUSUNGA

EL BORDE URBANO COMO ELEMENTO DE TRANSICIÓN ENTRE LA CIUDAD Y SU PERIFERIA

REVISIÓN:

PLANO N°: C-025

60 / 61

DETALLE PANEL FOTOVOLTAICO / PHOTOVOLTAIC PANEL DETAIL

VISTA SUPERIOR PANEL / PANEL TOP VIEW

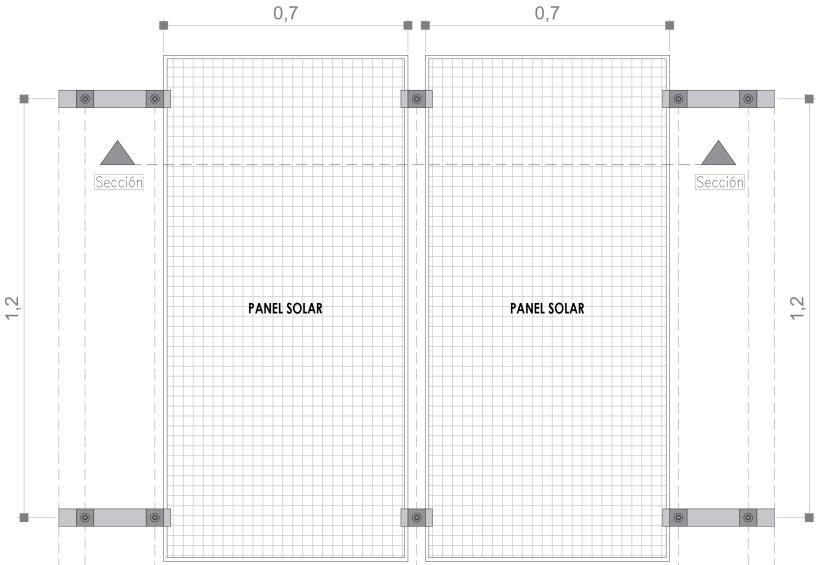

SECCIÓN PANEL / PANEL SECTION

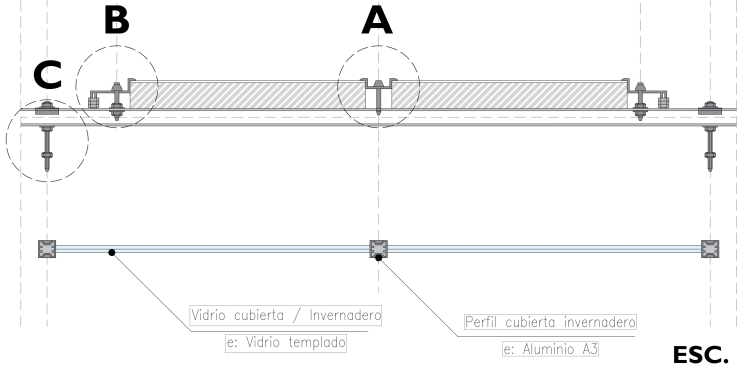

ESC. 1:5

DETALLE A - ANCLAJE INTERMEDIO / DETAIL A

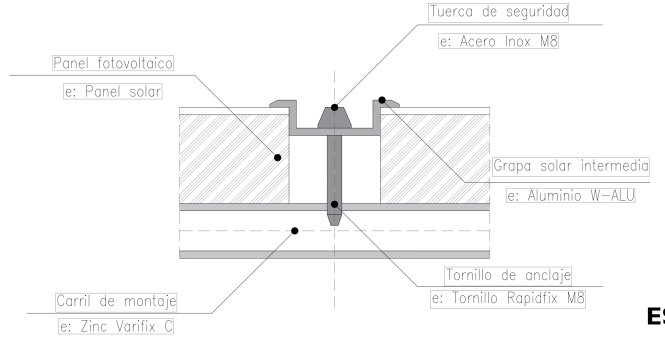

ESC. 1:5

DETALLE B - ANCLAJE EXTERIOR / DETAIL B

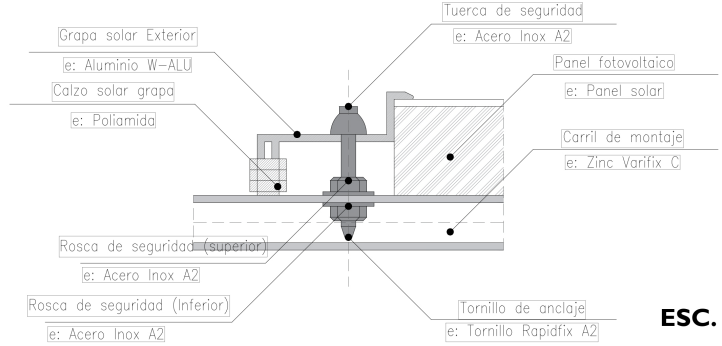

ESC. 1:5

DETALLE C - ANCLAJE A PERFIL CUBIERTA / DETAIL C

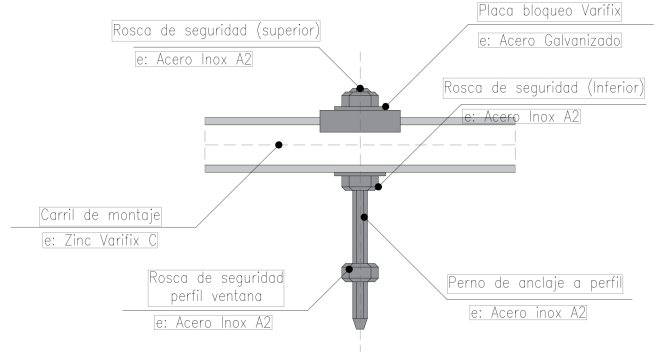

ESC. 1:5

REVISION: | PLANO N°: C-026 | 19 / 19

UniPiloto

ECOBARRIO FUSUNGA

LOCALIZACIÓN:

- COLOMBIA -
CUNDINAMARCA / SOACHA

SECTOR: VEREDA FUSUNGA

CONTENIDO DE LA PLANCHA:

SISTEMA ESTRUCTURAL
- CONCRETO APORTICADO -

DETALLES PANEL FOTOVOLTAICO
- TIPOLOGÍA N°3 -

CONVENCIONES

- SECCIÓN / CORTE ARQUITECTÓNICO
- EJES / ALINEACIÓN ESTRUCTURAL
- NIVEL EN PLANTA / VISTA EN PLANO
- NIVEL EN SECCIÓN O ALSADO

ENCARGADOS

Institución a cargo.

UNIVERSIDAD PILOTO DE COLOMBIA

Arq. aprendiz.

Nicolas David Chavarro Molina

C.C 1010052782

Director de proyecto.

Arq. Juan Pablo Paternina

FECHA DE ENTREGA:

22 - NOVIEMBRE - 2021

TIPO DE ESCALAS:

ESC. 1:5

DIBUJO:

ARQ. APRENDIZ
Nicolas David Chavarro Molina
C.C 1010052782
Codigo institucional: 1710396

ARCHIVO DIGITAL:

PROYECTO:

ECOBARRIO FUSUNGA

EL BORDE URBANO COMO ELEMENTO DE TRANSICIÓN ENTRE LA CIUDAD Y SU PERIFERIA

REVISION: | PLANO N°: C-026 | 61 / 61

[D]

INDICE / ANEXOS [VISUALIZACIÓN PROYECTO]



IMAGEN URBANA Y ARQUITECTÓNICA

IMAGEN GENERAL DEL PROYECTO / ECOBARRIO **D-001**

ESPACIO PÚBLICO NUCLEO CENTRAL (CONTEMPLATIVO) **D-001**

EJES PERIMETRALES DE CIRCULACIÓN MIXTA (PERMEABILIDAD) **D-001**

NODOS DE ACTIVIDADES SOCIALES (ESPACIO PÚBLICO LINEAL) **D-001**

IMAGEN EXTERIOR: TIPOLOGÍA ARQUITECTÓNICA Nº1 **D-002**

IMAGEN INTERIOR: ZONA PRODUCTIVA TIPOLOGÍA Nº1 **D-002**

IMAGEN INTERIOR: CIRCULACIÓN EN BALCÓN TIPOLOGÍA Nº1 **D-002**

IMAGEN EXTERIOR: TIPOLOGÍA ARQUITECTÓNICA Nº2 **D-003**

IMAGEN INTERIOR: TERRAZA VERDE PRIVADA TIPOLOGÍA Nº2 **D-003**

IMAGEN INTERIOR: HABITACIÓN PRINCIPAL TIPOLOGÍA Nº2 **D-003**

IMAGEN EXTERIOR: TIPOLOGÍA ARQUITECTÓNICA Nº3 **D-004**

IMAGEN INTERIOR: JARDIN CIRCULACIÓN ACCESO TIPOLOGÍA Nº3 **D-004**

IMAGEN INTERIOR: TERRAZA VERDE PERIMETRAL TIPOLOGÍA Nº3 **D-004**

(A) IMAGEN GENERAL DEL PROYECTO / ECOBARRIO



(B) ESPACIO PÚBLICO NUCLEO CENTRAL (CONTEMPLATIVO)



(C) EJES PERIMETRALES DE CIRCULACIÓN MIXTA (PERMEABILIDAD)



(D) NODOS DE ACTIVIDADES SOCIALES (ESPACIO PÚBLICO LINEAL)



REVISION: D-001

UniPiloto

ECOBARRIO FUSUNGA

LOCALIZACIÓN:

- COLOMBIA -
CUNDINAMARCA / SOACHA

SECTOR: VEREDA FUSUNGA

CONTENIDO DE LA PLANCHA:

IMAGEN URBANA

(A) Imagen general / Ecobarrio
(B) Espacio público nucleo central
(C) Ejes perimetrales circulación
(D) Nodos actividades sociales

CONVENCIONES

SECCIÓN / CORTE URBANO
EJES / ALINEACIÓN ESTRUCTURAL
NIVEL EN PLANTA / VISTA EN PLANO
NIVEL EN SECCIÓN O ALSADO

ENCARGADOS

Institución a cargo.

UNIVERSIDAD PILOTO DE COLOMBIA

Arq. aprendiz.

Nicolas David Chavarro Molina

C.C 1010052782

Director de proyecto.

Arq. Juan Pablo Paternina

FECHA DE ENTREGA:

22 - NOVIEMBRE - 2021

TIPO DE ESCALAS:

ESC. 0:00

DIBUJO:

ARQ. APRENDIZ
Nicolas David Chavarro Molina
C.C 1010052782
Codigo institucional: 1710396

ARCHIVO DIGITAL:

PROYECTO:

ECOBARRIO FUSUNGA

EL BORDE URBANO COMO ELEMENTO DE TRANSICIÓN ENTRE LA CIUDAD Y SU PERIFERIA

REVISION:

PLANO N°: D-001

(A) IMAGEN EXTERIOR: TIPOLOGÍA ARQUITECTÓNICA N°1

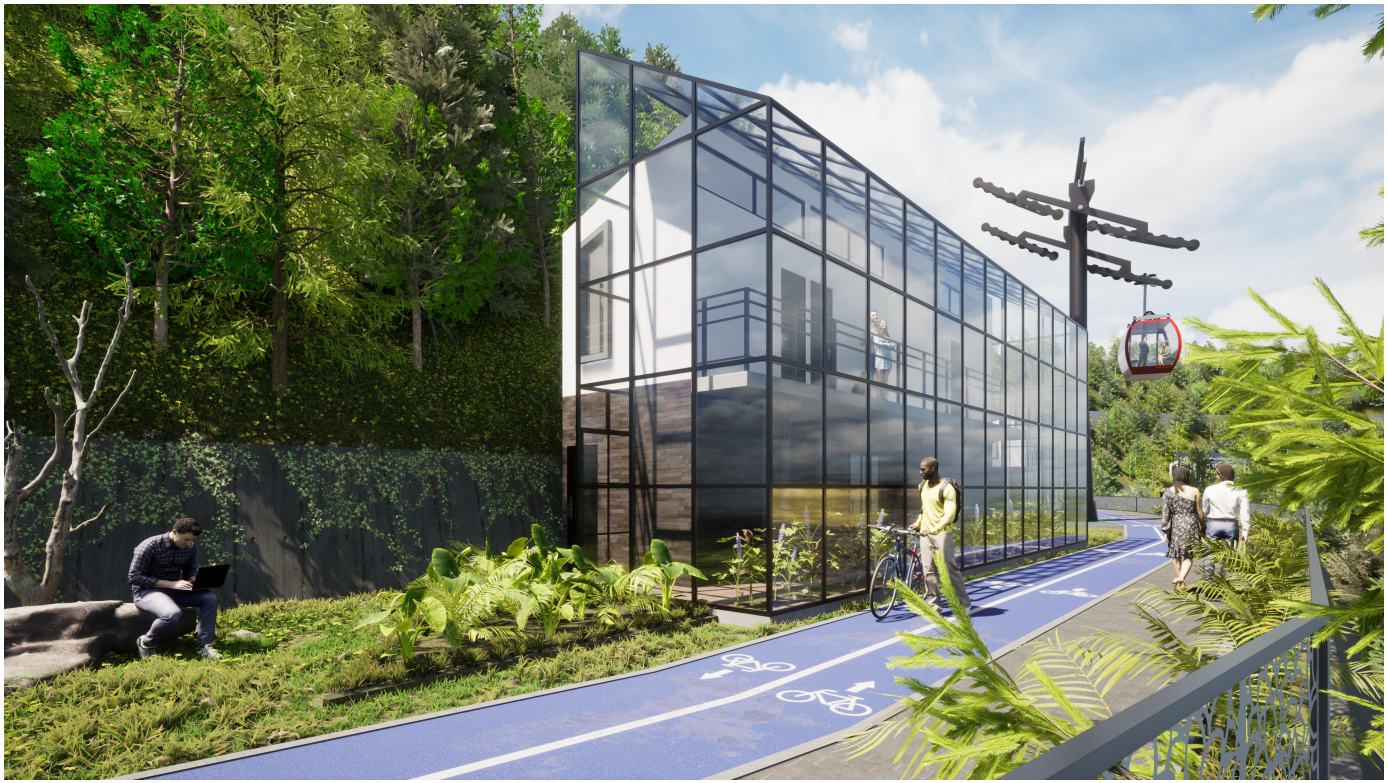

(B) IMAGEN INTERIOR: ZONA PRODUCTIVA TIPOLOGÍA N°1



(C) IMAGEN INTERIOR: CIRCULACIÓN EN BALCÓN TIPOLOGÍA N°1



REVISION: D-002

UniPiloto

ECOBARRIO FUSUNGA

LOCALIZACIÓN:

- COLOMBIA -
CUNDINAMARCA / SOACHA

SECTOR: VEREDA FUSUNGA

CONTENIDO DE LA PLANCHA:

IMAGEN ARQUITECTÓNICA
- TIPOLOGÍA N°1 -

(A) Imagen exterior: Tipología N°1
(B) Imagen interior: Zona productiva
(C) Imagen interior: Circulaciónbalcón

CONVENCIONES

SECCIÓN / CORTE URBANO
EJES / ALINEACIÓN ESTRUCTURAL
NIVEL EN PLANTA / VISTA EN PLANO
NIVEL EN SECCIÓN O ALSADO

ENCARGADOS

Institución a cargo.

UNIVERSIDAD PILOTO DE COLOMBIA

Arq. aprendiz.

Nicolas David Chavarro Molina

C.C 1010052782

Director de proyecto.

Arq. Juan Pablo Paternina

FECHA DE ENTREGA:

22 - NOVIEMBRE - 2021

TIPO DE ESCALAS:

ESC. 0:00

DIBUJO:

ARQ. APRENDIZ

Nicolas David Chavarro Molina

C.C 1010052782

Codigo institucional: 1710396

ARCHIVO DIGITAL:

PROYECTO:

ECOBARRIO FUSUNGA

EL BORDE URBANO COMO ELEMENTO DE TRANSICIÓN ENTRE LA CIUDAD Y SU PERIFERIA

REVISION:

PLANO N°:

D-002

(A) IMAGEN EXTERIOR: TIPOLOGÍA ARQUITECTÓNICA N°2



(B) IMAGEN INTERIOR: TERRAZA VERDE PRIVADA TIPOLOGÍA N°2



(C) IMAGEN INTERIOR: HABITACIÓN PRINCIPAL TIPOLOGÍA N°2



REVISION: D-003

UniPiloto

ECOBARRIO FUSUNGA

LOCALIZACIÓN:

- COLOMBIA -
CUNDINAMARCA / SOACHA

SECTOR: VEREDA FUSUNGA

CONTENIDO DE LA PLANCHA:

IMAGEN ARQUITECTÓNICA
- TIPOLOGÍA N°2 -

(A) Imagen exterior: Tipología N°2
(B) Imagen interior: Terraza verde
(C) Imagen interior: Habitación princ.

CONVENCIONES

SECCIÓN / CORTE URBANO
EJES / ALINEACIÓN ESTRUCTURAL
NIVEL EN PLANTA / VISTA EN PLANO
NIVEL EN SECCIÓN O ALZADO

ENCARGADOS

Institución a cargo.

UNIVERSIDAD PILOTO DE COLOMBIA

Arq. aprendiz.

Nicolas David Chavarro Molina

C.C 1010052782

Director de proyecto.

Arq. Juan Pablo Paternina

FECHA DE ENTREGA:

22 - NOVIEMBRE - 2021

TIPO DE ESCALAS:

ESC. 0:00

DIBUJO:

ARQ. APRENDIZ

Nicolas David Chavarro Molina

C.C 1010052782

Codigo institucional: 1710396

ARCHIVO DIGITAL:

PROYECTO:

ECOBARRIO FUSUNGA

EL BORDE URBANO COMO ELEMENTO DE TRANSICIÓN ENTRE LA CIUDAD Y SU PERIFERIA

REVISION:

PLANO N°:

D-003

(A) IMAGEN EXTERIOR: TIPOLOGÍA ARQUITECTÓNICA N°3



(B) IMAGEN INTERIOR: JARDÍN CIRCULACIÓN ACCESO TIPOLOGÍA N°3



(C) IMAGEN INTERIOR: TERRAZA VERDE PERIMETRAL TIPOLOGÍA N°3



REVISION:
PLANO N°: D-004

UniPiloto

ECOBARRIO FUSUNGA

LOCALIZACIÓN:

- COLOMBIA -
CUNDINAMARCA / SOACHA

SECTOR: VEREDA FUSUNGA

CONTENIDO DE LA PLANCHA:

IMAGEN ARQUITECTÓNICA
- TIPOLOGÍA N°3 -

(A) Imagen exterior: Tipología N°3
(B) Imagen interior: Jardín acceso
(C) Imagen interior: Terraza perimetral

CONVENCIONES

- SECCIÓN / CORTE URBANO
- EJES / ALINEACIÓN ESTRUCTURAL
- NIVEL EN PLANTA / VISTA EN PLANO
- NIVEL EN SECCIÓN O ALSADO

ENCARGADOS

Institución a cargo.

UNIVERSIDAD PILOTO DE COLOMBIA

Arq. aprendiz.

Nicolas David Chavarro Molina

C.C 1010052782

Director de proyecto.

Arq. Juan Pablo Paternina

FECHA DE ENTREGA:

22 - NOVIEMBRE - 2021

TIPO DE ESCALAS:

ESC. 0:00

DIBUJO:

ARQ. APRENDIZ

Nicolas David Chavarro Molina

C.C 1010052782

Codigo institucional: 1710396

ARCHIVO DIGITAL:

PROYECTO:

ECOBARRIO FUSUNGA

EL BORDE URBANO COMO ELEMENTO DE TRANSICIÓN ENTRE LA CIUDAD Y SU PERIFERIA

REVISION:
PLANO N°: D-004